VENTILADORES **CENTRÍFUGOS**

CBD

CMR

CAS

EXTRACTORES EN LÍNEA
PARA CONDUCTOS

SV

NEOLINEO

CL

According
ErP

VENTILADORES CENTRÍFUGOS Y EXTRACTORES EN LÍNEA PARA CONDUCTOS

SODECA®

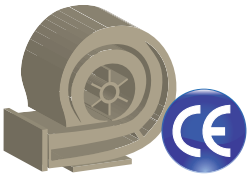

According
EU Regulation

NUESTRO COMPROMISO CON EL **MEDIO AMBIENTE**

Sodeca ha iniciado una nueva etapa de estudio y diseño de nuevas tendencias de ventilación que ayuden a la preservación del medio ambiente y al ahorro energético que tanto preocupa a la sociedad actual.

efficient energy applications

Para obtener una mejora en la consumo energético, SODECA ha ajustado las turbinas y hélices en su zona de trabajo de máxima eficiencia. Por este motivo puede haber cambios en la representación de las curvas de este catálogo respeto a ediciones anteriores.

SODECA centra su actividad en la producción de ventiladores industriales, sistemas de ventilación y extractores para la evacuación de humos en caso de incendio, desde 1983 año de su fundación.

Los ventiladores y extractores de **SODECA** están presentes en todos los países Europeos y en gran parte del mundo, gracias a la calidad del producto y a los métodos de investigación y desarrollo utilizados.

Nuestros procedimientos de calidad utilizados y certificados por BUREAU VERITAS, según ISO 9001:2008, son otra de las razones que sitúan a **SODECA** como uno de los mejores y más reconocidos fabricantes de ventiladores de Europa.

Sin duda el factor más importante para alcanzar nuestros objetivos, es el factor humano, grandes profesionales que trabajan a su servicio, ofreciendo no solo equipos de ventilación, sino soluciones a cualquier necesidad de ventilación planteada por nuestros clientes.

Les ofrecemos con toda sinceridad, la posibilidad de visitar nuestras instalaciones en Sant Quirze de Besora, con más de 16.000 m^2 de superficie construida, donde podrá ver con toda claridad nuestra fabricación de ventiladores, con las más altas exigencias de calidad, cumpliendo con las normativas de ISO y AMCA.

Este catálogo es solo un pequeño detalle de nuestras posibilidades, no dude en contactar con nosotros, ponemos toda nuestra experiencia y nuestro equipo humano a su disposición.

Instalaciones centrales de SODECA s.a., en Sant Quirze de Besora y planta de fabricación en Santiago de Chile.

VENTILADORES **CENTRÍFUGOS Y EXTRACTORES EN LÍNEA**

Sodeca se ha especializado desde sus orígenes en el diseño y la fabricación de ventiladores y sus accesorios para aplicaciones industriales.

La unión de la experiencia adquirida durante décadas de trabajo con ventiladores, junto con la tecnología aportada por ingenieros distribuidos en diferentes departamentos, ha permitido que Sodeca se sitúe entre los mayores fabricantes de ventilación industrial del mundo.

Las aplicaciones industriales requieren gran capacidad de adaptación a las especificaciones de cada proyecto y flexibilidad en la fabricación, para cumplir con las necesidades reales de cada cliente.

Para cumplir con este objetivo Sodeca dispone de una línea de productos Standard y una línea de productos de fabricación especial, para la construcción de ventiladores adaptados a las exigencias de nuestros clientes.

Durante años se ha invertido de forma constante, en el desarrollo de procesos y aplicaciones internas, para conseguir la fabricación y el suministro de ventiladores industriales especiales, con un tiempo de diseño y fabricación extremadamente reducido.

El trabajo en equipo de nuestro departamento de ingeniería, junto con universidades y centros tecnológicos, así como la estrecha colaboración entre los departamentos de diseño de nuestros colaboradores externos, hace posible conseguir innovadoras soluciones de ventilación industrial en un corto plazo de tiempo.

A lo largo de nuestra historia hemos desarrollado todo tipo de tecnología en ventiladores para aplicaciones industriales que actualmente están repartidos por todo el mundo, nuestro objetivo es seguir invirtiendo en este sector para seguir siendo uno de los fabricantes de ventiladores industriales mas reconocidos en el mundo.

Ventiladores **EN LÍNEA PARA CONDUCTOS**

SV SV/PLUS SV/ECO

Extractores en línea para conductos 12

CJBC CJBC/ECO

Extractores y unidades de extracción compactos de accionamiento directo 18

NEOLINEO

Extractores en línea para conductos con rodamientos a bolas de Larga Duración

22

CA/LINE

Extractores en línea para conductos con rodamientos a bolas de Larga Duración

26

CL CL/PLUS

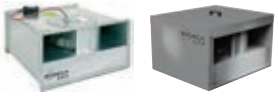

Extractores en línea rectangulares de bajo perfil 28

TUB

Extractores en línea para altas temperaturas 36

Ventiladores **CENTRÍFUGOS**

CBD CBD 3V

Ventiladores centrífugos de baja presión y doble aspiración, con motor directo

37

CJBD CJBD/AL

Unidades de ventilación, con motor directo y ventilador de doble aspiración 43

CBX CBXC CBXR CBXT

Ventiladores centrífugos de baja presión y doble aspiración, accionados a transmisión

45

CJBX CJBX/AL

Unidades de ventilación a transmisión, con ventilador de doble aspiración 57

CJTX-C

Unidades de extracción 400ºC/2h, a transmisión con ventilador de doble aspiración 66

CDXR CDXRT CJDXR

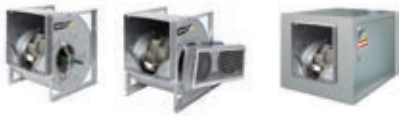

Ventiladores a transmisión de doble aspiración 78

CSXR CSXRT CJSXR

Ventiladores de simple aspiración a transmisión 89

TSA TSAT CJTSA

Ventiladores de simple aspiración a transmisión 102

CSX

Extractores centrífugos 400 ºC/2h para trabajar en el exterior

111

CJSRX

Unidades de extracción 400 °C/2h para trabajar en el exterior

121

KITS DE SOBREPRESIÓN

125

BR

Ventiladores centrífugos de alto rendimiento tipo PLUG FAN

128

CJBR

Unidades de ventilación con turbina a reacción

130

CJEC

Unidades de extracción para cocinas con motor de 2 velocidades y 400°C/2h

132

CB

Ventiladores centrífugos de media presión con turbina multipala

135

CPV

Ventiladores centrífugos anticorrosivos de material plástico

138

CMA

Ventiladores centrífugos de media presión en fundición de aluminio

142

CMC

Ventiladores centrífugos de media presión en chapa de acero

146

CMPE

Ventiladores centrífugos de media presión y simple aspiración con motor de rotor exterior

148

CMP

Ventiladores centrífugos de media presión equipados con turbina multipala

150

CMP/AL CJMP/AL

Ventiladores centrífugos de media presión equipados con turbina multipala

157

CMRE

Ventiladores centrífugos de media presión y simple aspiración, equipados con turbina con álabes hacia atrás y motor de rotor exterior

159

CMR

Ventiladores centrífugos de media presión y de gran robustez, equipados con turbina a reacción

161

CBP CBPC

Ventiladores centrífugos de media presión sin pies, equipados con turbina a reacción y salida vertical

168

CAS CAS-S

Ventiladores centrífugos de alta presión en chapa de acero y equipados con atenuador acústico

171

CA

Ventiladores centrífugos de alta presión en fundición de aluminio

178

CAM

Ventiladores centrífugos de alta presión en chapa de acero

181

CAS-X

Ventiladores centrífugos accionados a transmisión, equipados con motor eléctrico

184

CMP-X

Ventiladores centrífugos de media presión y gran robustez, accionados a transmisión con turbina a reacción o multipala

192

CMR-X

Ventiladores centrífugos de media presión y gran robustez, accionados a transmisión con turbina a reacción o multipala

201

CMRH

Ventiladores centrífugos de recirculación de gases calientes, accionados a transmisión

216

CMSH

Ventiladores centrífugos de recirculación de gases calientes, con motor directo y turbina a reacción o multipala

218

CMPH

Ventiladores centrífugos de recirculación de gases calientes, con motor directo y turbina reacción o multipala

221

CMAT

Ventiladores centrífugos de media presión para transporte de sólidos

224

CMT

Ventiladores centrífugos de media presión para transporte de sólidos

227

CAST

Ventiladores centrífugos de alta presión para transporte de sólidos

230

VENTILADORES HELICOIDALES Y EXTRACTORES DE TEJADO

VENTILADORES CENTRÍFUGOS Y EXTRACTORES EN LÍNEA

EXTRACTORES PARA EVACUACIÓN DE HUMOS

EXTRACTORES PARA ATMÓSFERAS EXPLOSIVAS ATEX Y OTRAS APLICACIONES

NUEVAS SERIES - NUEVOS PRODUCTOS

NUEVOS CATÁLOGOS

★★★★★★★★★★★★★★★★★★★★★★★★

NUEVAS OPORTUNIDADES DE NEGOCIO

VENTILADORES CENTRÍFUGOS DE BAJA PRESIÓN

RECUPERADORES DE CALOR Y UNIDADES DE FILTRACIÓN

Solicítenos información

CORTINAS DE AIRE PARA APLICACIONES COMERCIALES E INDUSTRIALES

SISTEMAS DE VENTILACIÓN PARA VIVIENDAS

Crta. de Berga, km 0.7
E-08580 St. Quirze de Besora
BARCELONA (Spain)
Tel. +34 93 852 91 11
Fax.+34 93 852 90 42

comercial@sodeca.com
Export sales: ventilation@sodeca.com
www.sodeca.com

SODECA®

CUMPLIMIENTO DE NORMAS

Los ventiladores y extractores de SODECA, cumplen con las siguientes normativas:

CALIDAD	
ISO 9001:2008	Sistemas de gestión de la calidad. Requisitos. Quality management systems -- Requirements

ENSAYOS	
ISO 5801	Ventiladores industriales. Ensayos de comportamiento en circuitos normalizados. Industrial fans -- Performance testing using standardized airways
AMCA 210-99	Ventiladores industriales. Métodos de ensayos de ventiladores y su representación de ensayos. Laboratory Methods of Testing Fans for Aerodynamic Performance Rating
UNE 100212:1990	Ventiladores. Dispositivos e instalaciones para el ensayo de ventiladores.
ISO 13350	Ventiladores industriales. Ensayos de comportamiento de ventiladores de chorro. Industrial fans -- Performance testing of jet fans
ISO 13348	Industrial fans -- Tolerances, methods of conversion and technical data presentation

VENTILADORES PARA ALTA TEMPERATURA	
EN 12101-3:2002	Sistemas de control de humos y calor. Parte 3: Especificaciones para aireadores extractores de humos y calor mecánicos. Smoke and heat control systems - Part 3: Specification for powered smoke and heat exhaust ventilators

ACÚSTICA	
ISO 3744	Acústica. Determinación de los niveles de potencia acústica de fuentes de ruido a partir de la presión acústica. Método de ingeniería para condiciones de campo libre sobre un plano reflectante. Acoustics -- Determination of sound power levels of noise sources using sound pressure -- Engineering method in an essentially free field over a reflecting plane

EQUILIBRADO Y VIBRACIONES	
ISO 1940-1	Vibraciones mecánicas. Calidad de equilibrado Mechanical vibration -- Balance quality requirements for rotors in a constant (rigid) state -- Part 1: Specification and verification of balance tolerances
ISO 10816-1	Vibraciones mecánicas. Evaluación de las vibraciones de máquinas Mechanical vibration -- Evaluation of machine vibration by measurements on non-rotating parts -- Part 1: General guidelines
ISO 14694	Ventiladores industriales. Especificaciones para equilibrado y niveles de vibración Industrial fans -- Specifications for balance quality and vibration levels

SEGURIDAD (Declaración de Conformidad CE)	
EN ISO 12100-1	Seguridad de las máquinas. Conceptos básicos, principios generales para el diseño. Parte 1: Terminología básica, metodología. Safety of machinery -- Basic concepts, general principles for design -- Part 1: Basic terminology, methodology
EN ISO 12100-2	Seguridad de las máquinas. Conceptos básicos, principios generales para el diseño. Parte 2: Principios técnicos. Safety of machinery -- Basic concepts, general principles for design -- Part 2: Technical principles
EN 60204-1	Seguridad de las máquinas. Equipo eléctrico de las máquinas. Parte 1: Requisitos generales. Safety of machinery - Electrical equipment of machines - Part 1: General requirements
EN 294	Seguridad de máquinas. Distancias de seguridad para impedir que se alcancen zonas peligrosas con los miembros superiores Safety of machinery; safety distances to prevent danger zones from being reached by the upper limbs
ISO 13857	Seguridad de máquinas. Distancias de seguridad para impedir que se alcancen zonas peligrosas con los miembros superiores e inferiores. Safety of machinery -- Safety distances to prevent danger zones being reached by upper and lower limbs
UNE 100250	Ventiladores industriales. Seguridad mecánica de los ventiladores (equivalente ISO 12499)
ISO 12499	Ventiladores industriales. Seguridad mécanica en los ventiladores Industrial fans -- Mechanical safety of fans -- Guarding

DIRECTIVAS	
Directiva 2006/42/CE	Directiva de máquinas Machinery Directive
Directiva 2006/95/CE	Directiva de baja tensión Low Voltage Directive
Directiva 2004/108/CE	Directiva compatibilidad electromagnética EMC Directive
Directiva 89/106/CE	Directiva productos de construcción Construction Products Directive (CPD)
Directiva 2009/125/CE	Directiva de requisitos de diseño ecológico para productos que utilizan energía. Ecodesign Requirements for Energy-related Products Directive

EJECUCIONES ATEX	
Directiva ATEX 94/9/CE	Aparatos y sistemas de protección para uso en atmósferas potencialmente explosivas Equipment and protective systems intended for use in potentially explosive atmospheres
EN 14986	Diseño de ventiladores para trabajar en atmósferas potencialmente explosivas. Design of fans working in potentially explosive atmospheres
EN 13463-1	Equipos no eléctricos destinados a atmósferas potencialmente explosivas. Parte 1: Requisitos y metodología básica. Non-electrical equipment for use in potentially explosive atmospheres - Part 1: Basic method and requirements
EN 1127-1	Atmósferas explosivas. Prevención y protección contra la explosión. Parte 1: Conceptos básicos y metodología. Explosive atmospheres - Explosion prevention and protection - Part 1: Basic concepts and methodology

Nuestro departamento de diseño, investigación y desarrollo trabaja intensamente para mejorar día a día la calidad y eficiencia de nuestros productos.

DISEÑO, INVESTIGACIÓN Y DESARROLLO

Las modernas instalaciones de nuestro laboratorio de ensayos aerodinámicos, con una superfície de más de 450 m^2, son el centro neurálgico del desarrollo de todos nuestros productos. Aquí obtenemos la máxima fiabilidad en los resultados de los estrictos controles a los que sometemos tanto productos como procesos de fabricación.

Hemos iniciado además, una nueva etapa en el estudio y diseño de nuevas tendencias en ventilación que ayuden a la preservación del medio ambiente y al ahorro energético.

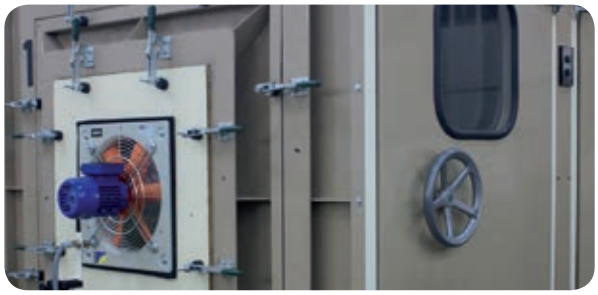

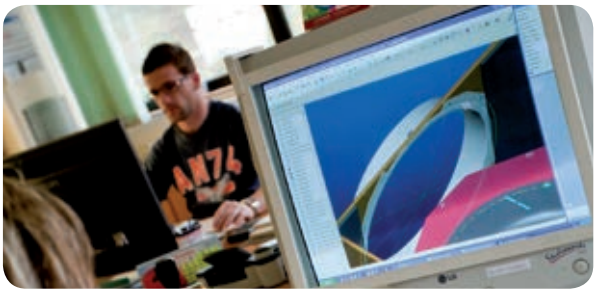

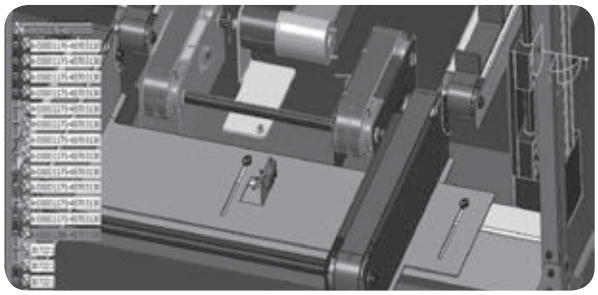

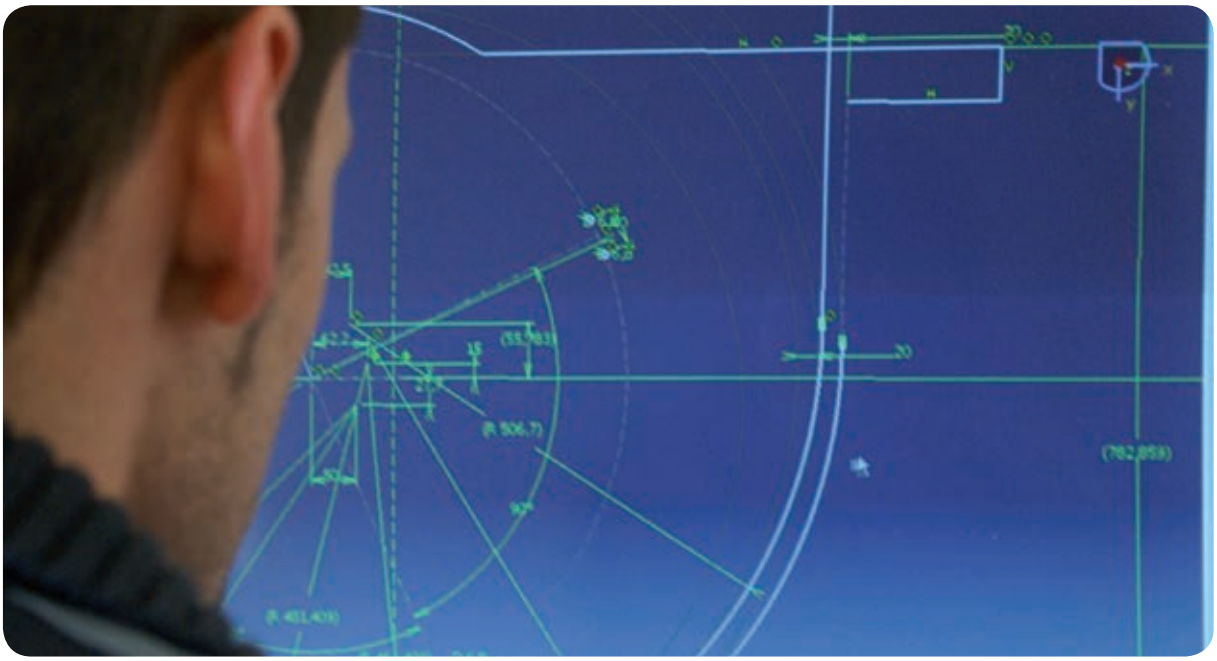

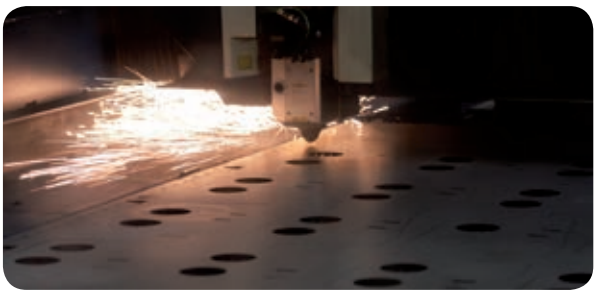

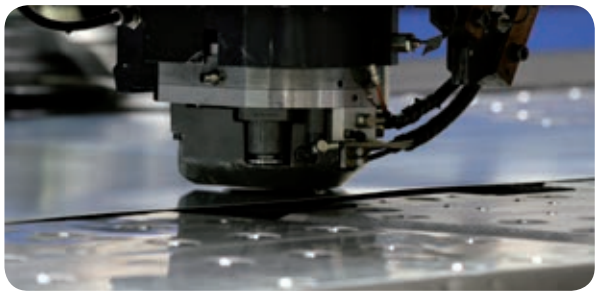

ECOMECA
CE

NUESTRAS TURBINAS

Turbina CSXR

Turbina con alabes a reacción, de simple aspiración y media presión

Turbina NEOLINEO

Turbina helicocentrífuga, para sentido del aire lineal, con presiones elevadas

Turbina CMR

Turbina con alabes a reacción, de simple aspiración y gran robustez, para grandes caudales y presiones, con alto rendimiento

Turbina CBD

Turbina multipala de doble aspiración, con alabes a acción, de baja presión

Turbina CMRH

Turbina con alabes a reacción, de simple aspiración y gran robustez, diseñada para trabajar con altas temperaturas

Turbina CDXR

Turbina con alabes a reacción, de doble aspiración, para grandes caudales

Turbina CA-CAM

Turbinas diseñadas para obtener altas presiones

Turbina CMP

Turbina multipala de simple aspiración, con alabes a acción, de media presión

Turbina CMT

Turbinas de gran robustez, diseñadas para el transporte de polvo y materiales sólidos

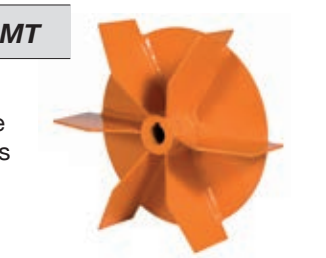

SV
SV/PLUS
SV/ECO

SV: Extractores en línea para conductos, con bajo nivel sonoro montados dentro de una envolvente acústica
SV/PLUS: Extractores en línea para conductos, con bajo nivel sonoro montados dentro de una envolvente acústica, con aislamiento de 50mm
SV/ECO: Extractores en línea para conductos, con bajo nivel sonoro montados dentro de una envolvente acústica, con aislamiento de 50 mm, equipados con motor EC

Ventilador:
- Envolvente acústica recubierta de material fonoabsorvente
- SV: Turbina con álabes a reacción, excepto modelos 125-150-200, con turbina multipala
- SV/PLUS: Todos los modelos equipados con turbina multipala
- SV/ECO: Todos los modelos equipados con turbina a reacción
- Bridas normalizadas en aspiración e impulsión, para facilitar la instalación en conductos
- Se suministran con 4 pies soporte, que facilita su montaje
- Dirección aire sentido lineal
- Los modelos T están equipados con temporizador ajustable entre 1 y 5 min

SV

SV/PLUS

SV/ECO

Motor:
- Motores de rotor exterior, con protector térmico incorporado, clase F, con rodamientos a bolas, protección IP54
- Monofásicos 230V-50/60Hz regulables
- Temperatura máxima del aire a transportar: + 50ºC
- SV/ECO: Motor brushless-EC, de alta eficiencia controlados electronicamente mediante un potenciometro de 10KΩ MTP010, o una señal exterior de 0-10VDC

Acabado:
- Anticorrosivo en resina de poliester, polimerizada a 190ºC previo desengrase alcalino y pretratamiento libre de fosfatos

Código de pedido

SV — 150/H — (T)

- **SV**: SV: Extractores en línea para conductos
  SV/PLUS: Extractores en línea para conductos con aislamiento de 50mm
  SV/ECO: Extractores en línea para conductos con motor EC
- **150**: Diámetro boca en mm
- **H**: Nivel caudal. H: Caudal alto L: Caudal bajo
- **(T)**: Referencia con T incorpora temporizador

Características técnicas

Modelo	Velocidad (r/min)	Intensidad máxima admisible 230V (A)	Potencia instalada (kW)	Caudal máximo (m^3/h)	Nivel sonoro irradiado dB(A)	Peso aprox. (Kg)
SV-125/H	2720	0,65	0,11	400	32	5,2
SV-125/H-T	2720	0,65	0,11	400	32	5,2
SV-150/H	2580	1,00	0,16	560	40	6,8
SV-150/H-T	2580	1,00	0,16	560	40	6,8
SV-200/H	1400	0,75	0,12	880	44	8,0
SV-200/H-T	1400	0,75	0,12	880	44	8,0
SV-200/L	1450	0,70	0,09	760	42	8,0
SV-250/H	2500	0,85	0,18	1300	48	10,8
SV-250/L	2680	0,75	0,16	1000	46	10,8
SV-315/H	1400	0,65	0,12	2100	50	21,0
SV-350/H	1400	0,95	0,14	2850	51	28,5
SV-400/H	1350	1,80	0,30	3500	53	38,0

Características técnicas

Modelo	Velocidad (r/min)	Intensidad máxima admisible (A) 230V	Potencia instalada (kW)	Caudal máximo (m^3/h)	Nivel sonoro irradiado* dB(A)	Peso aprox. (Kg)
SV/PLUS-125/H	2335	0,33	0,08	260	30	12,0
SV/PLUS-160/H	2480	0,59	0,14	465	36	13,0
SV/PLUS-200/H	1550	0,72	0,17	700	37	17,0
SV/PLUS-250/H	2082	1,15	0,27	1050	38	18,0

* Nivel de presión sonora en dB(A) obtenido a 1,5m de distancia

Modelo	Velocidad (r/min)	Intensidad máxima admisible (A) 230V	Potencia instalada (kW)	Caudal máximo (m^3/h)	Nivel presión sonora a 50% de velocidad máx * dB(A)	Peso aprox. (Kg)
SV/ECO-125/H	4480	0,46	0,055	367	29	12,0
SV/ECO-160/H	3490	0,99	0,114	565	28	19,0
SV/ECO-200/H	3380	1,48	0,192	914	39	24,0
SV/ECO-250/H	3220	1,69	0,213	1107	32	24,0
SV/ECO-315/H	3580	2,8	0,448	1638	49	31,0

* Nivel de presión sonora en dB(A) obtenido a 1,5m de distancia

Erp. Características del punto de máxima eficiencia (BEP)

MC Categoría de medición
EC Categoría de eficiencia
S Estática
T Total
VSD Variador de velocidad
SR Relación específica
ηe[%] Eficiencia
N Grado de eficiencia
[kW] Potencia eléctrica
[m^3/h] Caudal
[mmH_2O] Presión estática o total (Según EC)
[RPM] Velocidad

Modelo	MC	EC	VSD	SR	ηe[%]	N	(kW)	(m^3/h)	(mmH_2O)	(RPM)
SV-125/H	-	-	-	-	-	-	0,118	207	29,9	2768
SV-125/H-T	-	-	-	-	-	-	0,118	207	29,9	2768
SV-150/H	-	-	-	-	-	-	0,125	296	40,3	2761
SV-150/H-T	-	-	-	-	-	-	0,125	296	40,3	2761
SV-200/H	-	-	-	-	-	-	0,102	434	17,1	1438
SV-200/H-T	-	-	-	-	-	-	0,102	434	17,1	1438
SV-200/L	-	-	-	-	-	-	0,113	396	16,0	1463
SV-250/L	-	-	-	-	-	-	0,119	381	38,7	2767
SV-315/H	-	-	-	-	-	-	0,125	991	18,0	1412
SV-350/H	A	S	NO	1,00	43,4%	60,4	0,240	1537	24,9	1401
SV-400/H	A	S	NO	1,00	45,6%	60,6	0,377	1701	37,1	1364
SV/PLUS-125/H	-	-	-	-	-	-	0,064	116	22,96	2368
SV/PLUS-160/H	-	-	-	-	-	-	0,105	231	33,96	2485
SV/PLUS-200/H	-	-	-	-	-	-	0,123	295	28,26	1619
SV/PLUS-250/H	A	S	NO	1,00	27,1%	38,2	0,176	645	27,03	2141
SV/ECO-125/H	-	-	-	-	-	-	0,053	200	20,30	4480
SV/ECO-160/H	-	-	-	-	-	-	0,110	307	48,49	3490
SV/ECO-200/H	A	S	INCLUDED	1,00	47,7%	66,0	0,183	505	55,62	3380
SV/ECO-250/H	A	S	INCLUDED	1,00	47,5%	65,1	0,209	597	53,77	3220
SV/ECO-315/H	A	S	INCLUDED	1,00	48,8%	63,1	0,433	902	77,23	3580

Características acústicas

Los valores indicados se determinan mediante medidas de potencia sonora en dB(A) obtenidas en campo libre a una distancia equivalente a dos veces la envergadura del ventilador más el diámetro de la turbina, con un mínimo de 1,5m.

Espectro de potencia sonora Lw(A) en dB(A) por banda de frecuencia en Hz

Modelo	63	125	250	500	1000	2000	4000	8000
125/H	22	32	36	34	33	34	30	24
150/H	31	41	42	44	45	46	42	36
200/H	31	42	47	51	50	47	43	33
200/L	29	39	46	47	47	46	45	37
250/H	32	42	47	54	55	53	50	41
250/L	33	43	47	53	51	50	48	41
315/H	34	44	49	56	57	55	52	43
350/H	38	48	52	59	60	58	56	47
400/H	40	50	54	61	62	60	58	49

Modelo	63	125	250	500	1000	2000	4000	8000
SV/PLUS-125/H	35	46	52	57	64	62	55	48
SV/PLUS-160/H	43	54	61	66	72	71	67	63
SV/PLUS-200/H	43	55	58	62	69	68	66	61
SV/PLUS-250/H	49	58	64	70	72	80	70	65
SV/ECO-125/H	31	41	54	56	45	45	40	44
SV/ECO-160/H	39	49	63	60	49	51	48	46
SV/ECO-200/H	42	52	66	60	56	54	51	52
SV/ECO-250/H	48	57	70	64	66	59	53	52
SV/ECO-315/H	50	59	73	67	68	65	58	55

Dimensiones mm

SV

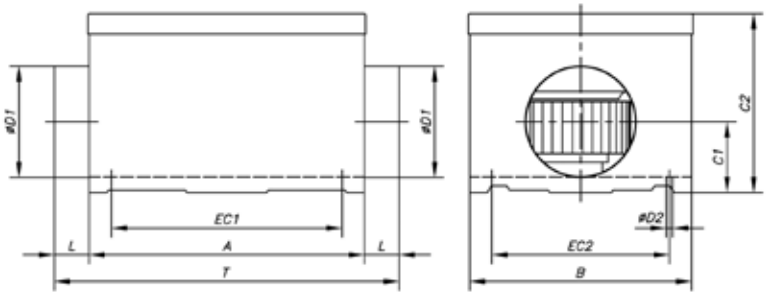

Modelo	A	B	C1	C2	øD1	L	øD2	EC1	EC2	T
SV-125/H	310	250	80	201	125	36,5	7	260	200	383
SV-150/H	370	290	92	222	150	34,5	7	320	240	439
SV-200/H	430	340	117	246	200	34,5	7	380	290	499
SV-200/L	430	340	117	246	200	34,5	7	380	290	499
SV-250/H	480	395	140	296	250	51,5	7	430	345	583
SV-250/L	480	395	140	296	250	51,5	7	430	345	583
SV-315/H	565	490	173,5	370	315	55	8,5	515	440	675
SV-350/H	650	550	200	410	355	57	8,5	600	500	764
SV-400/H	725	610	200	454	400	70	8,5	675	560	865

SV/PLUS

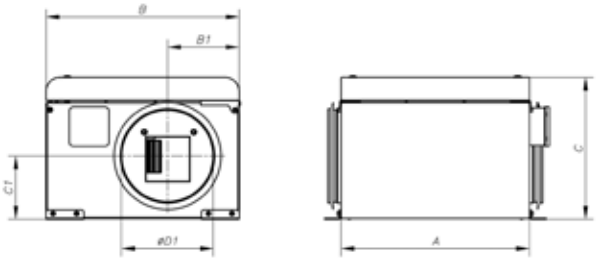

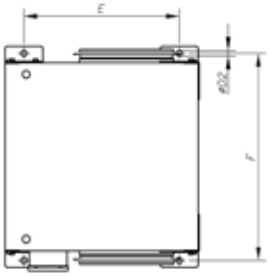

Modelo	A	B	B1	C	C1	øD1	øD2	E	F
SV/PLUS-125/H	400	410	277	300	171,5	125	12,5	330	440
SV/PLUS-160/H	400	410	148,5	300	142,5	160	12,5	330	440
SV/PLUS-200/H	444	444	222	420	251,5	200	12,5	364	484
SV/PLUS-250/H	444	444	222	420	221,5	250	12,5	364	484

SV/ECO

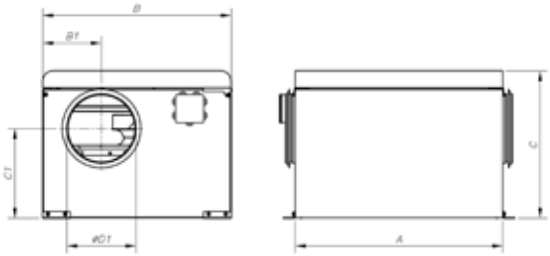

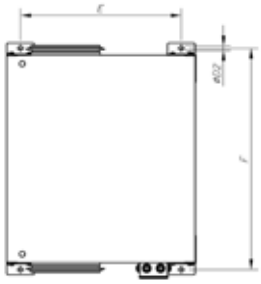

Modelo	A	B	B1	C	C1	øD1	øD2	E	F
SV/ECO-125	400	410	205	325	165,5	125	12,5	330	440
SV/ECO-160	550	485	149	340	194,5	160	12,5	405	590
SV/ECO-200	600	545	170	425	259,5	200	12,5	465	640
SV/ECO-250	600	545	194	425	234,5	250	12,5	465	640
SV/ECO-315	675	595	227,5	475	251,5	315	12,5	515	715

Curvas características

Q= Caudal en m³/h, m³/s y cfm Pe= Presión estática en mm.c.a., Pa e inwg

SV

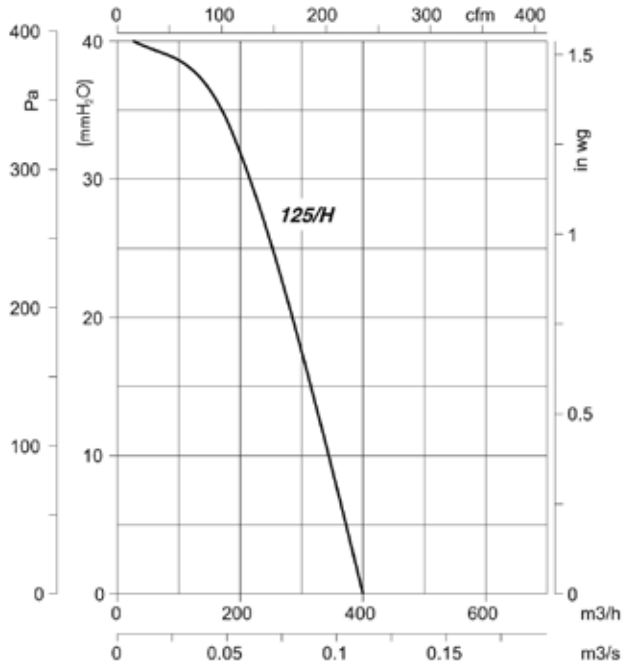

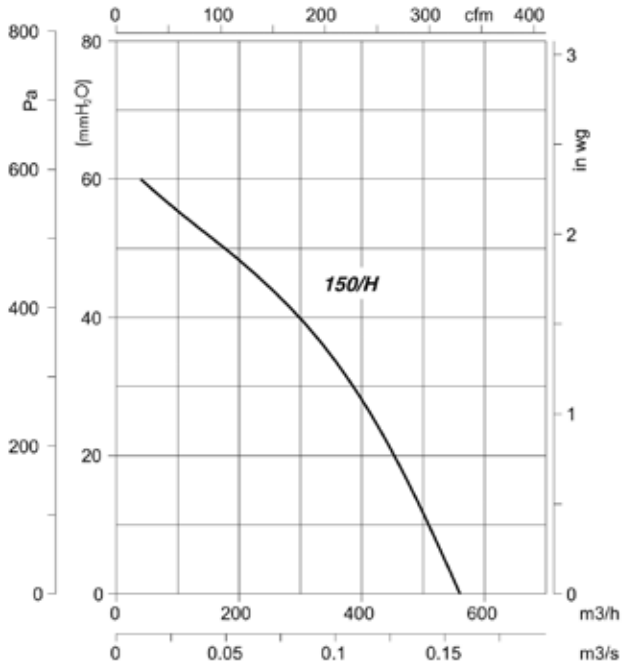

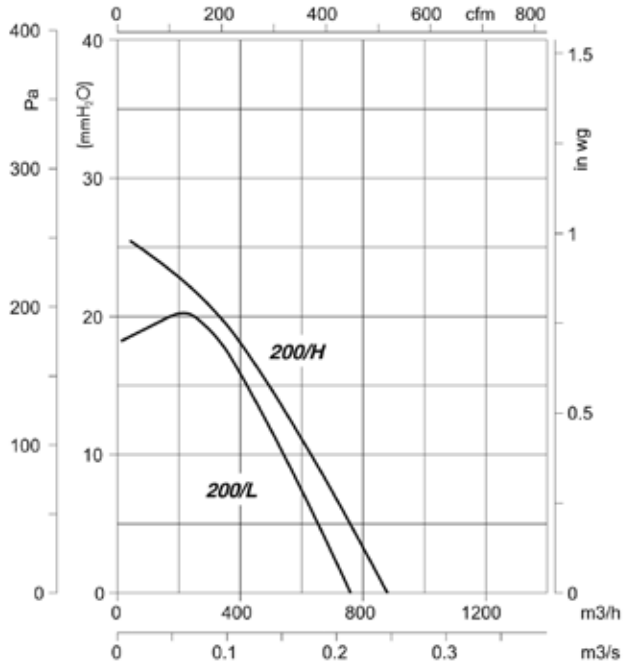

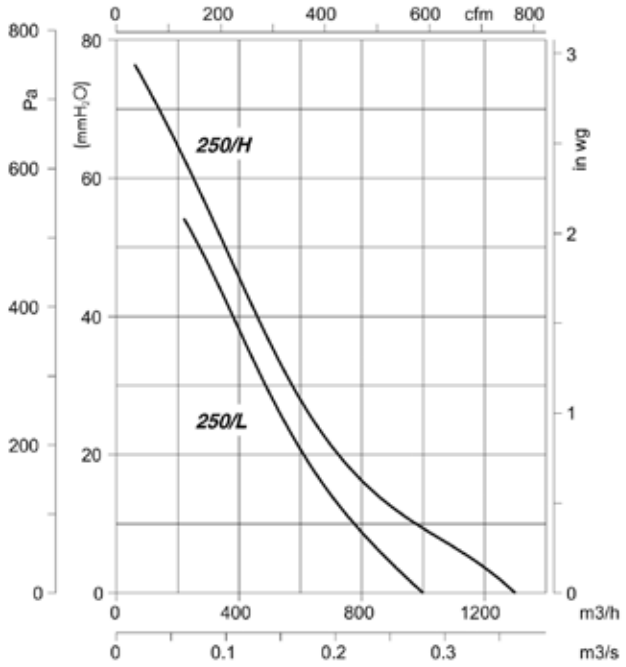

Curvas características

Q= Caudal en m³/h, m³/s y cfm Pe= Presión estática en mm.c.a., Pa e inwg

SV

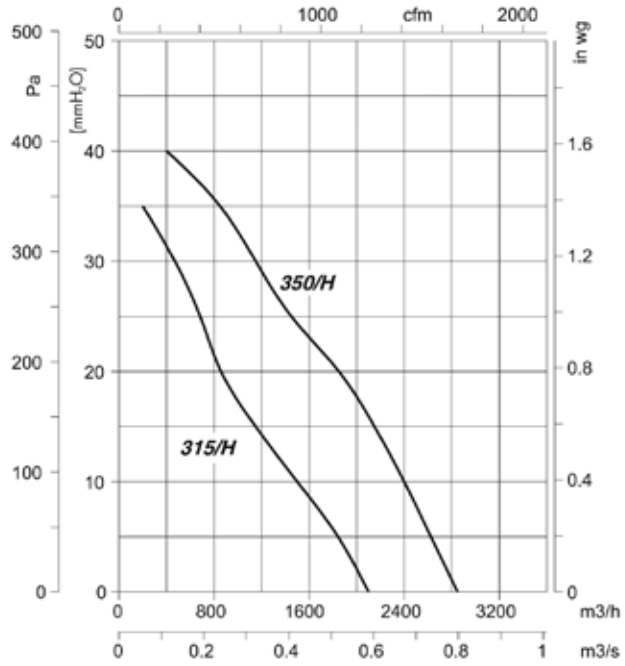

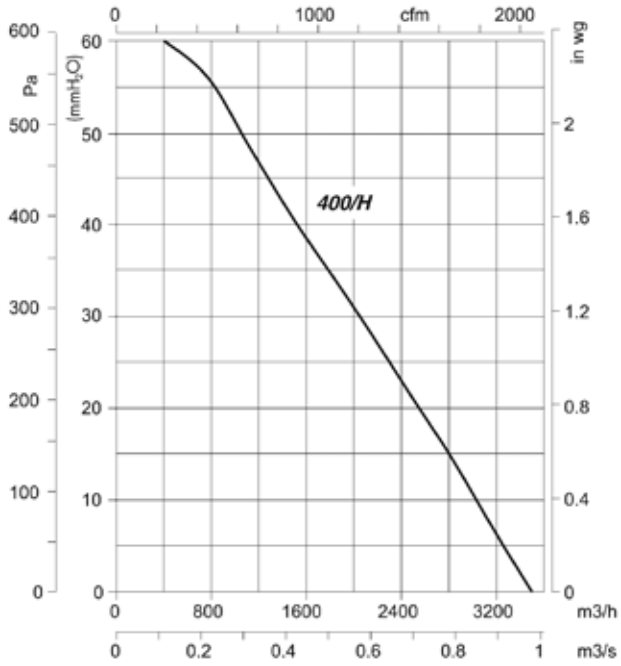

SV/PLUS

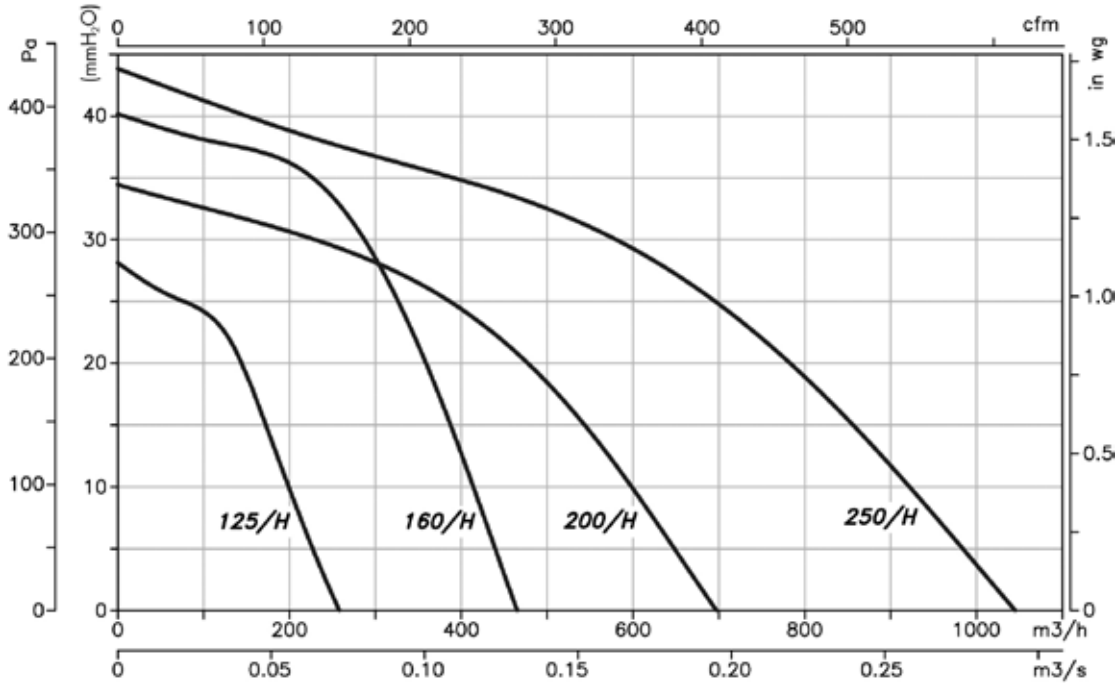

Curvas características

Q= Caudal en m³/h, m³/s y cfm Pe= Presión estática en mm.c.a., Pa e inwg

SV/ECO

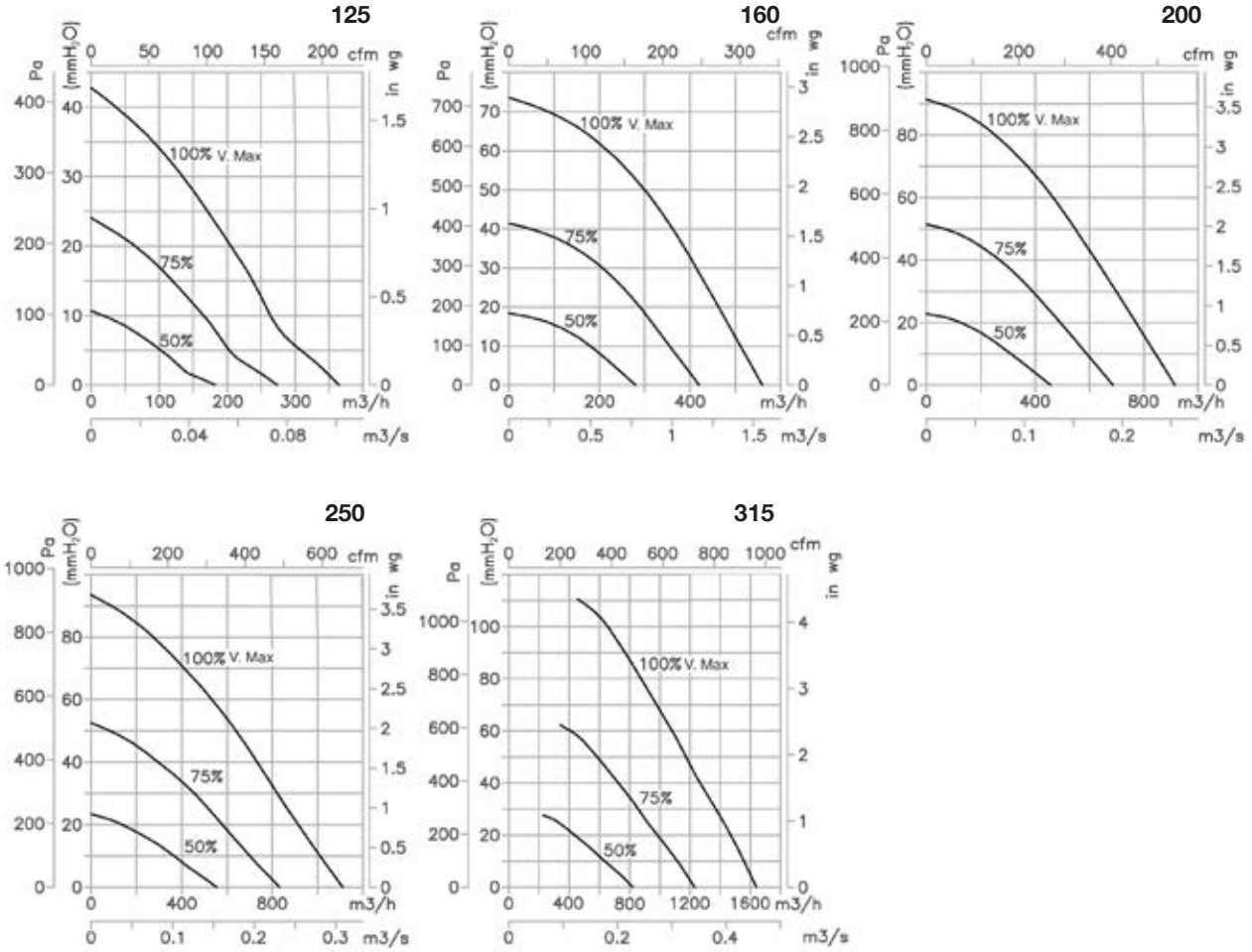

Accesorios

Ver apartado accesorios.

CJBC
CJBC/ECO

CJBC: Unidades de extracción compactas de accionamiento directo para viviendas comunitarias
CJBC/ECO: Unidades de extracción compactas de accionamiento directo para viviendas comunitarias con control de presión constante

Ventilador:
- Estructura en chapa de acero galvanizado, con aislamiento térmico y acústico
- Turbina con álabes hacia delante, en chapa de acero galvanizado
- Prensaestopas para entrada de cable
- CJBC/ECO: incorpora presostato y regulador de velocidad mediante convertidor de frecuencia para mantener una presión constante

CJBC

CJBC/ECO

Motor:
- Motores cerrados con protector térmico incorporado, clase F, con rodamientos a bolas, protección IP54
- Monofásicos 220-240V-50Hz , y trifásicos 220-240/380-415V-50Hz
- Temperatura máxima del aire a transportar: -20ºC + 60ºC

Acabado:
- Anticorrosivo en chapa de acero galvanizado

Bajo demanda:
- Con impulsión circular

Ejemplo de aplicación

OPCIÓN CONTROL AUTOREGULABLE

CJBC

BE ALIZE

EA

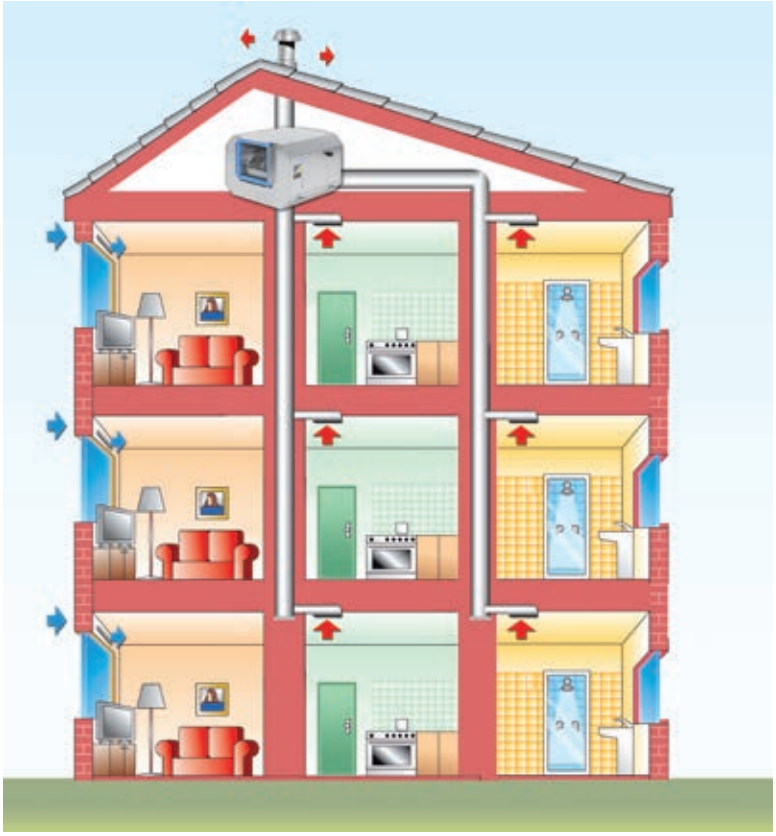

OPCIÓN CONTROL HIGRORREGULABLE

CJBC/ECO

BE ALIZE-H

EA-A-HY

Código de pedido

CJBC — 2525 — 6M — 1/3 — CIR

- **CJBC**: CJBC: Unidades de extracción compactas de accionamiento directo para viviendas comunitarias

  CJBC/ECO: Unidades de extracción compactas de accionamiento directo para viviendas comunitarias con control de presión constante
- **2525**: Tamaño turbina mm

mm	pulg
1919	7/7
2525	9/9
2828	10/10
3333	12/12
3939	15/15

- **6M**: Número de polos motor
  4=1400 r/min 50 Hz
  6=900 r/min 50 Hz
- T=Trifásico
  M=Monofásico
- **1/3**: Potencia motor (CV)
- **CIR**: Entrada y salida circular

Características técnicas

Modelo	Velocidad (r/min)	Equivalencia Pulgadas	Intensidad máxima admisible (A) 230V	400V	Potencia instalada (kW)	Caudal máximo (m^3/h)	Nivel sonoro dB(A)	Peso aprox. (Kg)
CJBC-1919-4M 1/5	1230	7/7	1,40		0,15	1368	58	15,7
CJBC-1919-6M 1/10	820	7/7	0,85		0,08	1107	53	15,7
CJBC-2525-4M 3/4	1310	9/9	4,50		0,55	3240	70	23,3
CJBC-2525-6M 1/3	830	9/9	2,20		0,25	2430	61	22,3
CJBC-2828-4M 3/4	1310	10/10	4,50		0,55	3555	70	27,3
CJBC-2828-6M 1/3	830	10/10	2,20		0,25	2880	61	26,2
CJBC-3333-6M 1	850	12/12	6,00		0,75	5400	70	38,3
CJBC-3333-6T 1 1/2	850	12/12	6,60	3,80	1,10	7020	74	38,7
CJBC-3939-6T 3	890	15/15	10,90	6,30	2,20	10710	74	58,0
CJBC/ECO-3333-6T 1 1/2	850	12/12	6,60	3,80	1,10	7020	74	40,7
CJBC/ECO-3939-6T 3	890	15/15	10,90	6,30	2,20	10710	74	60,0

Erp. Características del punto de máxima eficiencia (BEP)

Ver características del punto de máxima eficiencia (BEP) de la serie CBD

Características acústicas

Los valores indicados se determinan mediante medidas de potencia sonora en dB(A) obtenidas en campo libre a una distancia equivalente a dos veces la envergadura del ventilador más el diámetro de la turbina, con un mínimo de 1,5m.

Espectro de potencia sonora Lw(A) en dB(A) por banda de frecuencia en Hz Velocidad máxima

Modelo	63	125	250	500	1000	2000	4000	8000
CJBC-1919-4M 1/5	43	54	58	62	64	63	62	53
CJBC-1919-6M 1/10	38	49	53	57	59	58	57	48
CJBC-2525-4M 3/4	55	66	70	74	76	75	74	65
CJBC-2525-6M 1/3	46	57	61	65	67	66	65	56
CJBC-2828-4M 3/4	55	66	70	74	76	75	74	65
CJBC-2828-6M 1/3	46	57	61	65	67	66	65	56

Modelo	63	125	250	500	1000	2000	4000	8000
CJBC-3333-6M 1	55	66	70	74	76	75	74	65
CJBC-3333-6T 1 1/2	59	70	74	78	80	79	78	69
CJBC-3939-6T 3	61	72	77	81	83	81	80	71
CJBC/ECO-3333-6T 1 1/2	59	70	74	78	80	79	78	69
CJBC/ECO-3939-6T 3	61	72	77	81	83	81	80	71

Versión con entrada y salida circular

Dimensiones mm

CJBC

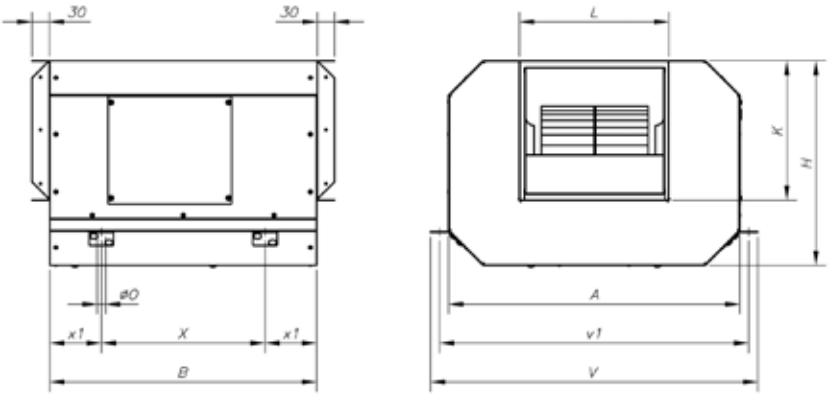

Modelo	A	B	H	K	L	øO	V	v1	X	x1
CJBC-1919-4M-1/5	480	440	340	210	225	15	540	510	270	85
CJBC-1919-6M-1/10	480	440	340	210	225	15	540	510	270	85
CJBC-2525-4M-3/4	630	575	405	265	291	15	690	660	375	100
CJBC-2525-6M-1/3	630	575	405	265	291	15	690	660	375	100
CJBC-2828-4M-3/4	696	645	460	290	320	15	755	725	445	100
CJBC-2828-6M-1/3	696	645	460	290	320	15	755	725	445	100
CJBC-3333-6M-1	825	760	535	345	379	15	885	855	510	125
CJBC-3333-6T-1 1/2	825	760	535	345	379	15	885	855	510	125
CJBC-3939-6T-3	910	900	636	405	467	15	970	940	650	125

CJBC/ECO

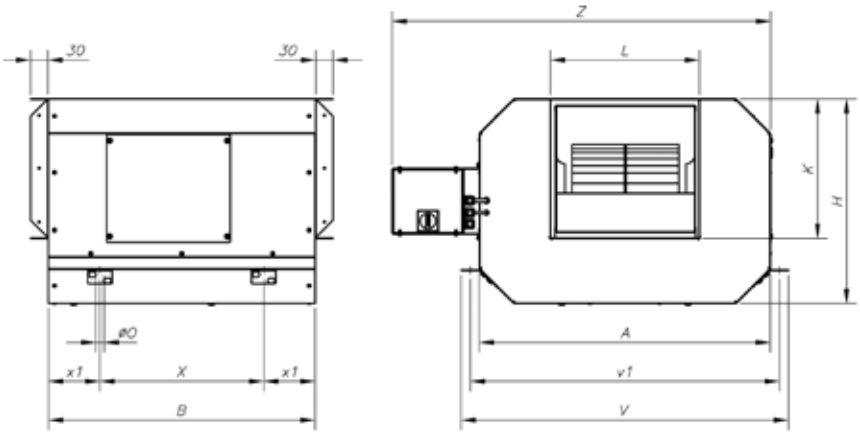

Modelo	A	B	H	K	L	øO	V	v1	X	x1	Z
CJBC/ECO-3333-6T-1 1/2	825	760	535	345	379	15	885	855	510	125	1080
CJBC/ECO-3939-6T-3	910	900	636	405	467	15	970	940	650	125	1200

Curvas Características

Q= Caudal en m³/h, m³/s y cfm Pe= Presión estática en mm.c.a., Pa e inwg

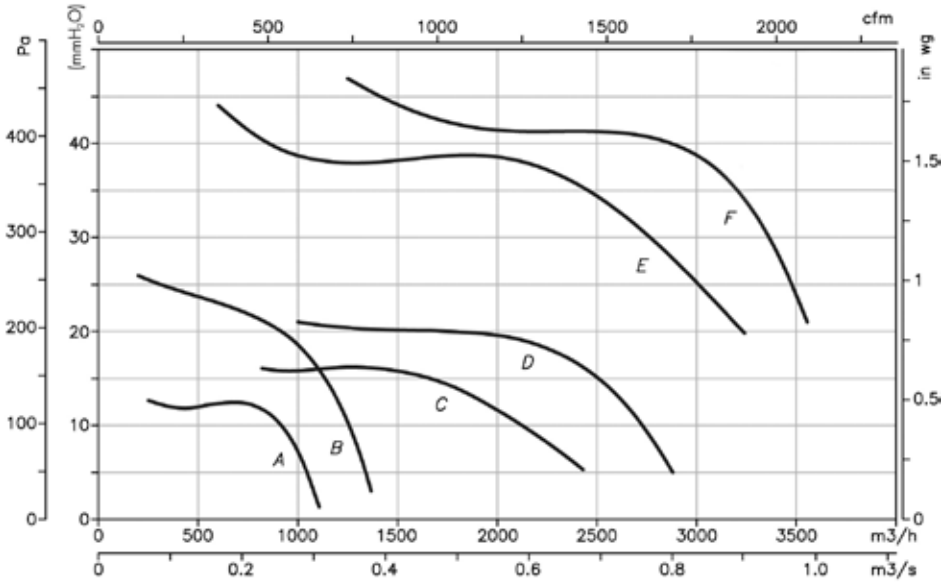

A: 1919-6M 1/10
B: 1919-4M 1/5
C: 2525-6M 1/3
D: 2828-6M 1/3
E: 2525-4M 3/4
F: 2828-4M 3/4

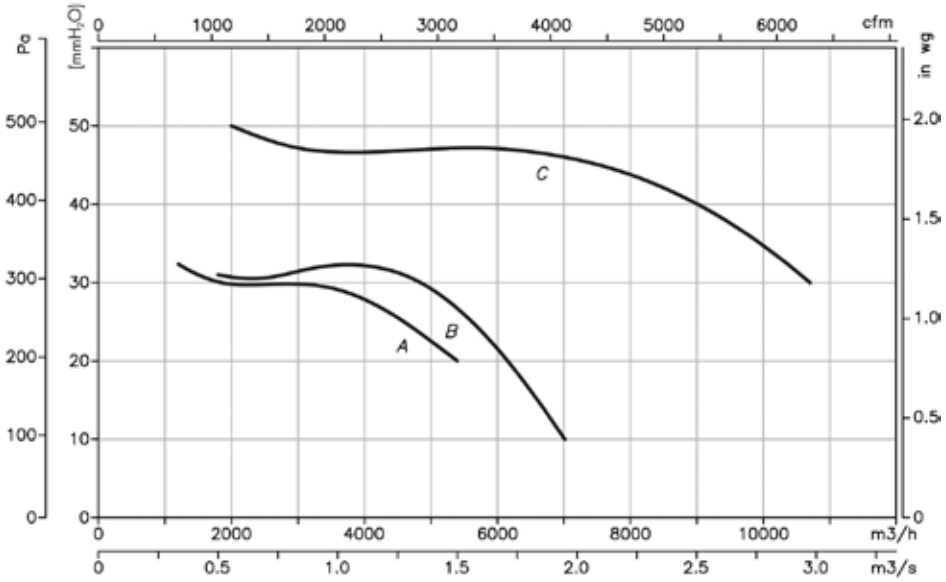

A: 3333-6M 1
B: 3333-6T 1 1/2
C: 3939-6T 3

Accesorios

Ver apartado accesorios.

Reguladores electrónicos de velocidad

Bocas de salida para viviendas

Bocas de aspiración/ impulsión

Entradas de aire para viviendas

Sensores inteligentes

Silenciador

Plemum

Tapa circular

NEOLINEO

Extractores en línea para conductos con cuerpo extraíble y tamaño reducido con rodamientos a bolas de Larga Duración

Ventilador:
- Envolvente en material plástico autoextinguible V0
- Caja de bornes externa, con posición variable
- Instalación rápida y sencilla
- Los modelos T están equipados con temporizador

Motor:
- Motores con rodamientos a bolas de Larga Duración, protección IPX4, de dos velocidades y regulables
- Monofásicos 220-240V 50/60 Hz
- Temperatura de trabajo:-10ºC +60ºC

Acabado:
- En material plástico, de color blanco, autoextinguible al fuego V0

Código de pedido

NEOLINEO — 100 — (Q) — (T)

- NEOLINEO: Extractores en línea para conductos con cuerpo extraíble
- 100: Diámetro boca en mm
- (Q): Referencia con Q, nivel caudal bajo
- (T): Referencia con T, incorpora temporizador

Características técnicas

Modelo	Velocidad max / min (r/min)	Intensidad máxima admisible 230V (A)	Potencia instalada (W)	Caudal máximo (m^3/h)	Nivel sonoro irradiado* dB(A)	Peso aprox. (Kg)
NEOLINEO-100-Q	2450/2070	0,07/0,05	15/12	200/155	29/25	1,2
NEOLINEO-100-Q T	2450/2070	0,07/0,05	15/12	200/155	29/25	1,2
NEOLINEO-100	2170/1590	0,11/0,09	23/20	255/180	30/25	1,8
NEOLINEO-100 T	2170/1590	0,11/0,09	23/20	255/180	30/25	1,8
NEOLINEO-125	2300/1600	0,15/0,11	33/25	365/250	33/27	1,8
NEOLINEO-125 T	2300/1600	0,15/0,11	33/25	365/250	33/27	1,8
NEOLINEO-150	2290/1520	0,26/0,18	58/40	550/385	33/28	2,4
NEOLINEO-150 T	2290/1520	0,26/0,18	58/40	550/385	33/28	2,4
NEOLINEO-160	2290/1520	0,26/0,18	58/40	550/385	34/28	2,4
NEOLINEO-160 T	2290/1520	0,26/0,18	58/40	550/385	34/28	2,4
NEOLINEO-200-Q	2720/1780	0,37/0,22	75/45	950/700	36/30	3,7
NEOLINEO-200	3120/1990	0,63/0,21	74/22	1060/790	38/32	3,7
NEOLINEO-200-Q T	2720/1780	0,37/0,22	75/45	950/700	36/30	3,7
NEOLINEO-250-Q	2520/1740	0,50/0,40	110/85	990/720	39/37	7,1
NEOLINEO-250	3010/1720	1,06/0,26	124/27	1250/650	57/43	5,3
NEOLINEO-315	2350/1800	1,60/0,83	240/119	1900/1400	60/53	9,5

**Los niveles de presión sonora irradiados, están obtenidos a 3 metros en campo libre, con tubos rígidos en aspiración y descarga.*

Erp. Características del punto de máxima eficiencia (BEP)

MC	Categoría de medición	**ηe[%]**	Eficiencia
EC	Categoría de eficiencia	**N**	Grado de eficiencia
	S Estática	**[kW]**	Potencia eléctrica
	T Total	**[m^3/h]**	Caudal
VSD	Variador de velocidad	**[mmH_2O]**	Presión estática o total (Según EC)
SR	Relación específica	**[RPM]**	Velocidad

Modelo	MC	EC	VSD	SR	ηe[%]	N	(kW)	(m^3/h)	(mmH_2O)	(RPM)
NEOLINEO-315	C	S	NO	1,00	33,5%	50,1	0,261	1061	30,27	2350

Dimensiones mm

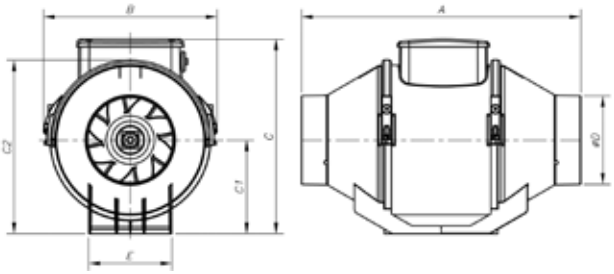

Modelo	A	B	C	C1	C2	øD	E
NEOLINEO-100-Q	231	156	174	82	152	96	95
NEOLINEO-100-Q T	231	156	174	82	152	96	95
NEOLINEO-100	303	188,5	211	101,5	189	96	90
NEOLINEO-100 T	303	188,5	211	101,5	189	96	90
NEOLINEO-125	258	188,5	211	101,5	189	122	90
NEOLINEO-125 T	258	188,5	211	101,5	189	122	90
NEOLINEO-150	294	214,5	234	112,5	212	146	110
NEOLINEO-150 T	294	214,5	234	112,5	212	146	110
NEOLINEO-160	272,5	214,5	234	112,5	212	156	110
NEOLINEO-160 T	272,5	214,5	234	112,5	212	156	110
NEOLINEO-200-Q	300	234,5	260,5	125,5	235	196	140
NEOLINEO-200	300	234,5	260,5	125,5	235	196	140
NEOLINEO-200 T	300	234,5	260,5	125,5	235	196	140
NEOLINEO-250-Q	385	300	317	152,5	292	247	176,5
NEOLINEO-250	385	300	317	152,5	292	247	176,5
NEOLINEO-315	448	361,5	392,5	188,5	359	312	220,5

Curvas Características

Q= Caudal en m³/h
Pe= Presión estática en mm.c.a., Pa

Velocidad Máxima
Velocidad Mínima

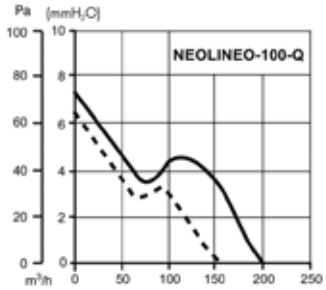

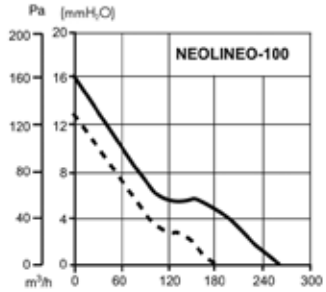

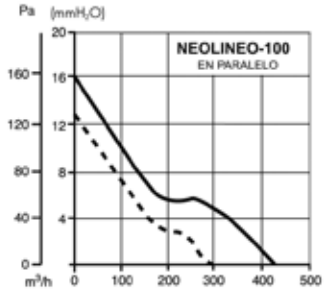

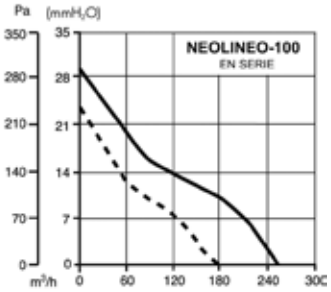

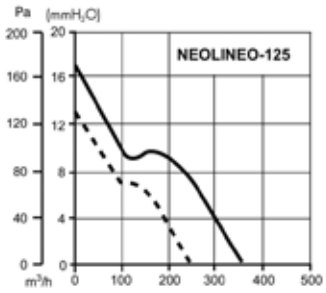

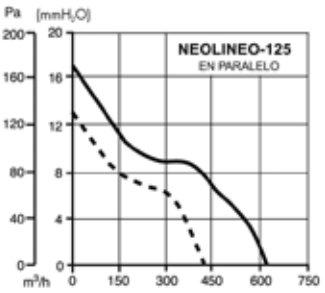

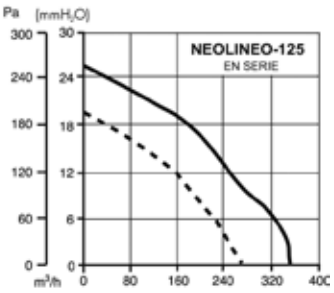

Curvas Características

Q= Caudal en m³/h
Pe= Presión estática en mm.c.a., Pa

Velocidad Máxima
Velocidad Mínima

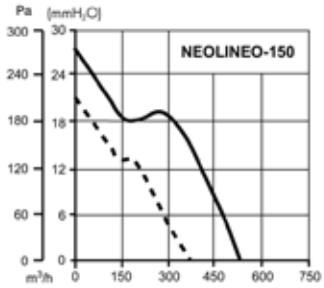

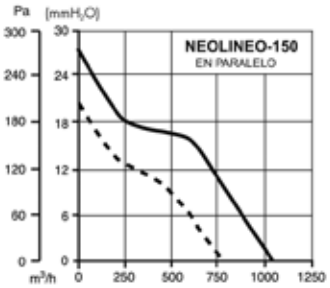

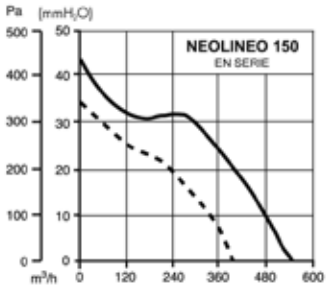

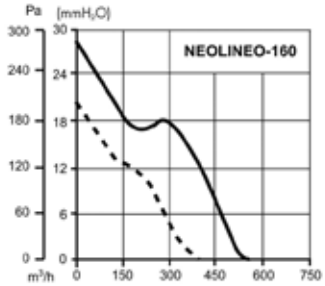

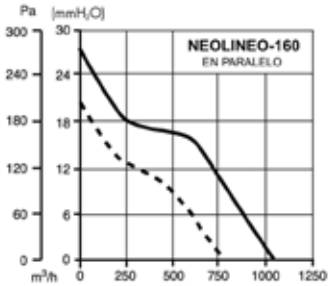

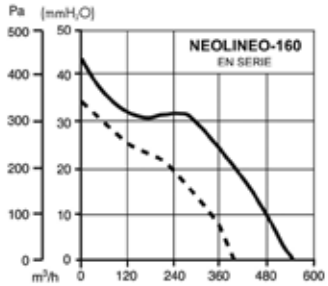

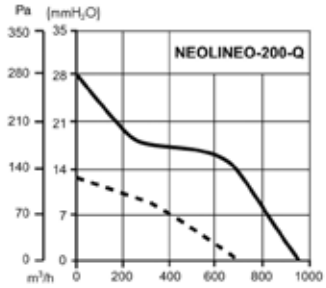

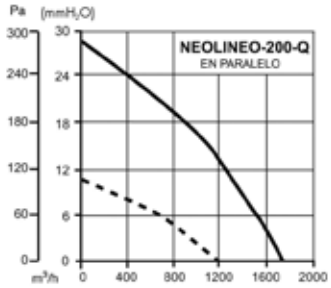

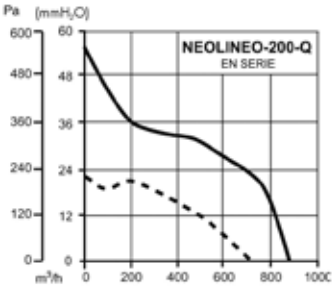

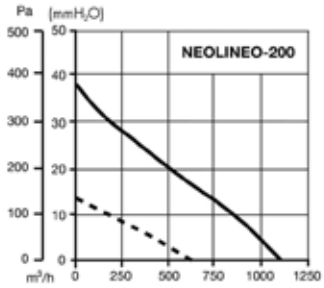

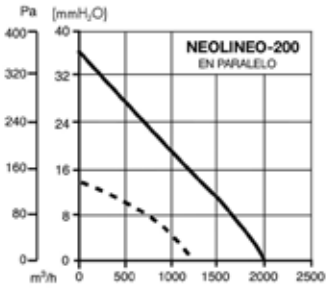

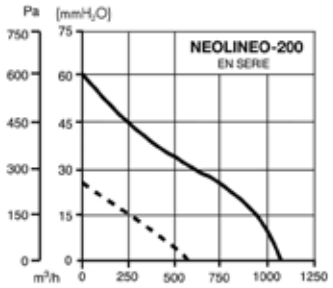

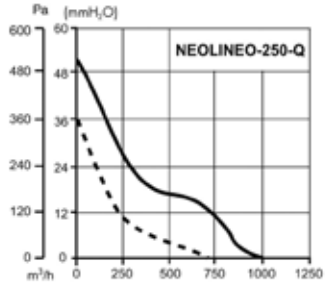

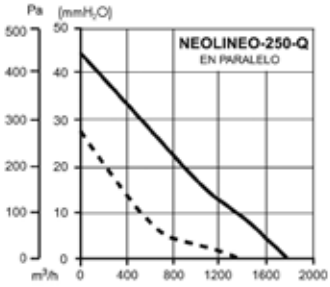

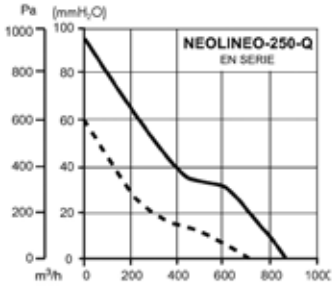

Curvas Características

Q= Caudal en m³/h
Pe= Presión estática en mm.c.a., Pa

Velocidad Máxima
Velocidad Mínima

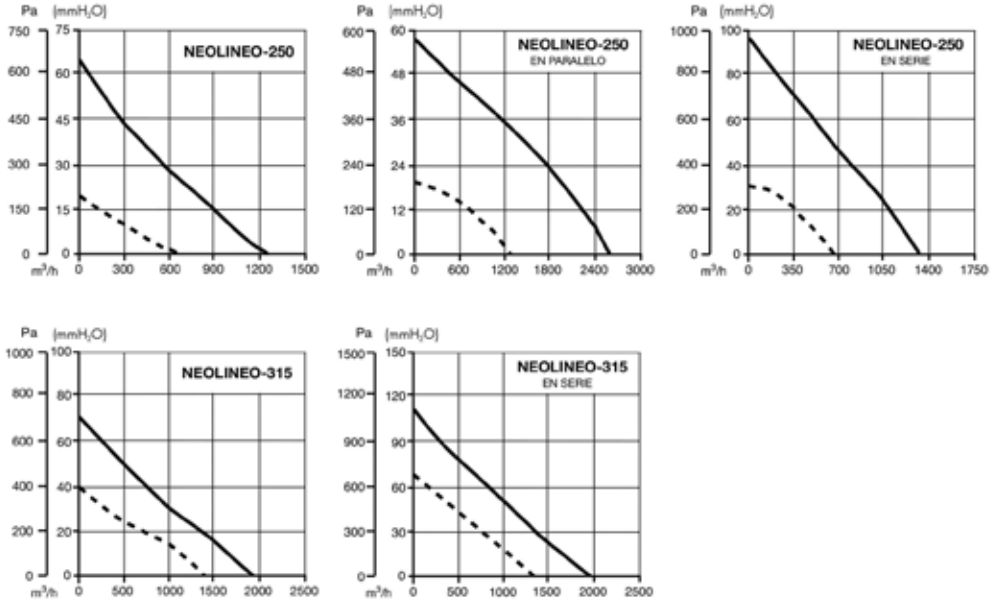

Accesorios

Ver apartado accesorios.

Kit de instalación en serie (tubo) | Placa de instalación en serie | Kit de instalación en paralelo (bridas y raíles) | Compuertas antiretorno | Rejillas fijas | Reguladores electrónicos de velocidad | Cajas de filtros de aire | Baterías eléctricas | Interruptor de 2 velocidades DUO | Sensores inteligentes | Entradas de aire para viviendas | Bocas de salida para viviendas | Silenciador

CA/LINE

Extractores circulares en línea para conductos, con rodamientos a bolas de Larga Duración

Ventilador:
- Envolvente en chapa de acero
- Caja de bornes externa
- Instalación rápida y sencilla
- Pie soporte incluido

Tamaño 355

Motor:
- Motores con rodamientos a bolas de Larga Duración, protección IPX4 y regulables
- Monofásicos 220-240V 50/60 Hz
- Temperatura de trabajo:-10ºC +60ºC

Acabado:
- Anticorrosivo en resina de poliester, polimerizada a 190ºC , previo desengrase alcalino y pretratamiento libre de fosfatos

Código de pedido

CA/LINE — 20

CA/LINE: Extractores circulares en línea para conductos

Diámetro boca en mm

Características técnicas

Modelo	Velocidad (r/min)	Intensidad máxima admisible 230V (A)	Potencia absorbida eléctrica (kW)	Caudal máximo (m^3/h)	Nivel presión sonora dB(A)	Peso aprox. (Kg)
CA/LINE-10	2460	0,35	0,074	260	33	2,8
CA/LINE-12	2350	0,35	0,075	350	35	2,8
CA/LINE-15	2420	0,44	0,095	537	41	4,8
CA/LINE-20	2600	0,64	0,137	980	36	6,2
CA/LINE-25	2390	0,72	0,157	1008	38	6,6
CA/LINE-31	2378	0,86	0,189	1596	37	6,9
CA/LINE-355	2098	1,56	0,357	2098	39	12,0

Erp. Características del punto de máxima eficiencia (BEP)

MC	Categoría de medición	**ηe[%]**	Eficiencia
EC	Categoría de eficiencia	**N**	Grado de eficiencia
	S Estática	**[kW]**	Potencia eléctrica
	T Total	**[m^3/h]**	Caudal
VSD	Variador de velocidad	**[mmH_2O]**	Presión estática o total (Según EC)
SR	Relación específica	**[RPM]**	Velocidad

Modelo	MC	EC	VSD	SR	ηe[%]	N	(kW)	(m^3/h)	(mmH_2O)	(RPM)
CA/LINE-10	-	-	-	-	-	-	0,075	135	20,5	2457
CA/LINE-12	-	-	-	-	-	-	0,076	171	17,7	2344
CA/LINE-15	-	-	-	-	-	-	0,094	277	19,6	2424
CA/LINE-20	-	-	-	-	-	-	0,122	530	32,3	2622
CA/LINE-25	A	S	NO	1,00	38,2%	58,2	0,125	534	32,9	2473
CA/LINE-31	A	S	NO	1,00	42,2%	60,3	0,190	805	36,5	2377
CA/LINE-355	A	S	NO	1,00	41,5%	58,2	0,260	1146	34,6	2289

Características acústicas

Los valores indicados se determinan mediante medidas de potencia sonora en dB(A) obtenidas en campo libre a una distancia de 3m.

Espectro de potencia sonora Lw(A) en dB(A) por banda de frecuencia en Hz

Modelo	63	125	250	500	1000	2000	4000	8000
100	7	23	16	33	45	44	37	26
125	8	17	18	34	43	41	33	22
150	10	19	38	40	49	41	40	24
200	11	13	21	35	41	36	46	38

Modelo	63	125	250	500	1000	2000	4000	8000
250	14	21	29	36	39	37	38	38
315	12	20	29	36	36	39	38	35
355	12	17	29	37	39	40	39	38

Dimensiones mm

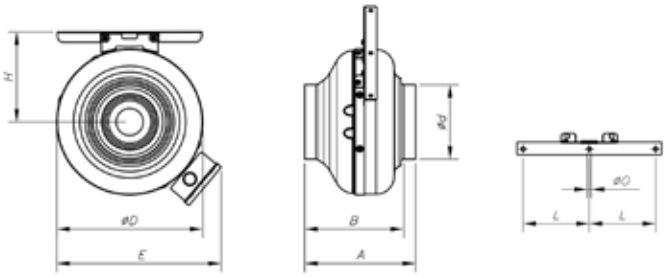

Modelo	A	B	ød	øD	E	H	L	øO
CA/LINE-10	200	178	100	268	318	141	80	12
CA/LINE-12	200	178	125	268	318	141	80	12
CA/LINE-15	269	244	150	342	392	178	80	12
CA/LINE-20	269	229	200	342	392	178	80	12
CA/LINE-25	279	229	250	342	392	178	80	12
CA/LINE-31	295	245	315	400	450	207	80	12

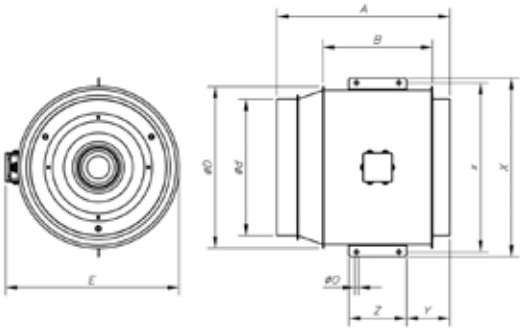

Modelo	A	B	ød	øD	E	øO	x	X	Y	Z
CA/LINE-355	450	352	354	420	470	10	442	466	135	110

Curvas Características

Q= Caudal en m³/h, m³/s y cfm Pe= Presión estática en mm.c.a., Pa e inwg

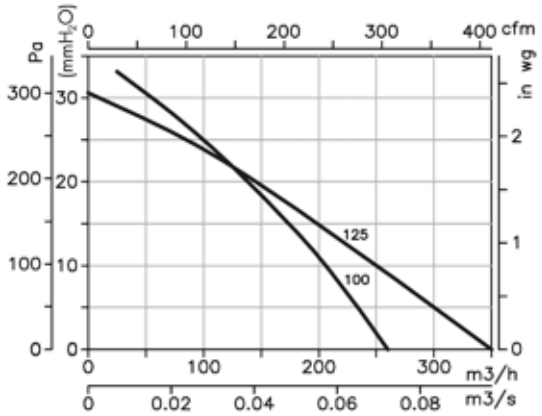

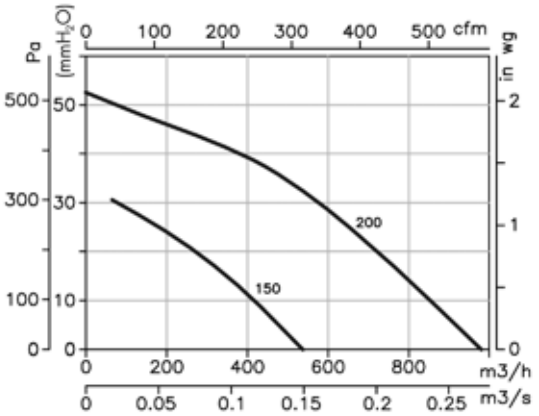

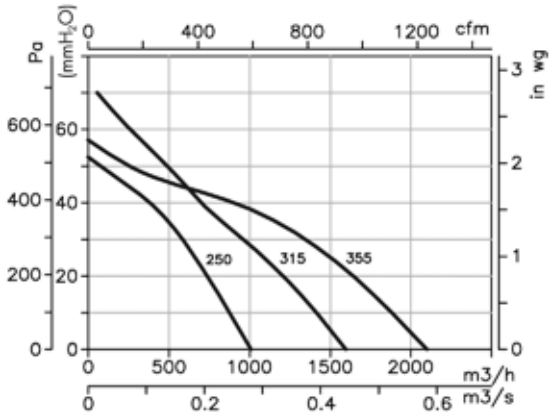

CL
CL/PLUS

CL: Extractores en línea para conductos rectangulares de bajo perfil, con tapa de inspección para facilitar la limpieza
CL/PLUS: Extractores en línea para conductos rectangulares con aislamiento de 50 mm

Ventilador:
- Envolvente en chapa de acero galvanizado
- Turbina con álabes hacia delante, en chapa de acero galvanizado
- Caja de conexión en el exterior, ignífuga V0 y protección IP-55

CL

CL/PLUS

Motor:
- Motores eficiencia IE-2, excepto en potencias inferiores a 0,75 kw en motores monofásico y en motores de 2 velocidades
- Motores de rotor exterior clase F, con rodamientos a bolas, protección IP-54
- Monofásicos 230 50Hz, y trifásicos 230/400V 50Hz
- Temperatura de trabajo: -20ºC +50ºC

Acabado:
- Anticorrosivo en chapa de acero galvanizado

Código de pedido

CL — 250 — 4T

- **CL**: CL: Extractores en línea para conductos rectangulares de bajo perfil
  CL/PLUS: Extractores en línea para conductos rectangulares, con aislamiento de 50 mm.
- **250**: Tamaño turbina
- **4**: Número de polos motor
  4=1400 r/min 50 Hz
  6=900 r/min 50 Hz
  8=750 r/min 50 Hz
- **T**: T=Trifásico
  M=Monofásico

Características técnicas

Modelo	Velocidad (r/min)	Intensidad máxima admisible (A) 230V	400V	Potencia instalada (kW)	Caudal máximo (m³/h)	Nivel de presión (1) sonora irradiada a 2/3 de Qmax dB(A)	Peso aprox. (Kg)
CL-200-4T	1270	0,94	0,54	0,12	1150	52	11
CL-200-4M	1150	0,68		0,08	860	51	11
CL-225-4T	1210	1,42	0,82	0,30	1700	53	17
CL-225-4M	1260	1,90		0,24	1670	53	18
CL-225-6T	720	0,73	0,42	0,08	1070	45	16
CL-225-6M	810	0,75		0,08	1080	45	16
CL-250-4T	1290	2,56	1,48	0,55	2650	55	21
CL-250-4M	1340	3,10		0,50	2350	54	23
CL-250-6T	875	1,11	0,64	0,15	1630	49	19
CL-250-6M	900	1,30		0,15	1500	48	21
CL-280-4T	1330	4,05	2,34	0,85	3100	60	30
CL-280-6T	820	1,42	0,82	0,20	2010	52	27
CL-280-6M	710	2,10		0,24	2120	53	28
CL-315-4T	1380	7,01	4,05	1,80	4160	65	44
CL-315-6T	850	2,46	1,42	0,37	2820	54	34
CL-315-6M	860	3,15		0,37	2780	54	34
CL-355-6T	840	4,54	2,62	0,85	4200	58	46
CL-355-6M	890	6,20		0,80	4070	58	53
CL-355-8T	620	2,15	1,24	0,37	3030	50	43
CL-400-6T	880	7,88	4,55	1,70	7120	63	71
CL-400-8T	620	3,67	2,12	0,70	5020	55	66
CL-450-6T	880	12,47	7,20	2,90	8900	64	94
CL-450-8T	680	7,38	4,26	1,30	7440	58	85

(1) Los niveles sonoros, son presiones dB(A) irradiadas medidas a 1mts. en campo libre.

Características técnicas

Modelo	Velocidad (r/min)	Intensidad máxima admisible (A) 230V	400V	Potencia absorbida (kW)	Caudal máximo (m^3/h)	Nivel de presión (1) sonora aspiración a 1/3 de Qmax dB(A)	Peso aprox. (Kg)
CL/PLUS-200-4M	1180	1,80		0,36	1100	36,0	21
CL/PLUS-225-4M	1250	2,30		0,51	1650	38,0	23
CL/PLUS-250-4M	1190	3,00		0,69	1900	42,0	28
CL/PLUS-280-4M	1210	5,10		1,15	2900	47,0	37
CL/PLUS-315-4T	1300		4,10	2,50	5050	52,0	47
CL/PLUS-355-4T	1320		6,00	3,70	6300	58,0	78
CL/PLUS-400-4T	1330		8,10	5,00	7100	61,0	99
CL/PLUS-400-6T	830		4,90	2,70	7050	50,8	59
CL/PLUS-450-4T	1330		8,10	5,00	7200	62,0	111
CL/PLUS-450-6T	830		4,90	2,70	7800	51,8	60

(1) Los niveles sonoros, son presiones dB(A) en aspiración medidas a 1mts. en campo libre.

Erp. Características del punto de máxima eficiencia (BEP)

MC Categoría de medición
EC Categoría de eficiencia
S Estática
T Total
VSD Variador de velocidad
SR Relación específica

ηe[%] Eficiencia
N Grado de eficiencia
[kW] Potencia eléctrica
[m^3/h] Caudal
[mmH_2O] Presión estática o total (Según EC)
[RPM] Velocidad

Modelo	MC	EC	VSD	SR	ηe[%]	N	(kW)	(m^3/h)	(mmH_2O)	(RPM)
CL-200-4M	-	-	-	-	-	-	0,124	561	20,3	1200
CL-225-4T	A	S	NO	1,00	34,8%	45,9	0,175	774	28,8	1357
CL-225-4M	A	S	NO	1,00	28,6%	38,6	0,258	920	29,4	1332
CL-225-6T	-	-	-	-	-	-	0,120	592	12,6	832
CL-225-6M	-	-	-	-	-	-	0,122	671	12,3	846
CL-250-4T	A	S	NO	1,00	37,2%	46,0	0,397	1300	41,7	1372
CL-250-4M	A	S	NO	1,00	30,2%	38,7	0,457	1281	39,6	1376
CL-250-6T	-	-	-	-	-	-	0,100	696	19,0	929
CL-280-4T	A	S	NO	1,01	38,6%	46,1	0,660	1719	54,4	1389
CL-280-6T	A	S	NO	1,00	35,6%	46,0	0,233	1220	25,0	883
CL-280-6M	A	S	NO	1,00	28,9%	38,6	0,287	1318	23,1	800
CL-315-4T	A	S	NO	1,01	32,4%	38,8	0,991	2053	57,4	1419
CL-315-6T	A	S	NO	1,00	29,8%	38,7	0,392	1556	27,5	900
CL-315-6M	A	S	NO	1,00	29,9%	38,7	0,418	1655	27,7	895
CL-355-6T	A	S	NO	1,00	37,7%	46,1	0,482	1880	35,5	913
CL-355-6M	A	S	NO	1,00	31,2%	38,7	0,654	2186	34,3	921
CL-355-8T	A	S	NO	1,00	27,7%	38,6	0,191	909	21,4	678
CL-400-6T	A	S	NO	1,00	40,1%	46,2	1,111	3446	47,5	919
CL-400-8T	A	S	NO	1,00	38,1%	46,1	0,550	2680	28,7	662
CL-450-6T	A	S	NO	1,01	41,1%	46,2	1,521	3900	58,7	923
CL-450-8T	A	S	NO	1,00	39,4%	46,2	0,870	3560	35,4	693
CL/PLUS-225-4M	A	S	NO	1,00	27,3%	37,4	0,257	1050	24,6	1323
CL/PLUS-280-4M	A	S	NO	1,00	34,9%	44,2	0,338	889	48,7	1336
CL/PLUS-315-4T	A	S	NO	1,01	38,8%	45,9	0,755	1625	66,2	1355
CL/PLUS-355-4T	A	S	NO	1,01	41,2%	46,3	1,567	2893	81,9	1364
CL/PLUS-400-4T	A	S	NO	1,01	44,3%	47,9	2,809	5692	80,2	1359
CL/PLUS-400-6T	A	S	NO	1,00	42,2%	48,2	1,128	4363	40,0	841
CL/PLUS-450-4T	A	S	NO	1,01	44,4%	47,9	2,809	4322	105,9	1359
CL/PLUS-450-6T	A	S	NO	1,00	42,2%	48,2	1,128	3733	46,8	842

Características acústicas

Espectro de potencia sonora Lw(A) en dB(A) por banda de frecuencia en Hz

Modelo	63	125	250	500	1000	2000	4000	8000
200-4	44	49	52	53	55	52	48	42
225-4	45	50	53	54	56	53	49	43
225-6	38	43	46	47	47	44	40	34
250-4	47	52	55	56	58	55	51	45
250-6	42	47	50	51	51	48	44	38
280-4	52	57	60	61	63	60	56	50
280-6	45	50	53	54	54	51	47	41
315-4	57	62	65	66	68	65	61	55
315-6	47	52	55	56	56	53	49	43
355-6	51	56	59	60	60	57	53	47
355-8	43	48	50	53	51	48	44	39
400-6	56	61	64	65	65	62	58	52
400-8	48	53	55	58	56	53	49	44
450-6	57	62	65	66	66	63	59	53
450-8	51	56	58	61	59	56	52	47

Modelo	63	125	250	500	1000	2000	4000	8000
CL/PLUS-200-4M	20	22	31	37	40	37	35	35
CL/PLUS-225-4M	29	27	33	43	44	38	42	40
CL/PLUS-250-4M	34	33	37	43	44	39	39	35
CL/PLUS-280-4M	44	37	41	44	48	44	41	40
CL/PLUS-315-4T	36	41	40	47	53	48	48	47
CL/PLUS-355-4T	41	41	49	55	58	54	52	51
CL/PLUS-400-4T	47	48	50	56	63	56	53	53
CL/PLUS-400-6T	37	38	40	46	53	46	43	43
CL/PLUS-450-4T	45	49	51	59	63	56	53	53
CL/PLUS-450-6T	35	39	41	49	53	46	43	43

Dimensiones mm

CL

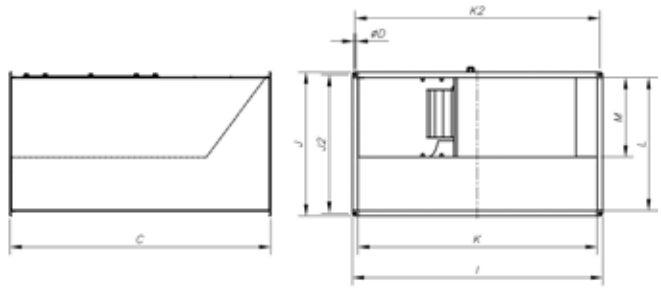

Modelo	C	øD	I	J	J2	K	k2	L	M
CL-200	450	ø9	440	240	220	400	420	200	115
CL-225	530	ø9	540	290	270	500	520	250	142
CL-250	560	ø9	540	340	320	500	520	300	155
CL-280	640	ø9	640	340	320	600	620	300	165
CL-315	700	ø9	640	390	370	600	620	350	175
CL-355	780	ø9	470	440	420	700	720	400	202
CL-400	880	ø9	840	540	520	800	820	500	285
CL-450	980	ø9	1040	540	520	1000	1020	500	300

CL/PLUS

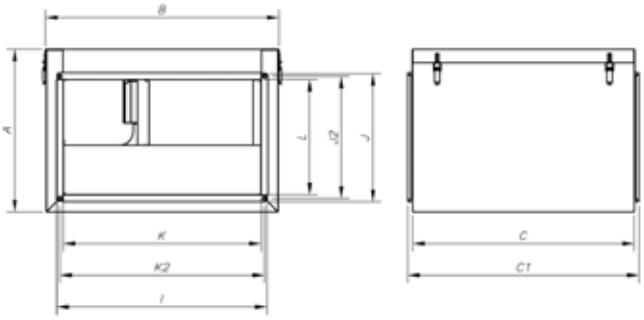

Modelo	A	B	C	C1	I	J	J2	K	K2	L
CL/PLUS-200	338	507	417	445	440	240	220	400	420	200
CL/PLUS-225	393	605	502	530	540	290	270	500	520	250
CL/PLUS-250	443	605	532	560	540	340	320	500	520	300
CL/PLUS-280	443	705	612	640	640	340	320	600	620	300
CL/PLUS-315	493	705	672	700	640	390	370	600	620	350
CL/PLUS-355	562	811	752	780	740	440	420	700	720	400
CL/PLUS-400	662	911	852	880	840	540	520	800	820	500
CL/PLUS-450	662	1110	952	980	1040	540	520	1000	1020	600

Curvas Características

Q= Caudal en m³/h y m³/s Pe= Presión estática en mm.c.a. y Pa
Los niveles sonoros indicados en las curvas, son presiones irradiadas medidas a 1 mts. en campo libre.

CL

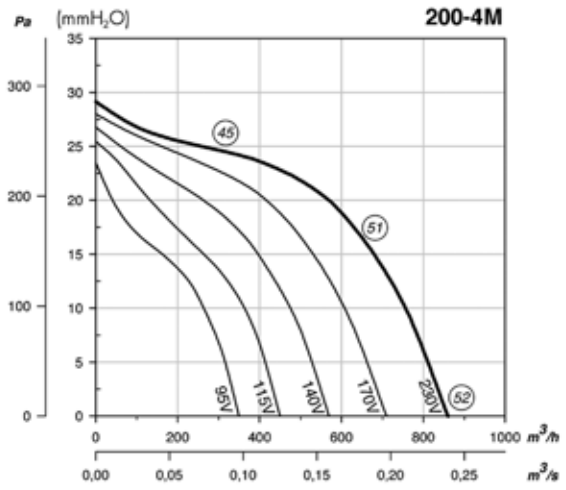

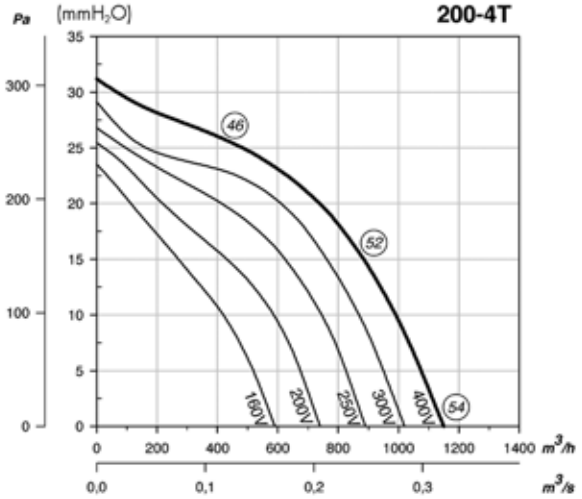

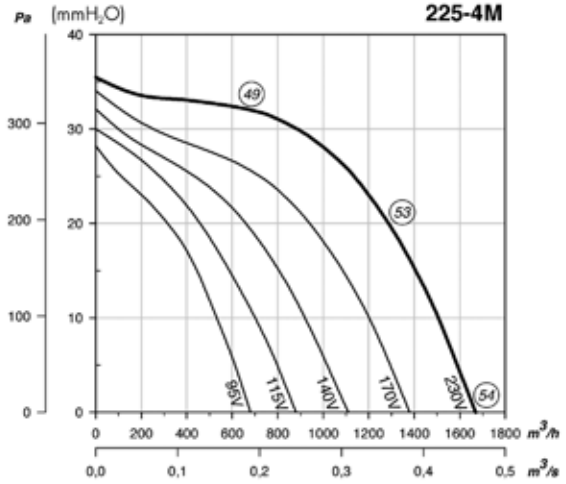

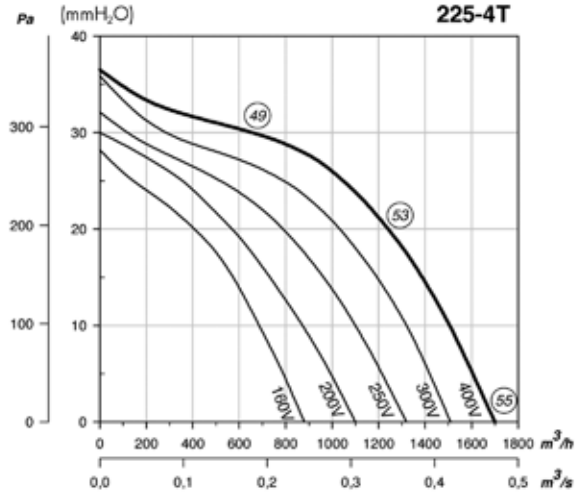

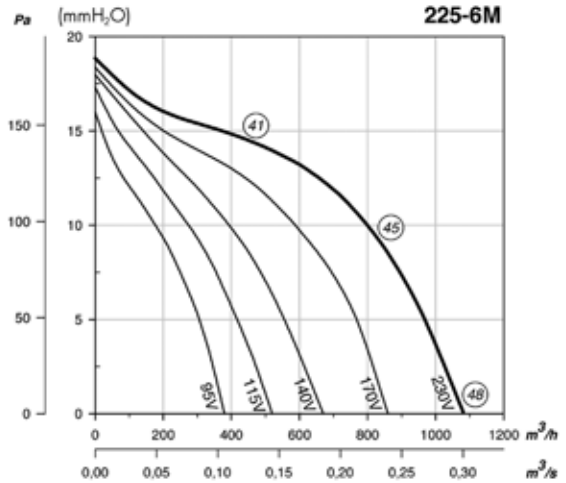

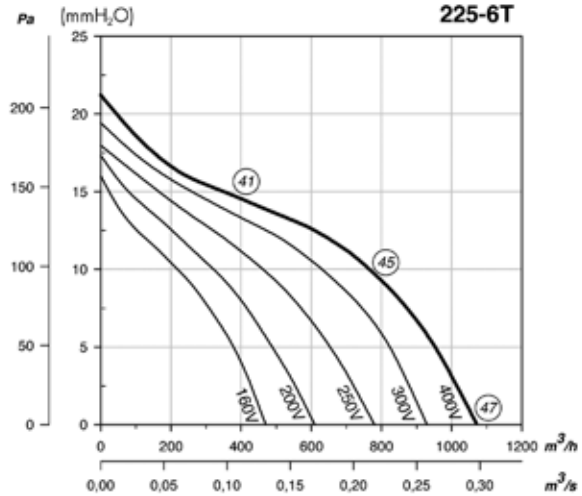

Curvas Características

Q= Caudal en m³/h y m³/s Pe= Presión estática en mm.c.a. y Pa
Los niveles sonoros indicados en las curvas, son presiones irradiadas medidas a 1 mts. en campo libre.

CL

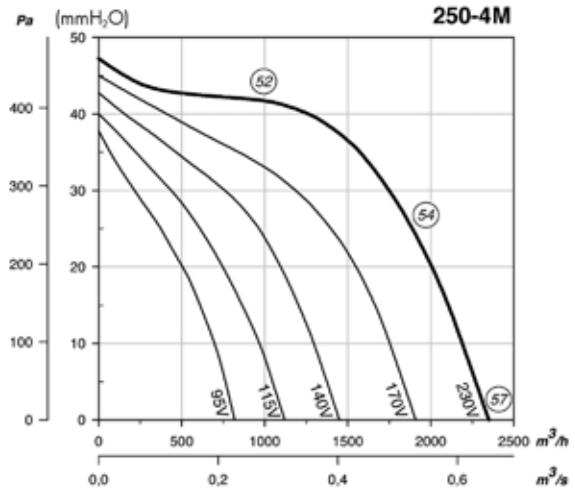

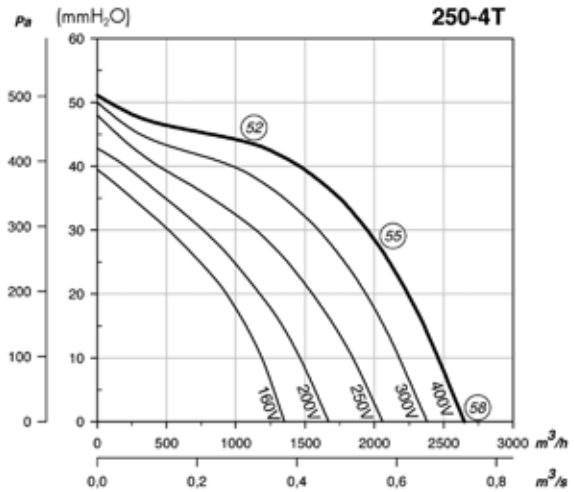

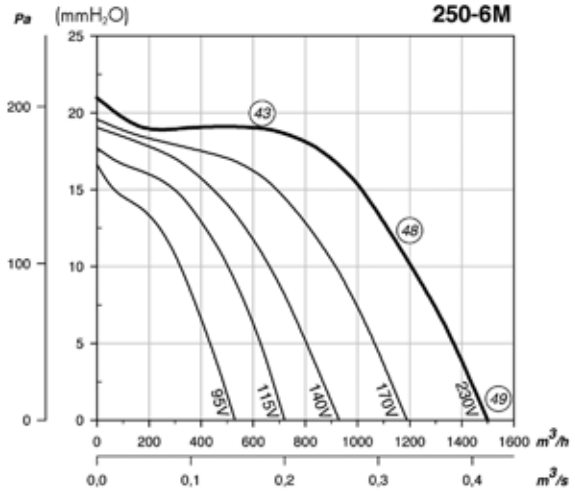

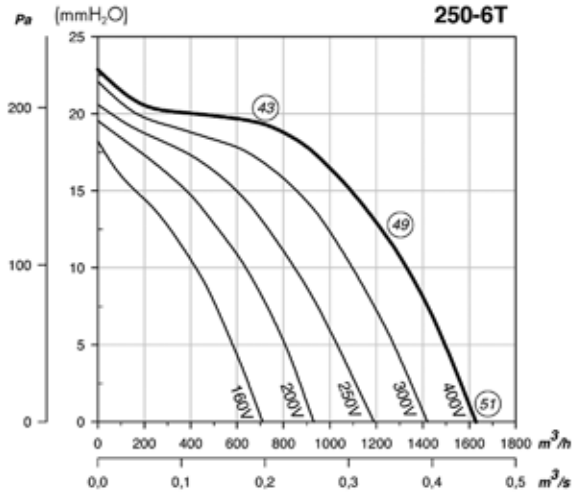

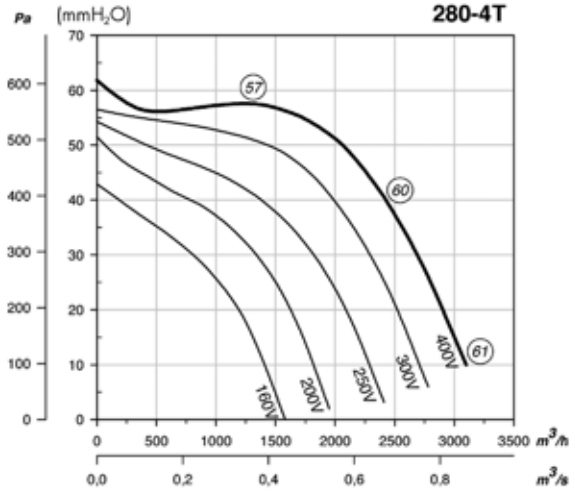

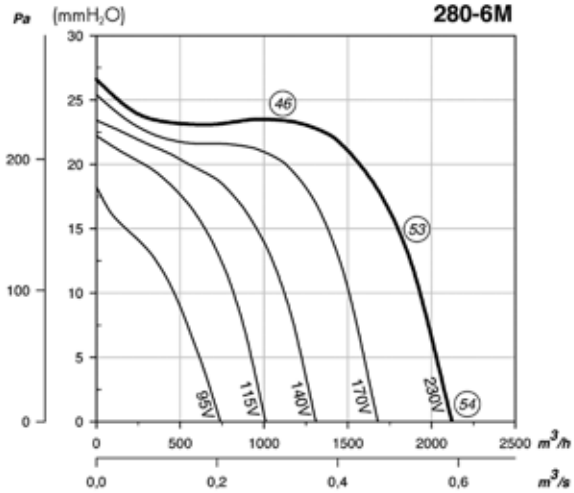

Curvas Características

Q= Caudal en m³/h y m³/s Pe= Presión estática en mm.c.a. y Pa
Los niveles sonoros indicados en las curvas, son presiones irradiadas medidas a 1 mts. en campo libre.

CL

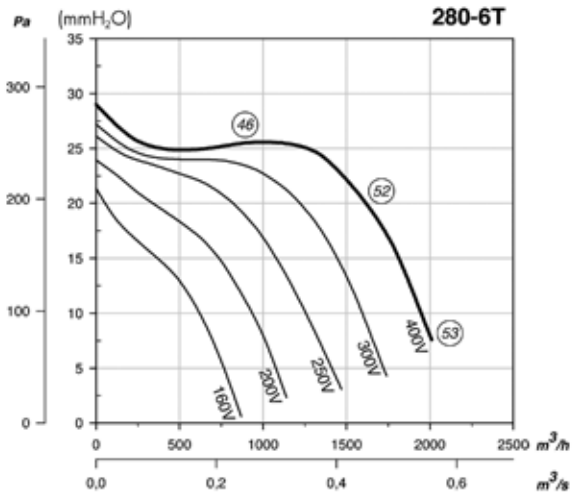

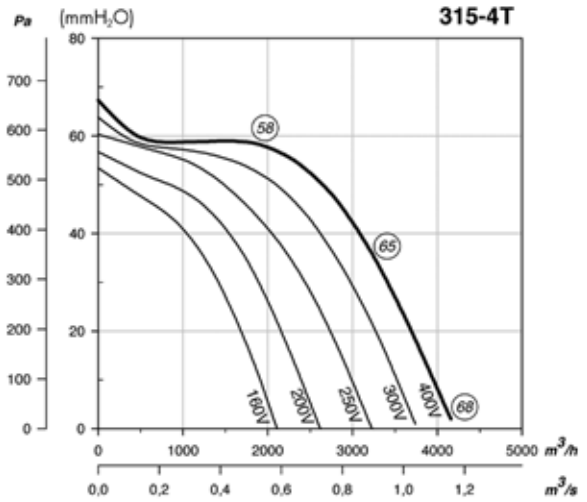

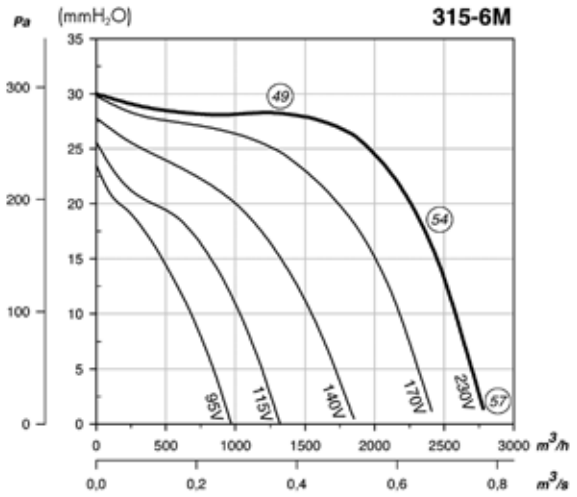

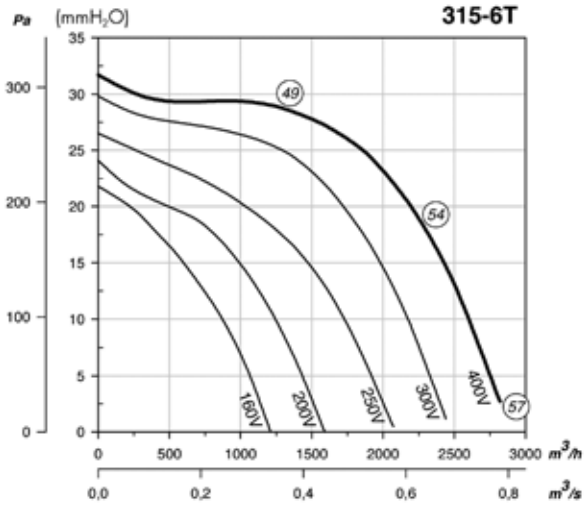

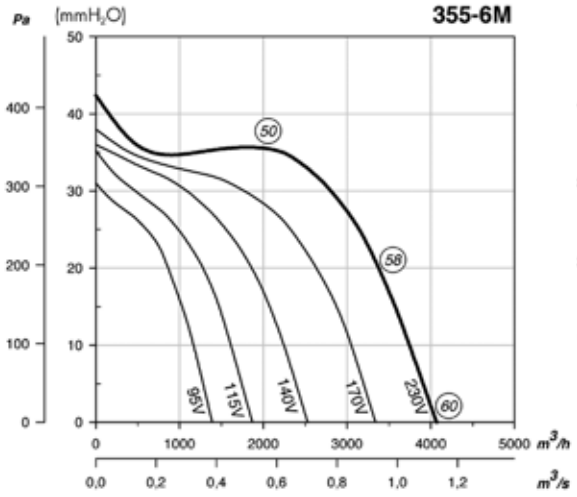

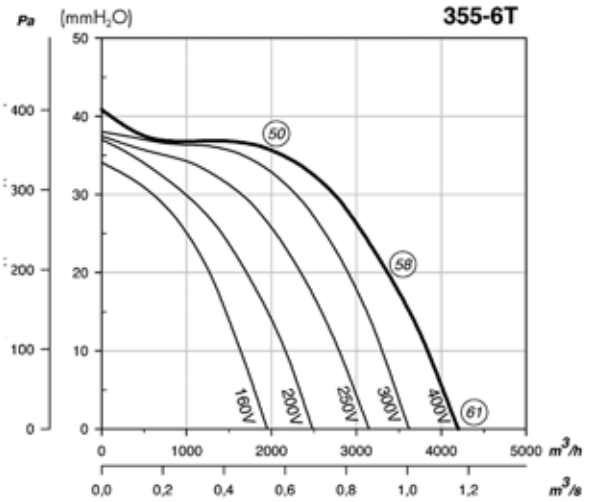

Curvas Características

Q= Caudal en m³/h y m³/s Pe= Presión estática en mm.c.a. y Pa
Los niveles sonoros indicados en las curvas, son presiones irradiadas medidas a 1 mts. en campo libre.

CL

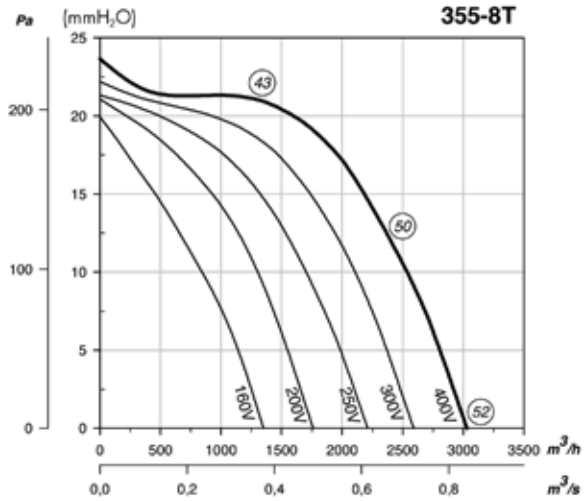

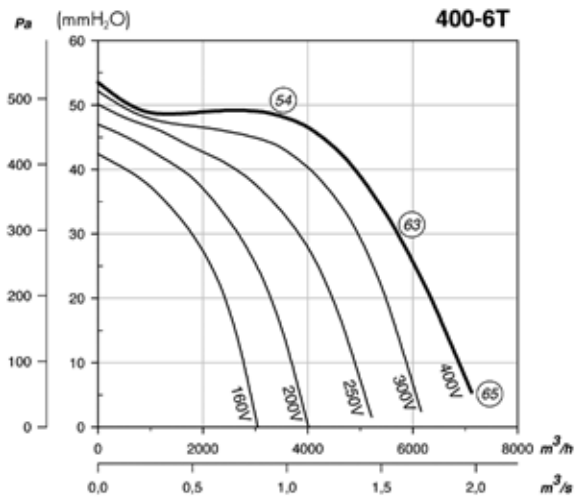

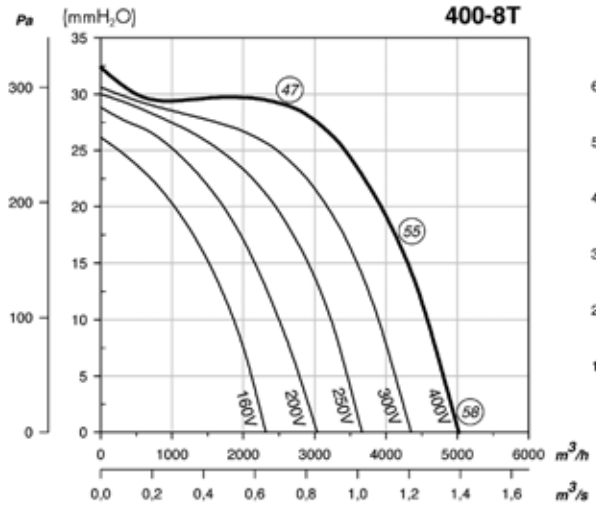

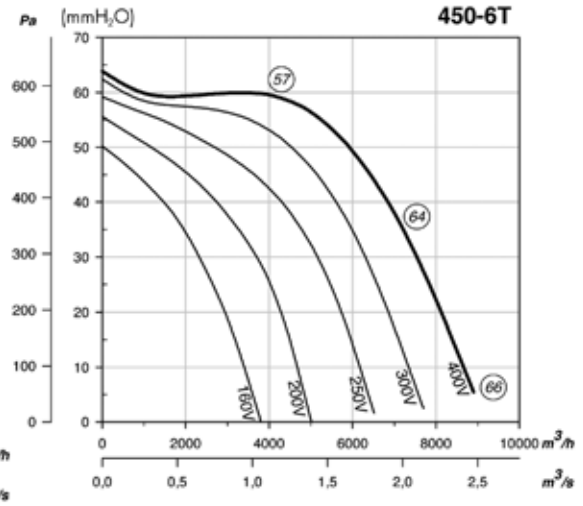

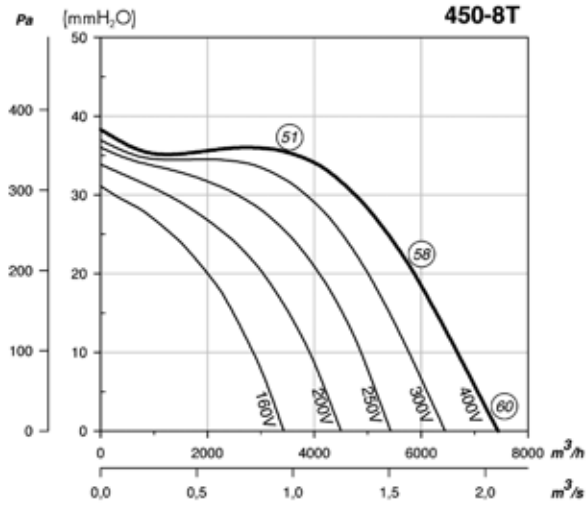

Curvas Características

Q= Caudal en m³/h y m³/s Pe= Presión estática en mm.c.a. y Pa

CL/PLUS

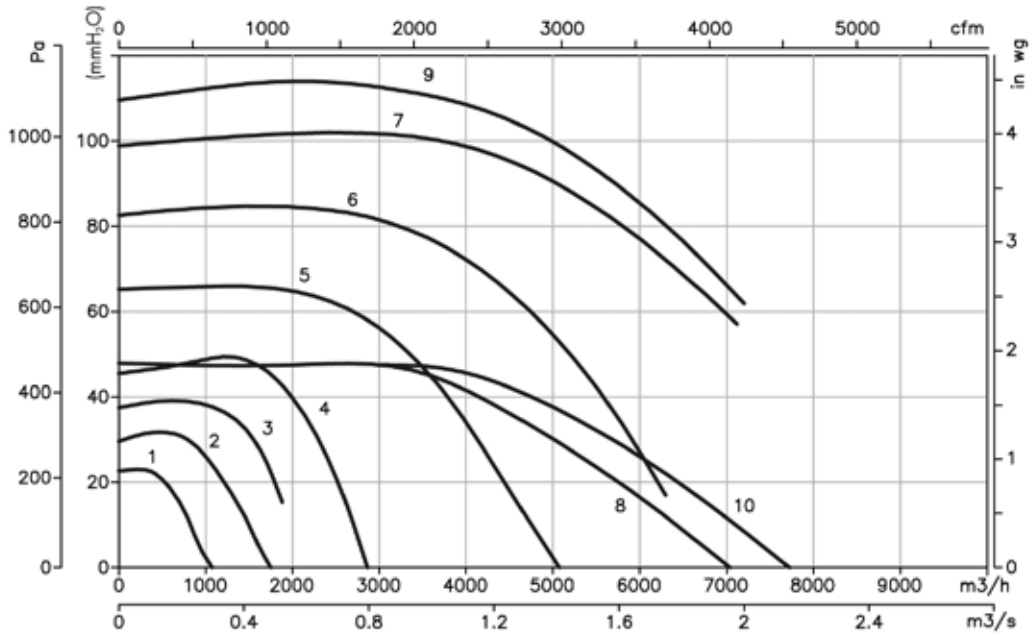

1.CL/PLUS-200-4M
2.CL/PLUS-225-4M
3.CL/PLUS-250-4M
4.CL/PLUS-280-4M
5.CL/PLUS-315-4T
6.CL/PLUS-355-4T
7.CL/PLUS-400-4T
8.CL/PLUS-400-6T
9.CL/PLUS-450-4T
10.CL/PLUS-450-6T

Accesorios

Ver apartado accesorios.

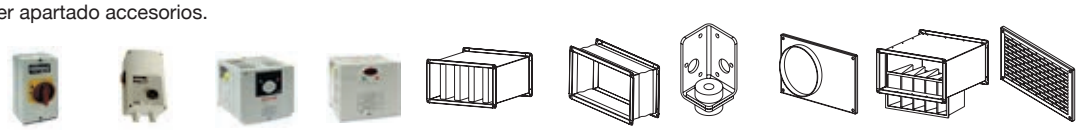

INT RM RFT RFM SR ARE SA TAC/CL CJFILTER/CL RR

TUB

Extractores en línea con cuerpo extraíble y tamaño reducido para altas temperaturas (250ºC), diseñado para trabajar intercalado en conductos de chimenea

exento ErP

Ventilador:
- Envolvente en chapa de acero
- Turbina con álabes en chapa de acero galvanizado
- Cierre que permite extraer el cuerpo de forma fácil y rápida
- Caja de bornes externa

Motor:
- Motor con rodamientos a bolas de Larga Duración, protección IPX4
- Monofásicos 220-240V 50Hz
- Temperatura de trabajo: -10ºC +250ºC

Acabado:
- Anticorrosivo en pintura anticalórica

Código de pedido

TUB — 200

TUB: Extractores en línea con cuerpo extraíble y tamaño reducido para altas temperaturas (250ºC)

Diámetro boca en mm

Características técnicas

Modelo	Velocidad (r/min)	Intensidad máxima admisible 220-240V (A)	Potencia absorbida (W)	Caudal máximo (m³/h)	Nivel sonoro irradiado (*) dB(A)	Peso aprox. (Kg)
TUB-200	2780	0,30	68	250	39	7
TUB-225	2765	0,32	75	330	41	8
TUB-250	2760	0,35	80	400	43	9
TUB-315	2600	0,85	180	830	48	13

(*) Los niveles de presión sonora irradiados, están obtenidos a 3 metros en campo libre, con tubos rígidos en la aspiración y descarga.

Dimensiones mm

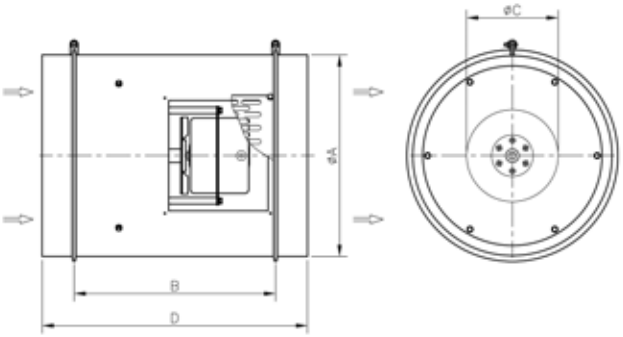

Modelo	øA	B	øC	D
TUB-200	200	255	116,5	355
TUB-225	225	255	116,5	355
TUB-250	250	255	116,5	355
TUB-315	315	315	142,5	415

Curvas Características

Q= Caudal en m³/h, m³/s y cfm
Pe= Presión estática en mm.c.a., Pa e inwg

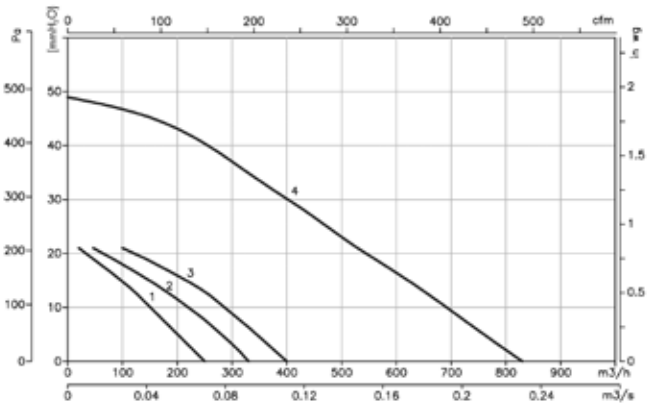

1: TUB-200
2: TUB-225
3: TUB-250
4: TUB-315

Accesorios

Ver apartado accesorios.

STUB

CBD CBD 3V

CBD/B

CBD: Ventiladores centrífugos de doble aspiración con motor directo y turbina con álabes hacia delante
CBD 3V: Ventiladores centrífugos de doble aspiración con motor de 3 velocidades

Ventilador:
- Envolvente en chapa de acero galvanizado
- Turbina con álabes hacia delante, en chapa de acero galvanizado
- Se suministra con pies soporte PSB

Motor:
- Motores cerrados con protector térmico incorporado, clase F, con rodamientos a bolas, protección IP54
- Monofásicos 220-240V-50Hz, y trifásicos 220-240/380-415V-50Hz
- Temperatura máxima del aire a transportar: -20ºC + 60ºC

Acabado:
- Anticorrosivo en chapa de acero galvanizado

Turbina de alta calidad y gran robustez, equilibrada dinámicamente según ISO-1940

Código de pedido

CBD — 2525 — 4M — 3/4 — 3V

- **CBD**: CBD: Ventiladores centrífugos de doble aspiración con motor directo y turbina con álabes hacia delante
  CBD 3V: Ventiladores centrífugos de doble aspiración con motor de 3 velocidades
  CBD-B: Ventiladores centrífugos de doble aspiración con brida de impulsión y sin pies de apoyo
- **2525**: Tamaño turbina mm

mm	pulg
1919	7/7
2525	9/9
2828	10/10
3333	12/12
3939	15/15

- **4M**: Número de polos motor
  4=1400 r/min 50 Hz
  6=900 r/min 50 Hz
- **M**: T=Trifásico M=Monofásico
- **3/4**: Potencia motor (CV)
- **3V**: Con motores de 3 velocidades

Características técnicas

Modelo	Velocidad máxima (r/min)	Equivalencia Pulgadas	Intensidad máxima admisible (A) 230V	Intensidad máxima admisible (A) 400V	Potencia instalada (kW)	Caudal máximo (m^3/h)	Nivel sonoro dB(A)	Peso aprox. (Kg)
CBD-1919-4M 1/5	1230	7/7	1,40		0,15	1520	59	7,0
CBD-1919-6M 1/10	820	7/7	0,85		0,08	1230	53	7,0
CBD-2525-4M 1/2	1320	9/9	3,30		0,37	2800	66	13,2
CBD-2525-4M 3/4	1310	9/9	4,50		0,55	3600	70	14,0
CBD-2525-6M 1/5	850	9/9	1,50		0,15	2200	60	11,5
CBD-2525-6M 1/3	830	9/9	2,20		0,25	2700	62	12,7
CBD-2828-4M 1/2	1320	10/10	3,30		0,37	2800	65	15,7
CBD-2828-4M 3/4	1310	10/10	4,50		0,55	3950	70	16,5
CBD-2828-6M 1/3	830	10/10	2,20		0,25	3200	62	15,2
CBD-2828-6M 3/4	840	10/10	4,50		0,55	3600	64	21,0
CBD-3333-6T 1 1/2	850	12/12	6,60	3,80	1,10	7800	75	24,5
CBD-3333-6M 3/4	850	12/12	5,00		0,55	4900	64	23,0
CBD-3333-6M 1	850	12/12	6,00		0,75	6000	71	24,0
CBD-3939-6T 3	890	15/15	10,90	6,30	2,20	11900	75	39,0
CBD-1919-4M 1/5 3V	1230	7/7	1,50		0,15	1520	59	7,0
CBD-2525-4M 1/2 3V	1320	9/9	3,00		0,37	2800	66	13,2
CBD-2525-4M 3/4 3V	1310	9/9	4,00		0,55	3600	70	14,0
CBD-2525-6M 1/3 3V	830	9/9	2,10		0,25	2700	62	12,7
CBD-2828-4M 1/2 3V	1320	10/10	3,00		0,37	2800	65	15,7

Características técnicas

Modelo	Velocidad máxima (r/min)	Equivalencia Pulgadas	Intensidad máxima admisible (A) 230V	400V	Potencia instalada (kW)	Caudal máximo (m^3/h)	Nivel sonoro dB(A)	Peso aprox. (Kg)
CBD-2828-4M 3/4 3V	1310	10/10	4,00		0,55	3950	70	16,5
CBD-2828-6M 1/3 3V	830	10/10	2,10		0,25	3200	62	15,2
CBD-2828-6M 3/4 3V	840	10/10	4,10		0,55	3600	64	21,0
CBD-3333-6M 3/4 3V	840	12/12	5,00		0,55	4900	64	23,0
CBD-3333-6M 1 3V	850	12/12	6,00		0,75	6000	71	24,0

Erp. Características del punto de máxima eficiencia (BEP)

MC Categoría de medición
EC Categoría de eficiencia
S Estática
T Total
VSD Variador de velocidad
SR Relación específica

ηe[%] Eficiencia
N Grado de eficiencia
[kW] Potencia eléctrica
[m^3/h] Caudal
[mmH_2O] Presión estática o total (Según EC)
[RPM] Velocidad

Modelo	MC	EC	VSD	SR	ηe[%]	N	(kW)	(m^3/h)	(mmH_2O)	(RPM)
CBD-1919-4M 1/5	A	S	NO	1,00	27,7%	38,6	0,194	926	21,3	1331
CBD-1919-6M 1/10	-	-	-	-	-	-	0,122	897	11,8	878
CBD-2525-4M 1/2	A	S	NO	1,00	35,4%	43,5	0,529	2000	34,4	1316
CBD-2525-4M 3/4	A	S	NO	1,00	37,0%	44,6	0,637	2265	38,2	1350
CBD-2828-4M 1/2	A	S	NO	1,00	38,4%	46,1	0,599	2279	37,0	1292
CBD-2828-4M 3/4	A	S	NO	1,00	39,4%	46,2	0,871	3138	40,2	1295
CBD-2828-6M 1/3	A	S	NO	1,00	30,8%	39,7	0,387	2251	19,4	856
CBD-2828-6M 3/4	A	S	NO	1,00	30,1%	38,7	0,443	2549	19,2	930
CBD-3333-6T 1 1/2	A	S	NO	1,00	38,0%	44,1	1,116	5035	31,0	897
CBD-3333-6M 3/4	A	S	NO	1,00	33,8%	40,6	0,857	3787	28,1	865
CBD-3333-6M 1	A	S	NO	1,00	32,0%	38,3	1,040	4377	27,9	871
CBD-3939-6T 3	A	S	NO	1,01	44,3%	48,5	2,188	7721	46,1	924
CBD-1919-4M 1/5 3V	A	S	NO	1,00	27,7%	38,6	0,194	950	20,7	1322
CBD-2525-4M 1/2 3V	A	S	NO	1,00	35,0%	43,1	0,523	1928	34,8	1319
CBD-2525-4M 3/4 3V	A	S	NO	1,00	35,3%	42,8	0,664	2251	38,2	1343
CBD-2525-6M 1/3 3V	A	S	NO	1,00	25,0%	34,7	0,295	1814	14,9	890
CBD-2828-4M 1/2 3V	A	S	NO	1,00	38,3%	46,1	0,587	2120	38,9	1329
CBD-2828-4M 3/4 3V	A	S	NO	1,00	39,2%	46,1	0,832	2916	41,1	1304
CBD-2828-6M 1/3 3V	A	S	NO	1,00	30,6%	39,5	0,388	2263	19,3	851
CBD-2828-6M 3/4 3V	A	S	NO	1,00	30,1%	38,7	0,441	2559	19,1	930
CBD-3333-6M 3/4 3V	A	S	NO	1,00	32,9%	39,6	0,872	3683	28,6	863
CBD-3333-6M 1 3V	A	S	NO	1,00	31,0%	37,2	1,064	4297	28,2	868

Características acústicas

Espectro de potencia sonora Lw(A) en dB(A) por banda de frecuencia en Hz Velocidad máxima

Modelo	63	125	250	500	1000	2000	4000	8000
CBD-1919-4M 1/5	29	44	55	63	65	64	63	55
CBD-1919-6M 1/10	23	38	49	57	59	58	57	49
CBD-2525-4M 1/2	36	51	62	70	72	71	70	62
CBD-2525-4M 3/4	40	55	66	74	76	75	74	66
CBD-2525-6M 1/5	30	45	56	64	66	65	64	56
CBD-2525-6M 1/3	32	47	58	66	68	67	66	58
CBD-2828-4M 1/2	35	50	61	69	71	70	69	61
CBD-2828-4M 3/4	40	55	66	74	76	75	74	66
CBD-2828-6M 1/3	32	47	58	66	68	67	66	58
CBD-2828-6M 3/4	34	48	60	68	70	69	67	60
CBD-3333-6T 1 1/2	45	60	71	79	81	80	79	71
CBD-3333-6M 3/4	34	49	60	68	70	69	68	60
CBD-3333-6M 1	41	56	67	75	77	76	75	67
CBD-3939-6T 3	48	62	74	81	84	83	81	73

Modelo	63	125	250	500	1000	2000	4000	8000
CBD-1919-4M 1/5 3V	29	44	55	63	65	64	63	55
CBD-2525-4M 1/2 3V	36	51	62	70	72	71	70	62
CBD-2525-4M 3/4 3V	40	55	66	74	76	75	74	66
CBD-2525-6M 1/3 3V	32	47	58	66	68	67	66	58
CBD-2828-4M 1/2 3V	35	50	61	69	71	70	69	61
CBD-2828-4M 3/4 3V	40	55	66	74	76	75	74	66
CBD-2828-6M 1/3 3V	32	47	58	66	68	67	66	58
CBD-2828-6M 3/4 3V	34	48	60	68	70	69	67	60
CBD-3333-6M 3/4 3V	34	49	60	68	70	69	68	60
CBD-3333-6M 1 3V	41	56	67	75	77	76	75	67

Dimensiones mm

CBD- 1919...3333

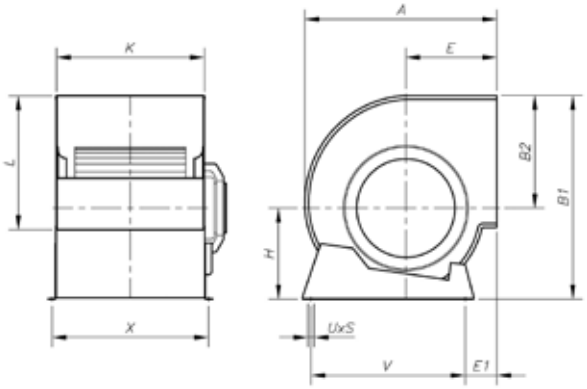

CBD- 3939

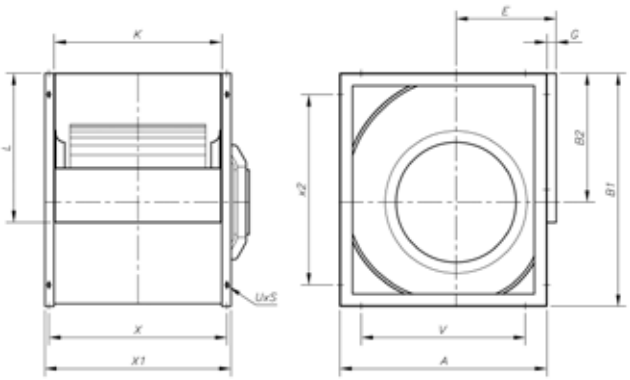

Modelo	Equiv. pulg.	A	B1	B2	E	E1	G	H	K	L	UxS	V	X	x1	x2
CBD-1919	7/7	315	333	189	152	64	-	144	230	208	9x13	225	258	-	-
CBD-2525	9/9	380	400	218	183	78	-	182	300	263	9x13	275	328	-	-
CBD-2828	10/10	422	450	246	202	73	-	204	326	292	9x17	315	355	-	-
CBD-3333	12/12	493	526	290	230	82	-	236	387	345	9x17	390	415	-	-
CBD-3939	15/15	553	632	348	265	-	30	-	473	404	9x17	406	500	533	406

CBD-B

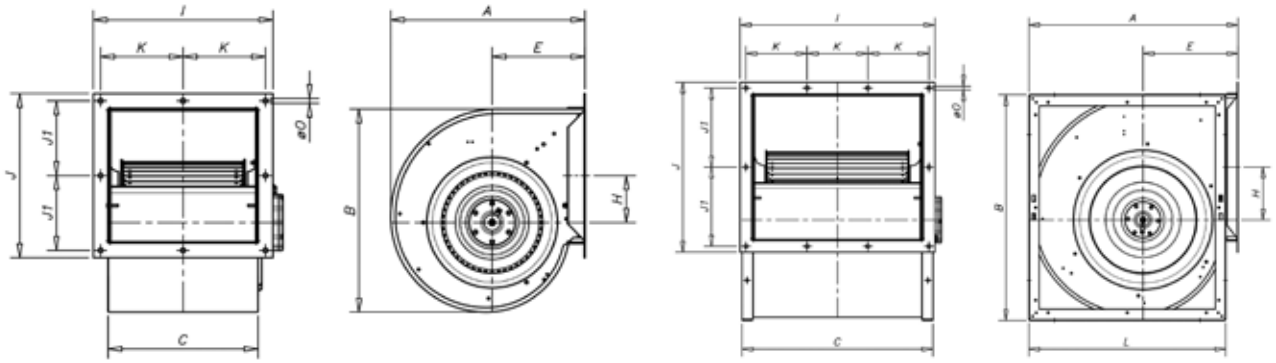

Modelo	Equiv. Pulg.	A	B	C	E	H	I	J	J1	K	K1	L	øO
CBD-B-1919	7/7	315	322	230	152	86,5	295	273	120,5	131,5	-	-	10
CBD-B-2525	9/9	380	393	300	183	89	365	328	148	166,5	-	-	10
CBD-B-2828	10/10	422	442	326	202	102	391	357	162,5	179,5	-	-	10
CBD-B-3333	12/12	493	527	387	230	121	452	410	189	210	-	-	10
CBD-B-3939	15/15	583	635	533	265	147	538	469	218,5	169	168	553	10

Curvas Características

Q= Caudal en m³/h, m³/s y cfm Pe= Presión estática en mm.c.a., Pa e inwg

CBD

1919

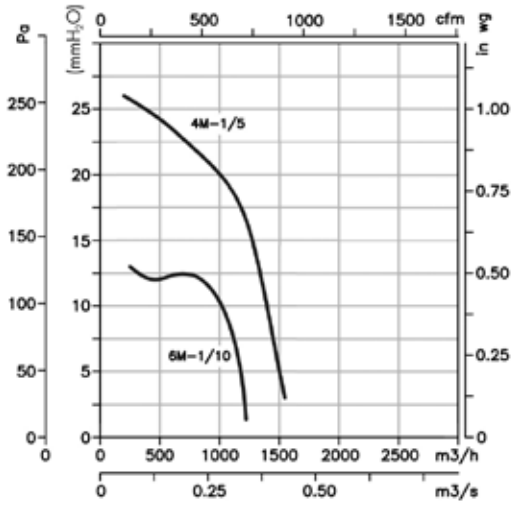

2525

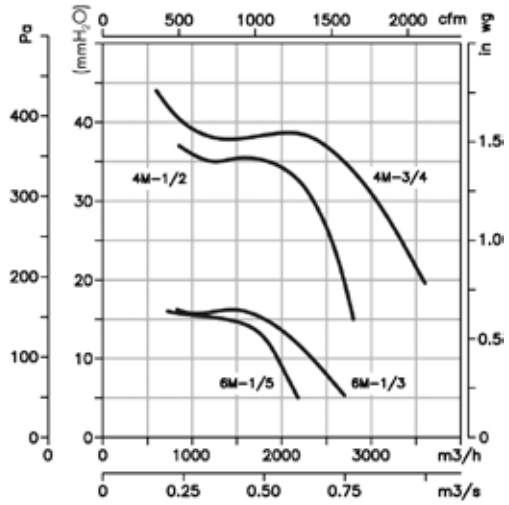

2828

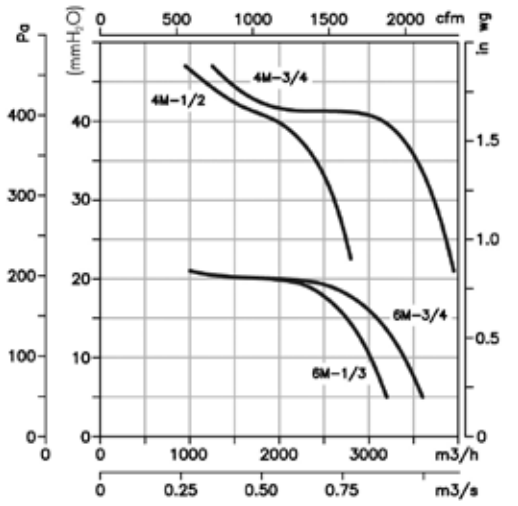

3333/3939

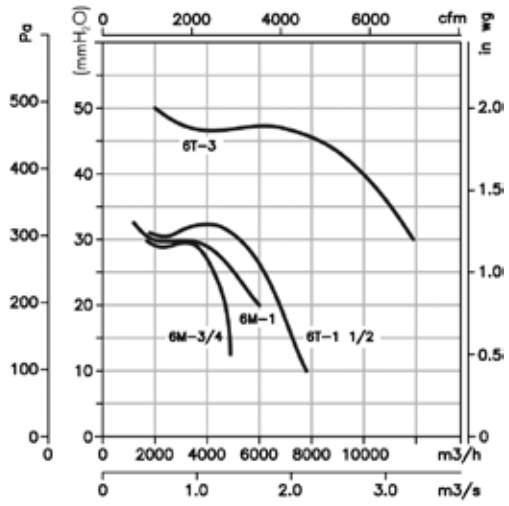

Curvas Características

Q= Caudal en m³/h, m³/s y cfm Pe= Presión estática en mm.c.a., Pa e inwg

CBD 3V

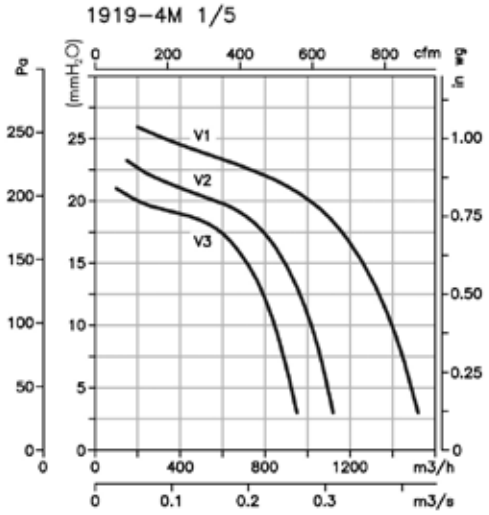

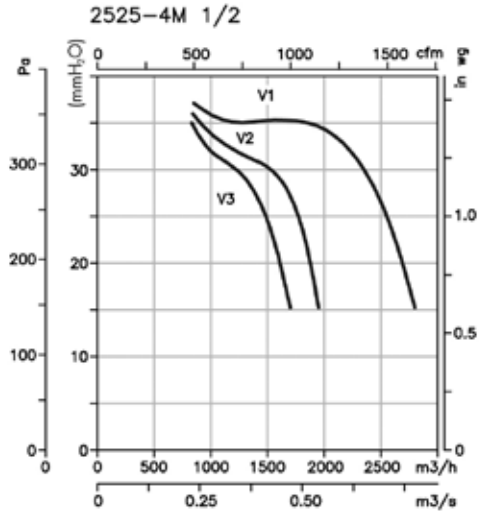

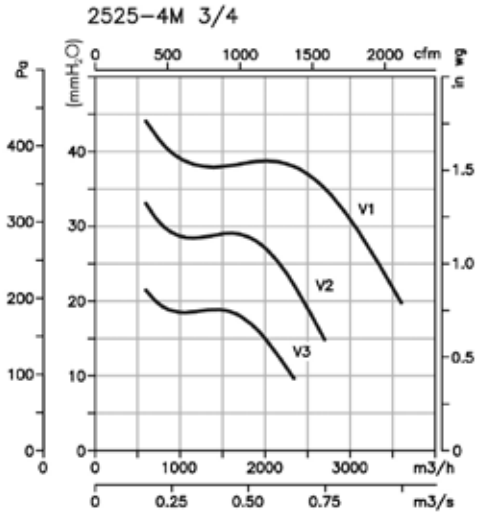

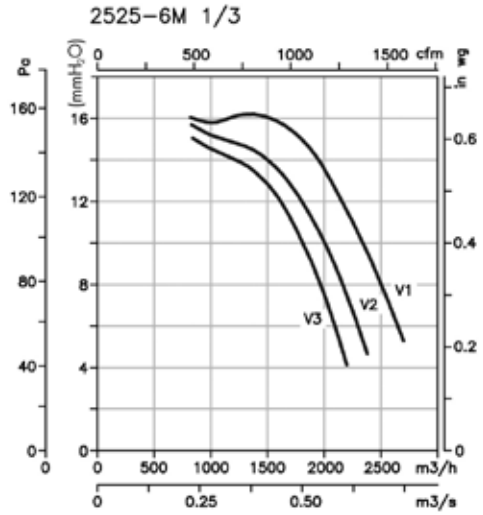

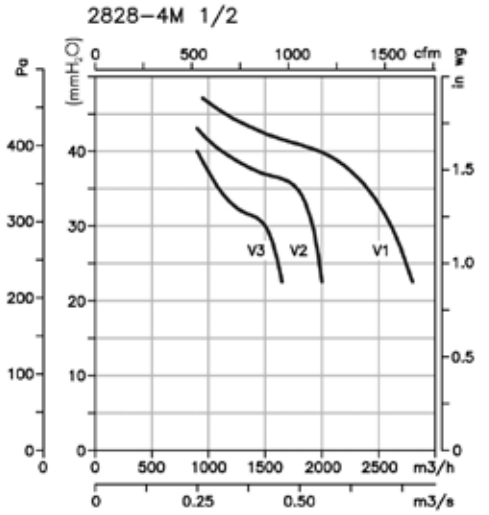

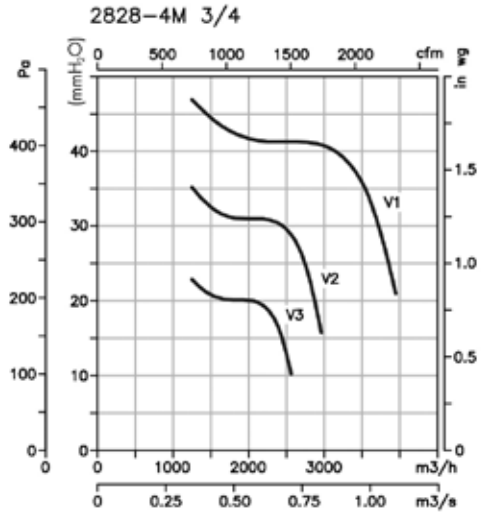

Curvas Características

Q= Caudal en m³/h, m³/s y cfm Pe= Presión estática en mm.c.a., Pa e inwg

CBD 3V

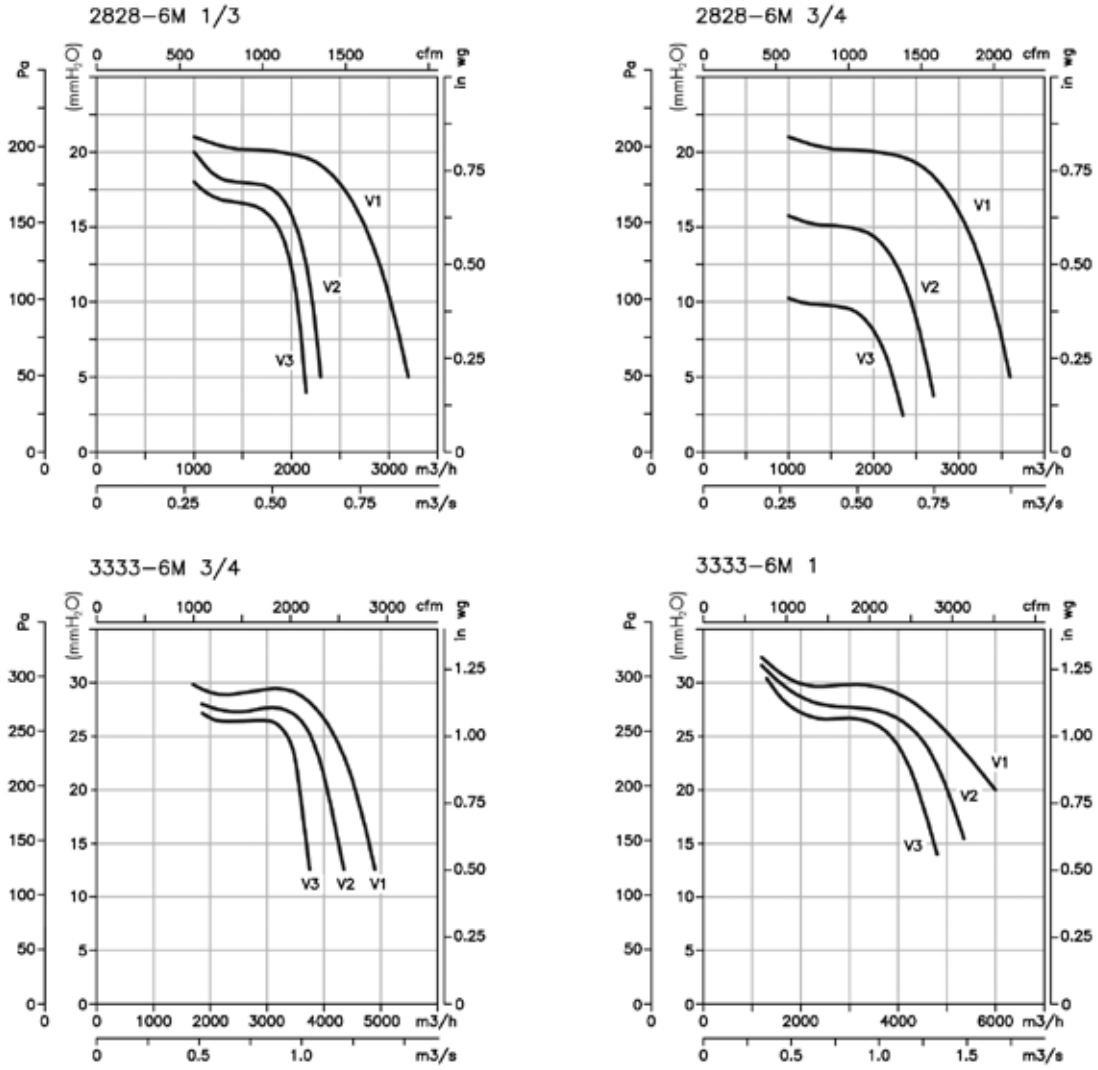

Accesorios

Ver apartado accesorios.

INT C2V RM AR RFT AET PSB

CJBD
CJBD/AL

CJBD: Unidades de ventilación, aisladas acústicamente, equipadas con ventiladores de doble aspiración de la serie CBD
CJBD/AL: Unidades de ventilación con perfilería de aluminio y chapa prelacada aisladas acústicamente, equipadas con ventiladores de doble aspiración de la serie CBD

CJBD

CJBD/AL

Ventilador:
- Estructura en chapa de acero galvanizado, con aislamiento térmico y acústico
- Turbina con álabes hacia delante, en chapa de acero galvanizado
- Prensaestopas para entrada de cable
- CJBD/AL: con perfilería de aluminio y chapa prelacada

Motor:
- Motores cerrados con protector térmico incorporado, clase F, con rodamientos a bolas, protección IP54
- Monofásicos 220-240V-50Hz , y trifásicos 220-240/380-415V-50Hz
- Temperatura máxima del aire a transportar: -20ºC + 60ºC

Acabado:
- Anticorrosivo en chapa de acero galvanizado

Bajo demanda:
- Con impulsión circular

CJBD: Incluye pie soporte que facilita el montaje

Código de pedido

CJBD — 2525 — 6M — 1/3

CJBD: Unidades de ventilación aisladas acústicamente
CJBD/AL: Con perfilería de aluminio y chapa prelacada
CJBD/INT: Unidades de ventilación con interruptor incorporado
CJBD/C: Unidades de ventilación con entrada y salida circular
CJBD/F: Unidades de ventilación con filtro incorporado
CJBD/ALS: Unidades de ventilación con doble pared de aislamiento y chapa prelacada
CJBD/ALF: Unidades de ventilación con chapa prelacada y filtro incorporado

Tamaño turbina mm

mm	pulg
1919	7/7
2525	9/9
2828	10/10
3333	12/12
3939	15/15

Número de polos motor
4=1400 r/min 50 Hz
6=900 r/min 50 Hz

T=Trifásico
M=Monofásico

Potencia motor (CV)

Opciones

CJBD/INT

CJBD/C

CJBD/F

CJBD/ALS

CJBD/ALF

Características técnicas

Modelo			Velocidad (r/min)	Intensidad máxima admisible (A) 230V	400V	Potencia instalada (kW)	Caudal máximo (m^3/h)	Nivel sonoro dB(A)	Peso aprox. (Kg) CJBD	CJBD/AL
CJBD	CJBD/AL	1919-4M 1/5	1230	1,40		0,15	1520	58	19,4	22,5
CJBD	CJBD/AL	1919-6M 1/10	820	0,85		0,08	1230	53	19,4	22,5
CJBD	CJBD/AL	2525-4M 1/2	1320	3,30		0,37	2800	66	28,1	31,8
CJBD	CJBD/AL	2525-4M 3/4	1310	4,50		0,55	3600	70	28,9	32,6
CJBD	CJBD/AL	2525-6M 1/5	850	1,50		0,15	2200	59	26,4	30,1
CJBD	CJBD/AL	2525-6M 1/3	830	2,20		0,25	2700	61	27,6	31,3
CJBD	CJBD/AL	2828-4M 1/2	1320	3,30		0,37	2800	65	33,0	37,3
CJBD	CJBD/AL	2828-4M 3/4	1310	4,50		0,55	3950	70	33,8	38,1
CJBD	CJBD/AL	2828-6M 1/3	830	2,20		0,25	3200	61	32,5	36,8
CJBD	CJBD/AL	3333-6T 1 1/2	850	6,60	3,80	1,10	7800	74	47,9	53,8
CJBD	CJBD/AL	3333-6M 3/4	850	5,00		0,55	4900	63	46,4	52,3
CJBD	CJBD/AL	3333-6M 1	850	6,00		0,75	6000	70	47,4	53,3
CJBD	CJBD/AL	3939-6T 3	890	10,90	6,30	2,20	11900	74	71,8	80,0

Erp. Características del punto de máxima eficiencia (BEP)

Ver características del punto de máxima eficiencia (BEP) de la serie CBD.

Características acústicas

Espectro de potencia sonora Lw(A) en dB(A) por banda de frecuencia en Hz

Modelo	63	125	250	500	1000	2000	4000	8000
CJBD-1919-4M 1/5	43	54	58	62	64	63	62	53
CJBD-1919-6M 1/10	38	49	53	57	59	58	57	48
CJBD-2525-4M 1/2	51	62	66	70	72	71	70	61
CJBD-2525-4M 3/4	55	66	70	74	76	75	74	65
CJBD-2525-6M 1/5	44	55	59	63	65	64	63	54
CJBD-2525-6M 1/3	46	57	61	65	67	66	65	56
CJBD-2828-4M 1/2	50	61	65	69	71	70	69	60

Modelo	63	125	250	500	1000	2000	4000	8000
CJBD-2828-4M 3/4	55	66	70	74	76	75	74	65
CJBD-2828-6M 1/3	46	57	61	65	67	66	65	56
CJBD-3333-6T 1 1/2	59	70	74	78	80	79	78	69
CJBD-3333-6M 3/4	48	59	63	67	69	68	67	58
CJBD-3333-6M 1	55	66	70	74	76	75	74	65
CJBD-3939-6T 3	61	72	77	81	83	81	80	71

Dimensiones mm

CJBD

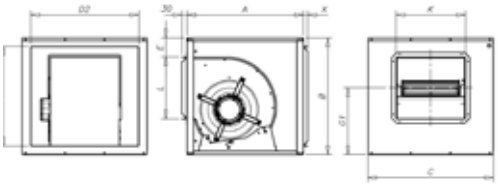

	Equiv. pulg.	A	B	C	E	D1	D2	G1	L	K	X (sin filtro)	X (con filtro)
CJBD-1919	7/7	450	460	500	110	370	410	245	210	232	25	30
CJBD-2525	9/9	500	522	550	107	426	454	283,5	263	300	25	30
CJBD-2828	10/10	550	575	600	105,5	479	504	324,5	292	326	25	30
CJBD-3333	12/12	650	650	700	106	554	604	372,5	345	387	25	30
CJBD-3939	15/15	800	755	800	109	659	704	443	404	473	25	30

CJBD/AL

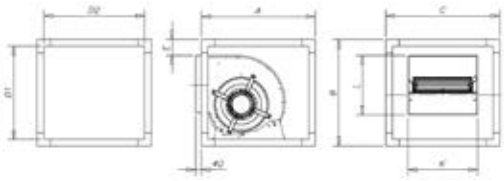

	Equiv. pulg.	A	B	C	D1	D2	E	L	K
CJBD/AL-1919	7/7	460	460	460	420	420	88	202	225
CJBD/AL-2525	9/9	520	520	520	480	480	110	265	295
CJBD/AL-2828	10/10	575	575	575	535	535	122	286	322
CJBD/AL-3333	12/12	650	650	650	610	610	108	339	384
CJBD/AL-3939	15/15	755	755	755	695	695	108	410	471

Curvas Características

Ver curvas características serie CBD.

Accesorios

Ver apartado accesorios.

INT C2V RM AR RFT AET TEJ VIS

CBX
CBXC
CBXR
CBXT

CBX: Ventiladores centrífugos de doble aspiración a trasmisión, con salida de eje por ambos lados y turbina con álabes hacia delante

CBXC: Ventiladores centrífugos de doble aspiración a trasmisión, con estructura cúbica de gran rigidez para reforzar la envolvente

CBXR: Ventiladores centrífugos de doble aspiración a trasmisión, con estructura reforzada y rodamientos de puente rígido soportados sobre la estructura

CBXT: Ventiladores centrífugos de doble aspiración a transmisión, equipados con motor eléctrico, conjunto de poleas, correas, protectores y turbina con álabes hacia delante

Ventilador:
- Envolvente en chapa de acero galvanizado
- Turbina con álabes hacia delante, en chapa de acero galvanizado
- CBX y CBXC: Rodamientos soportados con amortiguadores de goma para evitar vibraciones
- CBX: Se sumininistra con pies soporte PSB

Motor:
- Motores eficiencia IE-2, excepto potencias inferiores a 0,75 kw monofásico y 2 velocidades
- Eje libre con rodamientos a bolas de engrase permanente en ambos lados
- Temperatura máxima del aire a transportar: CBX y CBXC: -20ºC + 80ºC
  CBXR: -20ºC + 110ºC

Acabado:
- Anticorrosivo en chapa de acero galvanizado

Bajo demanda:
- CBX: Pueden suministrarse el soporte motor y tensor de correas SM

CBX

CBXC

CBXR

CBXT

Código de pedido

CBXC — 12/12

- CBX: Ventiladores centrífugos de doble aspiración, con salida de eje libre
- CBXC: Ventiladores centrífugos de doble aspiración, estructura cúbica
- CBXR: Ventiladores centrífugos de doble aspiración, estructura reforzada

Tamaño turbina en pulgadas

CBXT — 12/12 — 1,5

- CBXT: Ventiladores centrífugos de doble aspiración a transmisión, equipados con motor eléctrico

Tamaño turbina en pulgadas

Potencia motor (CV)

Características técnicas

Modelo	Velocidad máx. (r/min)	Equivalencia Pulgadas	Máx. Potencia instalada (kW)	Caudal máximo (m^3/h)	Temperatura del aire (ºC) mín.	máx.	Peso aprox. (Kg)
CBX-1919	2500	7/7	1,10	3700	-20	+80	5,0
CBX-2525	1800	9/9	2,20	6200	-20	+80	9,0
CBX-2828	1700	10/10	3,00	7500	-20	+80	10,5
CBX-3333	1400	12/12	3,00	9500	-20	+80	15,5
CBX-3939	1000	15/15	4,00	14400	-20	+80	24,0
CBX-4747	800	18/18	5,50	23500	-20	+80	33,5
CBXC-7/7	2700		1,50	4200	-20	+80	6,0
CBXC-9/9	2100		3,00	7000	-20	+80	11,5
CBXC-10/10	1900		4,00	8400	-20	+80	13,5
CBXC-12/12	1600		4,00	10500	-20	+80	18,5
CBXC-15/15	1100		5,50	16000	-20	+80	27,5
CBXC-18/18	900		7,50	26000	-20	+80	38,5
CBXR-15/15	1200		5,50	16000	-20	+80	28,5
CBXR-18/18	1000		7,50	26000	-20	+81	40,0
CBXR-20/20	1000		11,00	28000	-20	+110	84,0
CBXR-22/22	900		15,00	34000	-20	+110	94,0
CBXR-25/25	700		15,00	46000	-20	+110	113,0
CBXR-30/28	600		18,50	60000	-20	+110	145,0

Modelo	Velocidad (r/min)	Intensidad máxima admisible (A) 230V	400V	690V	Potencia instalada (kW)	Caudal máximo (m^3/h)	Temperatura del aire (ºC) mín.	máx.	Peso aprox. (Kg)	Versión de Montaje
CBXT-7/7-0,25	1090	1,23	0,71		0,18	1050	-20	+80	37,0	A
CBXT-7/7-0,33	1220	1,66	0,96		0,25	1100	-20	+80	37,8	A
CBXT-7/7-0,5	1420	2,02	1,17		0,37	1250	-20	+80	39,0	A
CBXT-7/7-0,75	1600	2,92	1,69		0,55	1450	-20	+80	41,0	A
CBXT-7/7-1	1790	3,10	1,79		0,75	1500	-20	+80	42,5	A
CBXT-9/9-0,25	825	1,23	0,71		0,18	1700	-20	+80	48,0	A
CBXT-9/9-0,33	920	1,66	0,96		0,25	1800	-20	+80	50,0	A
CBXT-9/9-0,5	1020	2,02	1,17		0,37	2200	-20	+80	51,5	A
CBXT-9/9-0,75	1050	2,92	1,69		0,55	2900	-20	+80	54,5	A
CBXT-9/9-1	1070	3,10	1,79		0,75	3200	-20	+80	56,0	A
CBXT-9/9-1,5	1260	4,03	2,32		1,10	3750	-20	+80	59,0	A
CBXT-10/10-0,5	845	2,02	1,17		0,37	2950	-20	+80	55,0	A
CBXT-10/10-0,75	845	2,92	1,69		0,55	3800	-20	+80	57,0	A
CBXT-10/10-1	960	3,10	1,79		0,75	4175	-20	+80	58,5	A
CBXT-10/10-1,5	1070	4,03	2,32		1,10	4800	-20	+80	61,3	A
CBXT-10/10-2	1140	5,96	3,44		1,50	5400	-20	+80	64,6	A
CBXT-12/12-0,5	595	2,02	1,17		0,37	4200	-20	+80	69,0	A
CBXT-12/12-0,75	675	2,92	1,69		0,55	4800	-20	+80	71,0	A
CBXT-12/12-1	765	3,10	1,79		0,75	5400	-20	+80	72,4	A
CBXT-12/12-1,5	855	4,03	2,32		1,10	5800	-20	+80	75,3	A
CBXT-12/12-2	965	5,96	3,44		1,50	6500	-20	+80	78,6	A
CBXT-12/12-3	1180	8,36	4,83		2,20	7400	-20	+80	87,0	A
CBXT-15/15-0,75	525	2,92	1,69		0,55	5900	-20	+80	85,0	B
CBXT-15/15-1	595	3,10	1,79		0,75	6500	-20	+80	86,4	B
CBXT-15/15-1,5	635	4,03	2,32		1,10	7500	-20	+80	89,3	B
CBXT-15/15-2	670	5,96	3,44		1,50	8200	-20	+80	92,6	B
CBXT-15/15-3	740	8,36	4,83		2,20	9500	-20	+80	101,0	B
CBXT-15/15-4	805	10,96	6,33		3,00	10600	-20	+80	103,0	B
CBXT-15/15-5,5	965	14,10	8,12		4,00	12000	-20	+80	108,0	B
CBXT-18/18-1,5	480	4,03	2,32		1,10	9000	-20	+80	122,0	B
CBXT-18/18-2	605	5,96	3,44		1,50	9250	-20	+80	125,3	B
CBXT-18/18-3	590	8,36	4,83		2,20	11500	-20	+80	133,7	B
CBXT-18/18-4	640	10,96	6,33		3,00	13200	-20	+80	135,7	B
CBXT-18/18-5,5	675	14,10	8,12		4,00	15000	-20	+80	141,0	B
CBXT-18/18-7,5	760		11,60	6,72	5,50	17000	-20	+80	154,5	B
CBXT-20/20-2	430	5,96	3,44		1,50	11500	-20	+80	222,0	B
CBXT-20/20-3	530	8,36	4,83		2,20	12800	-20	+80	230,5	B

Características técnicas

Modelo	Velocidad (r/min)	Intensidad máxima admisible (A) 230V	400V	690V	Potencia instalada (kW)	Caudal máximo (m^3/h)	Temperatura del aire (ºC) mín.	máx.	Peso aprox. (Kg)	Versión de Montaje
CBXT-20/20-4	575	10,96	6,33		3,00	14200	-20	+80	232,5	B
CBXT-20/20-5,5	635	14,10	8,12		4,00	15500	-20	+80	237,5	B
CBXT-20/20-7,5	675		11,60	6,72	5,50	17500	-20	+80	251,5	B
CBXT-20/20-10	725		14,20	8,20	7,50	20000	-20	+80	266,5	B
CBXT-22/22-2	385	5,96	3,44		1,50	14000	-20	+80	250,0	B
CBXT-22/22-3	475	8,36	4,83		2,20	15000	-20	+80	257,0	B
CBXT-22/22-4	515	10,96	6,33		3,00	17000	-20	+80	261,0	B
CBXT-22/22-5,5	570	14,10	8,12		4,00	19000	-20	+80	265,0	B
CBXT-22/22-7,5	605		11,60	6,72	5,50	21500	-20	+80	279,0	B
CBXT-22/22-10	725		14,20	8,20	7,50	22000	-20	+80	290,0	B
CBXT-22/22-15	765		20,20	11,60	11,00	27000	-20	+80	316,0	B
CBXT-25/25-3	375	8,36	4,83		2,20	17000	-20	+80	297,0	B
CBXT-25/25-4	405	10,96	6,33		3,00	20500	-20	+80	299,0	B
CBXT-25/25-5,5	450	14,10	8,12		4,00	22000	-20	+80	304,0	B
CBXT-25/25-7,5	485		11,60	6,72	5,50	24500	-20	+80	318,0	B
CBXT-25/25-10	545		14,20	8,20	7,50	28000	-20	+80	329,0	B
CBXT-25/25-15	610		20,20	11,60	11,00	32000	-20	+80	349,0	B
CBXT-30/28-3	280	8,36	4,83		2,20	20000	-20	+80	380,0	B
CBXT-30/28-4	310	10,96	6,33		3,00	22000	-20	+80	382,0	B
CBXT-30/28-5,5	340	14,10	8,12		4,00	25000	-20	+80	387,0	B
CBXT-30/28-7,5	380		11,60	6,72	5,50	31500	-20	+80	402,0	B
CBXT-30/28-10	410		14,20	8,20	7,50	36000	-20	+80	415,0	B
CBXT-30/28-15	430		20,20	11,60	11,00	42000	-20	+80	426,0	B
CBXT-30/28-20	480		27,50	15,90	15,00	48000	-20	+80	449,0	B

Erp. Características del punto de máxima eficiencia (BEP)

MC Categoría de medición
EC Categoría de eficiencia
S Estática
T Total
VSD Variador de velocidad
SR Relación específica

ηe[%] Eficiencia
N Grado de eficiencia
[kW] Potencia eléctrica
[m^3/h] Caudal
[mmH_2O] Presión estática o total (Según EC)
[RPM] Velocidad

Modelo	MC	EC	VSD	SR	ηe[%]	N	(kW)	(m^3/h)	(mmH_2O)	(RPM)
CBXT-7/7-0,25	C	S	NO	1,00	28,3%	39,8	0,148	988	15,52	1090
CBXT-7/7-0,33	C	S	NO	1,00	30,1%	40,9	0,195	1106	19,45	1220
CBXT-7/7-0,5	C	S	NO	1,00	31,5%	41,2	0,293	1287	26,35	1420
CBXT-7/7-0,75	C	S	NO	1,00	32,9%	41,7	0,402	1450	33,45	1600
CBXT-7/7-1	C	S	NO	1,00	36,9%	45,1	0,502	1623	41,86	1790
CBXT-9/9-0,25	C	S	NO	1,00	33,4%	45,0	0,142	1255	13,88	825
CBXT-9/9-0,33	C	S	NO	1,00	35,6%	46,5	0,185	1399	17,27	920
CBXT-9/9-0,5	C	S	NO	1,00	37,2%	47,4	0,241	1551	21,22	1020
CBXT-9/9-0,75	C	S	NO	1,00	38,8%	49,0	0,252	1597	22,49	1050
CBXT-9/9-1	C	S	NO	1,00	43,5%	53,8	0,238	1627	23,36	1070
CBXT-9/9-1,5	C	S	NO	1,00	44,9%	53,9	0,377	1916	32,39	1260
CBXT-10/10-0,5	C	S	NO	1,00	31,5%	41,1	0,302	1770	19,73	845
CBXT-10/10-0,75	C	S	NO	1,00	32,9%	42,6	0,290	1770	19,73	845
CBXT-10/10-1	C	S	NO	1,00	36,8%	45,8	0,379	2011	25,47	960
CBXT-10/10-1,5	C	S	NO	1,00	37,9%	46,1	0,509	2241	31,64	1070
CBXT-10/10-2	C	S	NO	1,00	38,3%	46,0	0,610	2388	35,92	1140
CBXT-12/12-0,5	C	S	NO	1,00	33,1%	43,1	0,259	2403	13,11	595
CBXT-12/12-0,75	C	S	NO	1,00	34,5%	43,7	0,363	2726	16,87	675
CBXT-12/12-1	C	S	NO	1,00	38,7%	47,1	0,471	3090	21,67	765
CBXT-12/12-1,5	C	S	NO	1,00	39,9%	47,5	0,638	3453	27,07	855
CBXT-12/12-2	C	S	NO	1,00	40,3%	46,9	0,909	3897	34,49	965
CBXT-12/12-3	C	S	NO	1,01	41,0%	46,0	1,633	4766	51,57	1180
CBXT-15/15-0,75	C	S	NO	1,00	34,3%	42,7	0,471	3813	15,56	525
CBXT-15/15-1	C	S	NO	1,00	38,5%	46,1	0,612	4321	19,98	595
CBXT-15/15-1,5	C	S	NO	1,00	39,6%	46,8	0,722	4612	22,76	635
CBXT-15/15-2	C	S	NO	1,00	40,0%	46,8	0,840	4866	25,34	670
CBXT-15/15-3	C	S	NO	1,00	40,7%	46,8	1,112	5374	30,91	740
CBXT-15/15-4	C	S	NO	1,00	41,3%	46,7	1,411	5847	36,58	805

Erp. Características del punto de máxima eficiencia (BEP)

MC	Categoría de medición	**ηe[%]**	Eficiencia
EC	Categoría de eficiencia	**N**	Grado de eficiencia
	S Estática	**[kW]**	Potencia eléctrica
	T Total	**[m³/h]**	Caudal
VSD	Variador de velocidad	**[mmH$_2$O]**	Presión estática o total (Según EC)
SR	Relación específica	**[RPM]**	Velocidad

Modelo	MC	EC	VSD	SR	ηe[%]	N	(kW)	(m³/h)	(mmH$_2$O)	(RPM)
CBXT-15/15-5,5	C	S	NO	1,01	42,0%	46,0	2,389	7009	52,56	965
CBXT-18/18-1,5	C	S	NO	1,00	47,3%	54,9	0,632	6188	17,72	480
CBXT-18/18-2	C	S	NO	1,00	47,7%	53,5	1,253	7800	28,15	605
CBXT-18/18-3	C	S	NO	1,00	48,6%	54,6	1,142	7607	26,77	590
CBXT-18/18-4	C	S	NO	1,00	49,3%	54,6	1,437	8251	31,50	640
CBXT-18/18-5,5	C	S	NO	1,00	50,2%	55,1	1,657	8702	35,04	675
CBXT-18/18-7,5	C	S	NO	1,00	50,7%	54,7	2,338	9798	44,42	760
CBXT-20/20-2	C	S	NO	1,00	40,0%	46,7	0,861	6905	18,31	430
CBXT-20/20-3	C	S	NO	1,00	40,7%	45,8	1,583	8511	27,81	530
CBXT-20/20-4	C	S	NO	1,00	41,3%	45,8	1,994	9233	32,73	575
CBXT-20/20-5,5	C	S	NO	1,00	42,0%	45,7	2,639	10197	39,92	635
CBXT-20/20-7,5	C	S	NO	1,00	42,5%	45,7	3,133	10839	45,11	675
CBXT-20/20-10	C	S	NO	1,01	42,9%	45,5	3,852	11642	52,04	725
CBXT-22/22-2	C	S	NO	1,00	41,9%	48,3	0,973	8402	17,79	385
CBXT-22/22-3	C	S	NO	1,00	42,6%	47,4	1,795	10367	27,08	475
CBXT-22/22-4	C	S	NO	1,00	43,2%	47,3	2,255	11240	31,83	515
CBXT-22/22-5,5	C	S	NO	1,00	44,0%	47,3	3,005	12440	38,99	570
CBXT-22/22-7,5	C	S	NO	1,00	44,5%	47,4	3,552	13204	43,93	605
CBXT-22/22-10	C	S	NO	1,01	44,8%	46,2	6,065	15823	63,08	725
CBXT-22/22-15	C	S	NO	1,01	45,4%	46,4	7,038	16696	70,24	765
CBXT-25/25-3	C	S	NO	1,00	40,6%	45,4	1,757	12636	20,73	375
CBXT-25/25-4	C	S	NO	1,00	41,2%	45,4	2,183	13646	24,17	405
CBXT-25/25-5,5	C	S	NO	1,00	41,9%	45,3	2,942	15163	29,85	450
CBXT-25/25-7,5	C	S	NO	1,00	42,4%	45,2	3,642	16342	34,67	485
CBXT-25/25-10	C	S	NO	1,00	42,7%	44,6	5,127	18364	43,78	545
CBXT-25/25-15	C	S	NO	1,01	43,3%	44,2	7,101	20554	54,84	610
CBXT-30/28-3	C	S	NO	1,00	42,2%	46,7	1,933	16453	18,20	280
CBXT-30/28-4	C	S	NO	1,00	42,8%	46,5	2,587	18216	22,31	310
CBXT-30/28-5,5	C	S	NO	1,00	43,6%	46,6	3,354	19979	26,83	340
CBXT-30/28-7,5	C	S	NO	1,00	44,1%	46,2	4,629	22330	33,52	380
CBXT-30/28-10	C	S	NO	1,00	44,4%	45,9	5,768	24092	39,02	410
CBXT-30/28-15	C	S	NO	1,00	45,0%	46,1	6,573	25268	42,92	430
CBXT-30/28-20	C	S	NO	1,01	45,4%	45,7	9,062	28206	53,48	480

Dimensiones mm

CBX

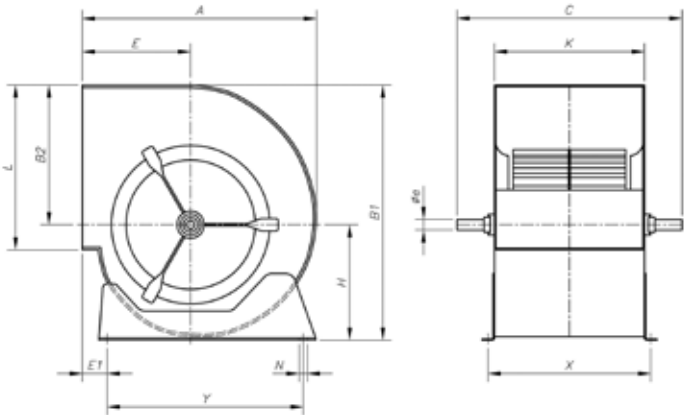

Modelo	Equiv. pulg.	A	B1	B2	C	E	E1	H	K	L	N	øe	X	Y
CBX-1919	7/7	316	333	189	360	152	64	144	230	208	9x13	20	258	225
CBX-2525	9/9	380	400	218	430	183	78	182	300	263	9x13	20	328	275
CBX-2828	10/10	422	450	246	470	202	73	204	326	292	9x17	20	355	315
CBX-3333	12/12	493	526	290	560	230	82	236	387	345	9x17	25	415	390
CBX-3939	15/15	579	621	348	650	265	92	273	473	404	9x17	25	500	455
CBX-4747	18/18	686	746	415	750	323	82	331	540	482	9x17	25	568	575

Dimensiones mm

CBXC

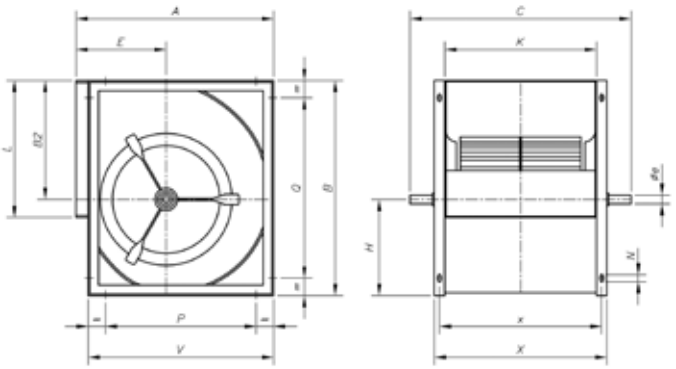

Modelo	A	B	B2	C	E	øe	H	K	L	N	P	Q	V	X	x
CBXC-7/7	322	342	189	360	152	20	153	230	208	9x17	148	175	292	290	262
CBXC-9/9	388	402	218	430	183	20	184	300	263	9x17	214	214	358	360	332
CBXC-10/10	428	450	246	470	202	20	204	326	292	9x17	254	254	398	386	358
CBXC-12/12	498	532	290	560	230	25	242	387	345	9x17	324	324	468	447	419
CBXC-15/15	583	632	348	650	265	25	284	473	404	9x17	406	406	553	533	505
CBXC-18/18	694	756	415	750	323	25	341	540	482	9x17	520	608	664	600	572

CBXR

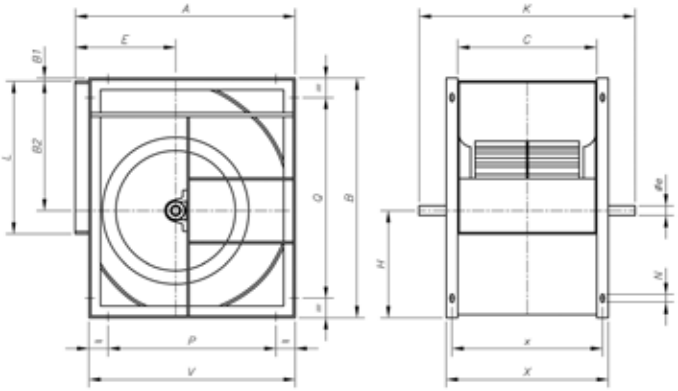

Modelo	A	B	B1	B2	C	E	øe	H	K	L	N	P	Q	V	X	x
CBXR-15/15	583	632	-	348	473	265	25	284	730	404	9x17	406	406	553	533	505
CBXR-18/18	694	756	-	415	540	323	25	341	800	482	9x17	520	608	664	600	572
CBXR-20/20	843	963	35	523	603	375	35	405	923	603	13x25	646	811	798	683	643
CBXR-22/22	913	1046	35	569	656	400	35	442	976	693	13x25	716	894	868	736	696
CBXR-25/25	998	1161	35	642	765	423	35	484	1085	793	13x25	801	1009	953	845	805
CBXR-30/28	1206	1400	35	776	888	515	40	589	1208	933	13x25	1009	1248	1161	968	928

Dimensiones mm

CBXT
Montaje A

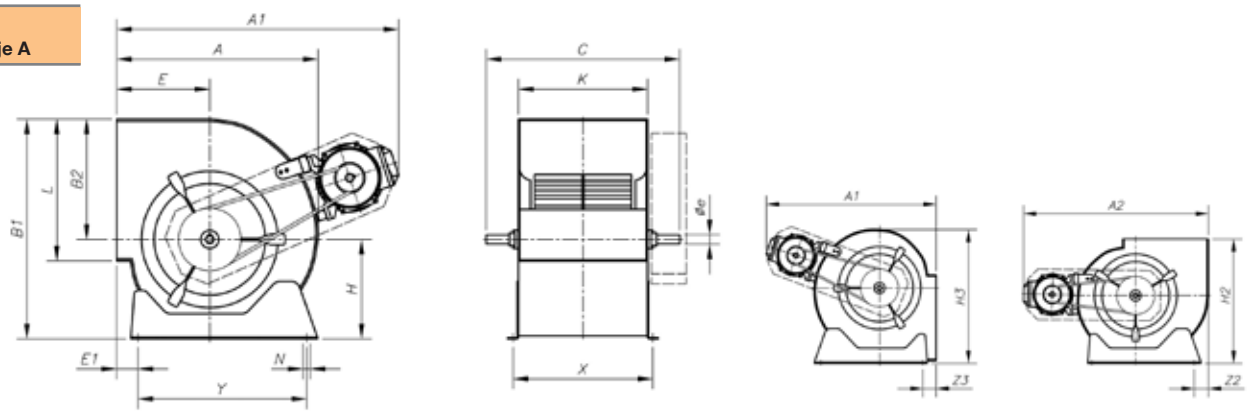

Modelo	A	A1	A2	B1	B2	C	E	E1	øe	H	H2	H3	K	L	N	X	Y	Z2	Z3
CBXT-7/7-0'25	316	430	475	333	189	360	152	64	20	144	320	341	230	208	9x13	258	225	44	36
CBXT-7/7-0'33	316	450	495	333	189	360	152	64	20	144	320	341	230	208	9x13	258	225	44	36
CBXT-7/7-0'5	316	450	495	333	189	360	152	64	20	144	320	341	230	208	9x13	258	225	44	36
CBXT-7/7-0'75	316	470	515	333	189	360	152	64	20	144	320	341	230	208	9x13	258	225	44	36
CBXT-7/7-1	316	470	515	333	189	360	152	64	20	144	320	341	230	208	9x13	258	225	44	36
CBXT-9/9-0'25	380	490	535	400	218	430	183	78	20	182	385	395	300	263	9x13	328	275	50	57
CBXT-9/9-0'33	380	520	565	400	218	430	183	78	20	182	385	395	300	263	9x13	328	275	50	57
CBXT-9/9-0'5	380	520	565	400	218	430	183	78	20	182	385	395	300	263	9x13	328	275	50	57
CBXT-9/9-0'75	380	540	585	400	218	430	183	78	20	182	385	395	300	263	9x13	328	275	50	57
CBXT-9/9-1	380	540	585	400	218	430	183	78	20	182	385	395	300	263	9x13	328	275	50	57
CBXT-9/9-1'5	380	590	605	400	218	430	183	78	20	182	385	395	300	263	9x13	328	275	50	57
CBXT-10/10-0'5	422	570	615	450	246	470	202	73	20	204	443	470	326	292	9x17	355	315	50	50
CBXT-10/10-0'75	422	590	635	450	246	470	202	73	20	204	443	470	326	292	9x17	355	315	50	50
CBXT-10/10-1	422	590	635	450	246	470	202	73	20	204	443	470	326	292	9x17	355	315	50	50
CBXT-10/10-1'5	422	610	655	450	246	470	202	73	20	204	443	470	326	292	9x17	355	315	50	50
CBXT-10/10-2	422	610	655	450	246	470	202	73	20	204	443	470	326	292	9x17	355	315	50	50
CBXT-12/12-0'5	493	645	690	526	290	560	230	82	25	236	498	555	387	345	9x17	415	390	35	70
CBXT-12/12-0'75	493	665	710	526	290	560	230	82	25	236	498	555	387	345	9x17	415	390	35	70
CBXT-12/12-1	493	665	710	526	290	560	230	82	25	236	498	555	387	345	9x17	415	390	35	70
CBXT-12/12-1'5	493	680	725	526	290	560	230	82	25	236	498	555	387	345	9x17	415	390	35	70
CBXT-12/12-2	493	680	725	526	290	560	230	82	25	236	498	555	387	345	9x17	415	390	35	70
CBXT-12/12-3	493	700	745	526	290	560	230	82	25	236	498	555	387	345	9x17	415	390	35	70

Dimensiones mm

CBXT
Montaje B

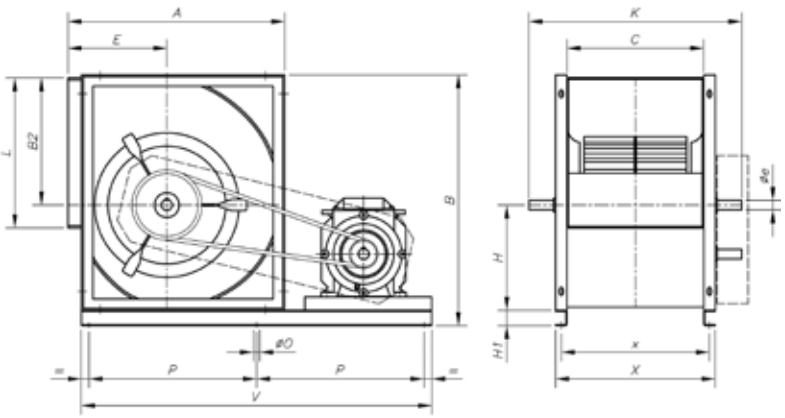

Modelo	A	B	B2	C	E	øe	H	H1	K	L	øO	P	V	x	X
CBXT-15/15	583	672	348	473	265	25	284	40	650	404	12	415,5	895	505	533
CBXT-18/18	694	796	415	540	323	25	341	40	750	482	12	515,5	1115	572	600

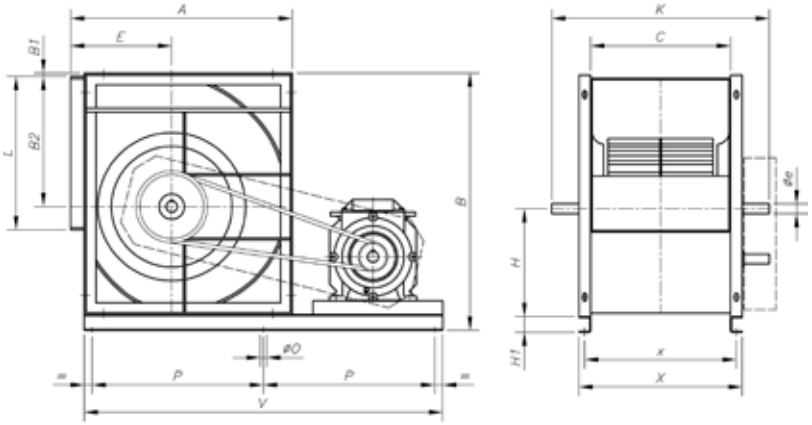

Modelo	A	B	B1	B2	C	E	øe	H	H1	K	L	øO	P	V	x	X
CBXT-20/20	843	1023	35	523	603	375	35	405	60	923	603	12	617,5	1315	643	683
CBXT-22/22	913	1106	35	569	656	400	35	442	60	976	693	12	657,5	1395	696	736
CBXT-25/25	998	1221	35	642	765	423	35	484	60	1085	793	12	474,5	1575	805	845
CBXT-30/28	1206	1460	35	776	888	515	40	589	60	1208	933	12	817,5	1715	928	968

Curvas Características

Q= Caudal en m³/h, m³/s y cfm Pe= Presión estática en mm.c.a., Pa e inwg

7/7 (1919)

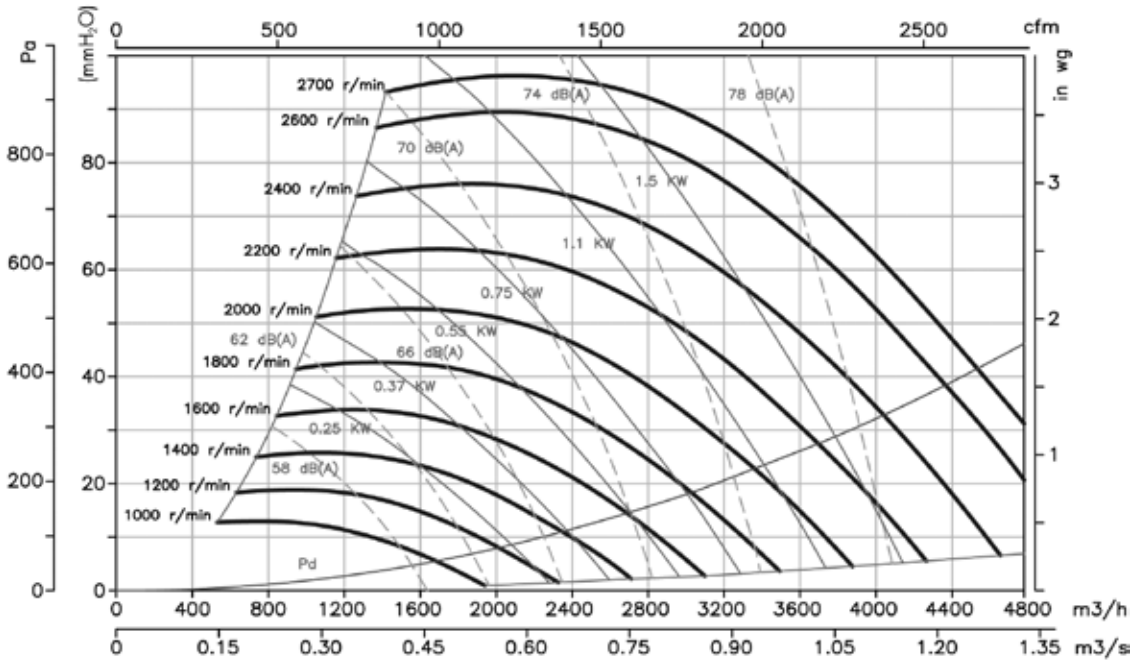

9/9 (2525)

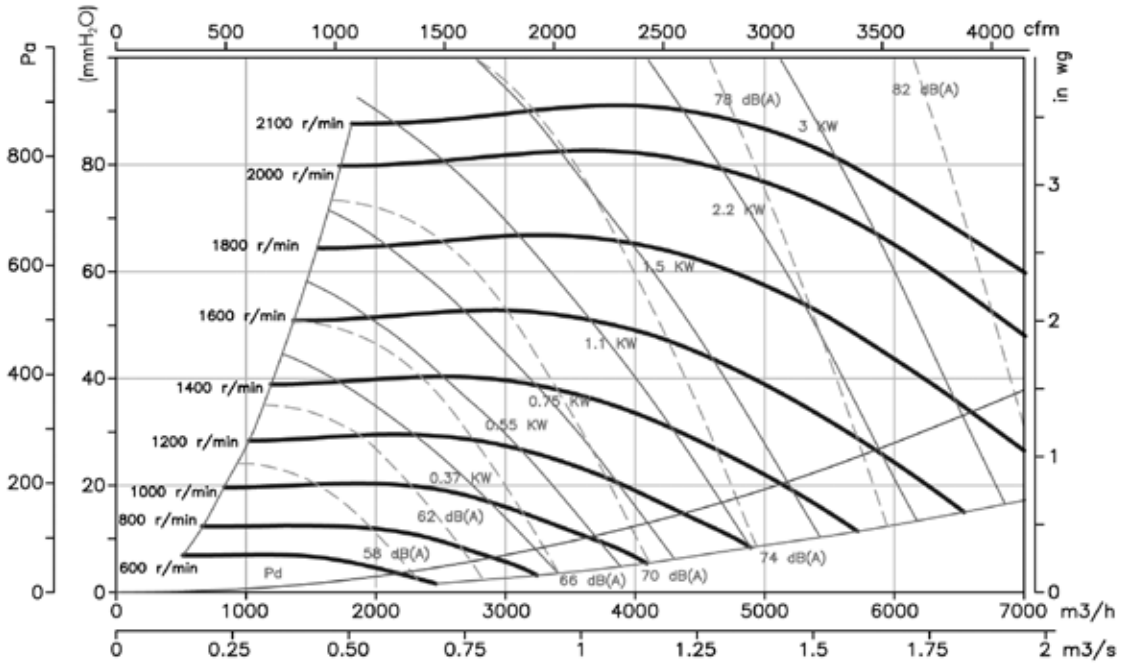

Curvas Características

Q= Caudal en m³/h, m³/s y cfm Pe= Presión estática en mm.c.a., Pa e inwg

10/10 (2828)

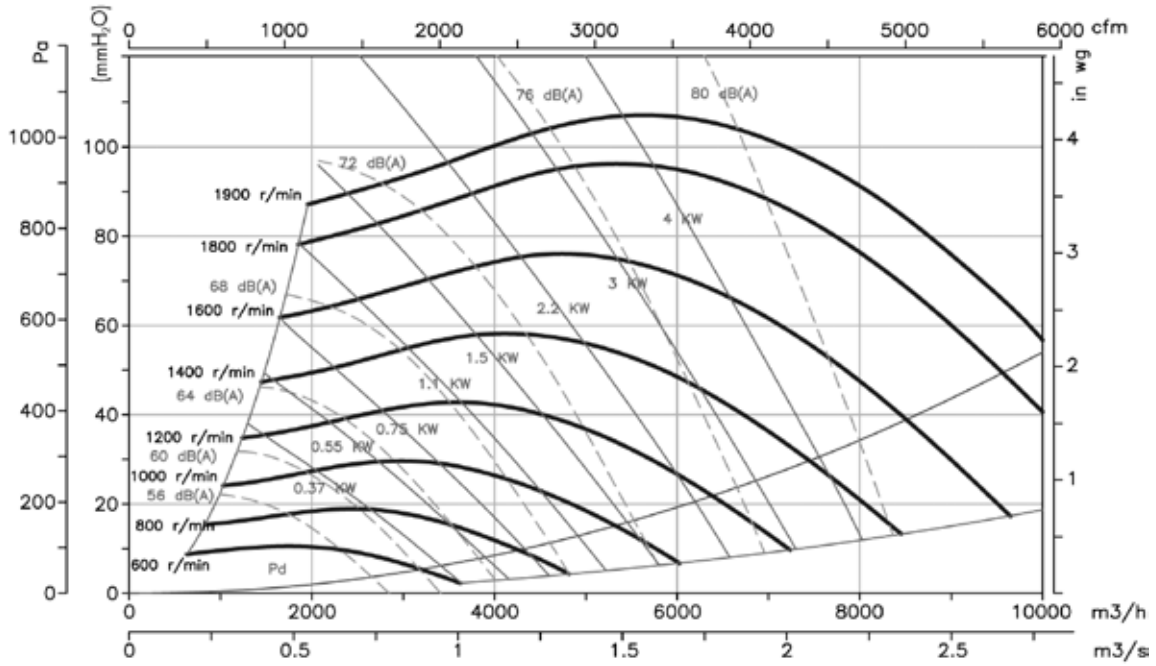

12/12 (3333)

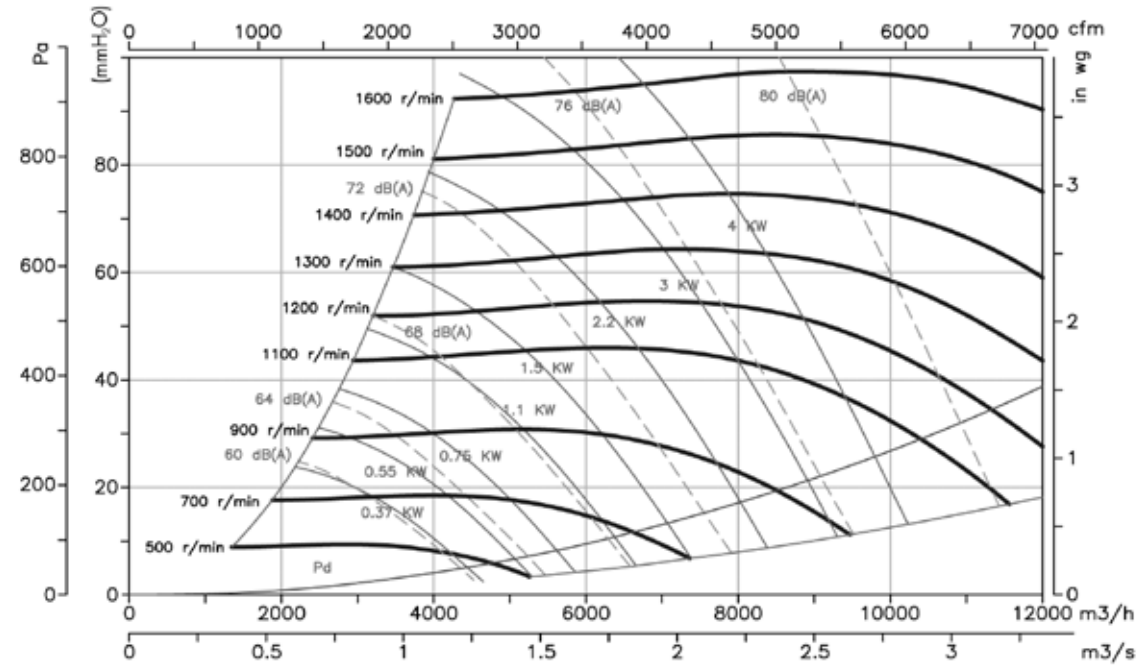

Curvas Características

Q= Caudal en m³/h, m³/s y cfm Pe= Presión estática en mm.c.a., Pa e inwg

15/15 (3939)

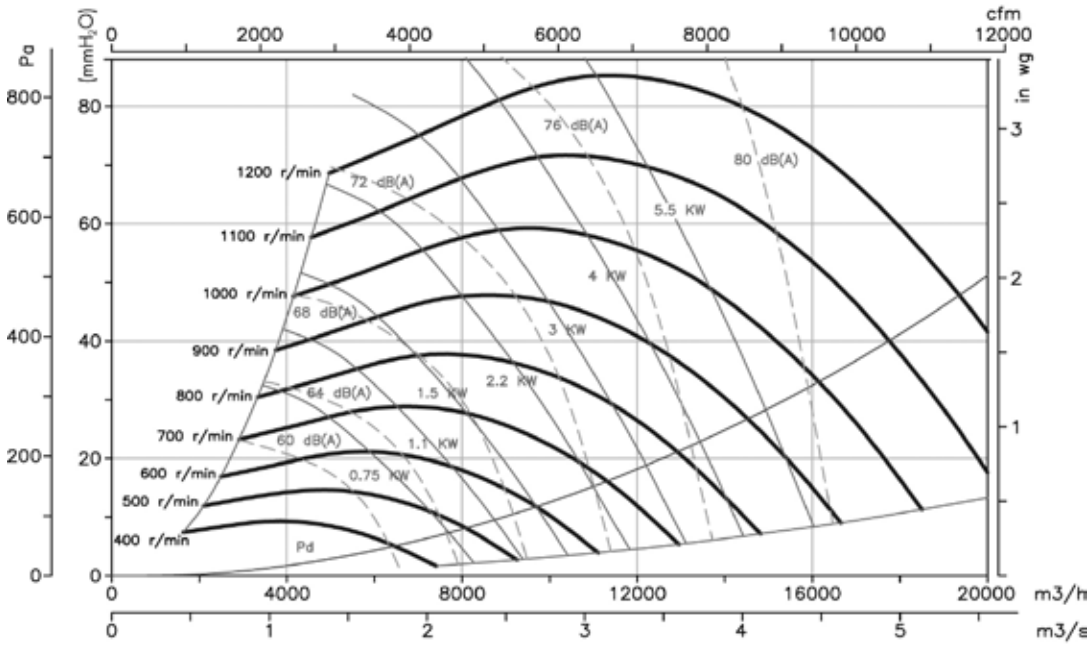

18/18 (4747)

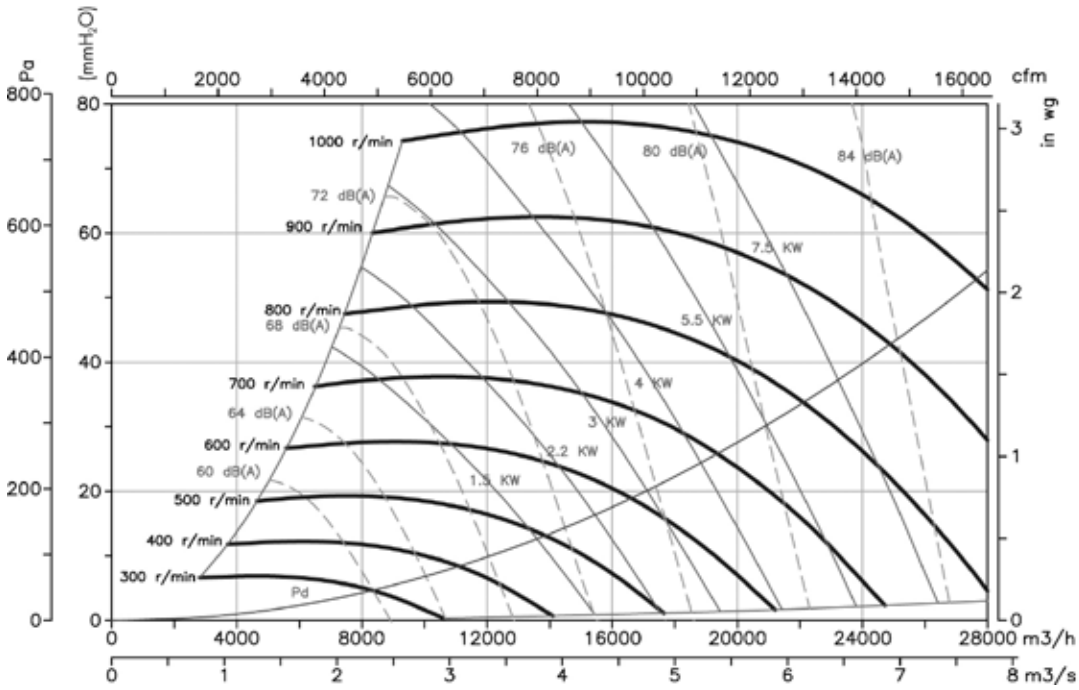

Curvas Características

Q= Caudal en m³/h, m³/s y cfm Pe= Presión estática en mm.c.a., Pa e inwg

20/20

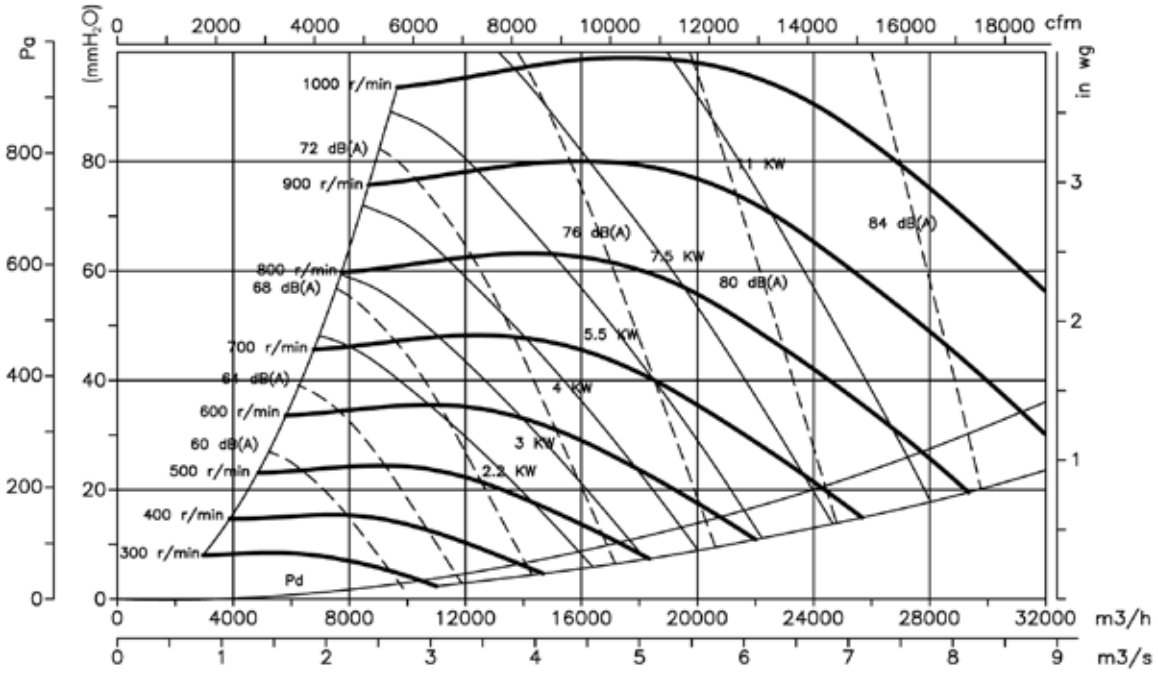

22/22

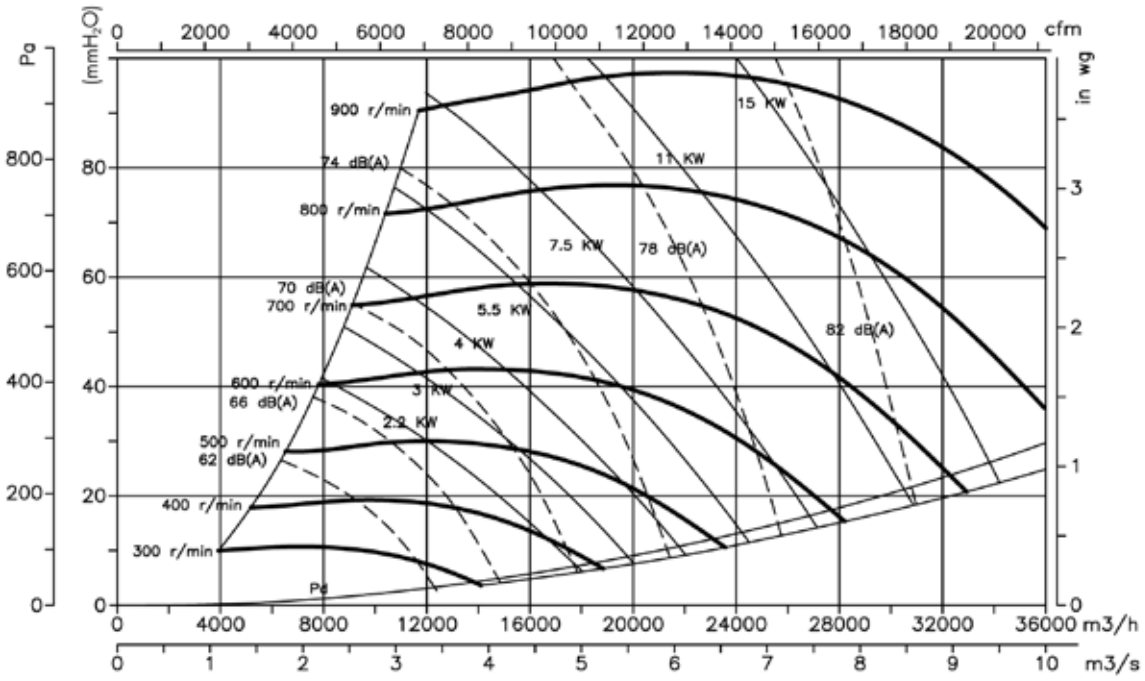

Curvas Características

Q= Caudal en m³/h, m³/s y cfm Pe= Presión estática en mm.c.a., Pa e inwg

25/25

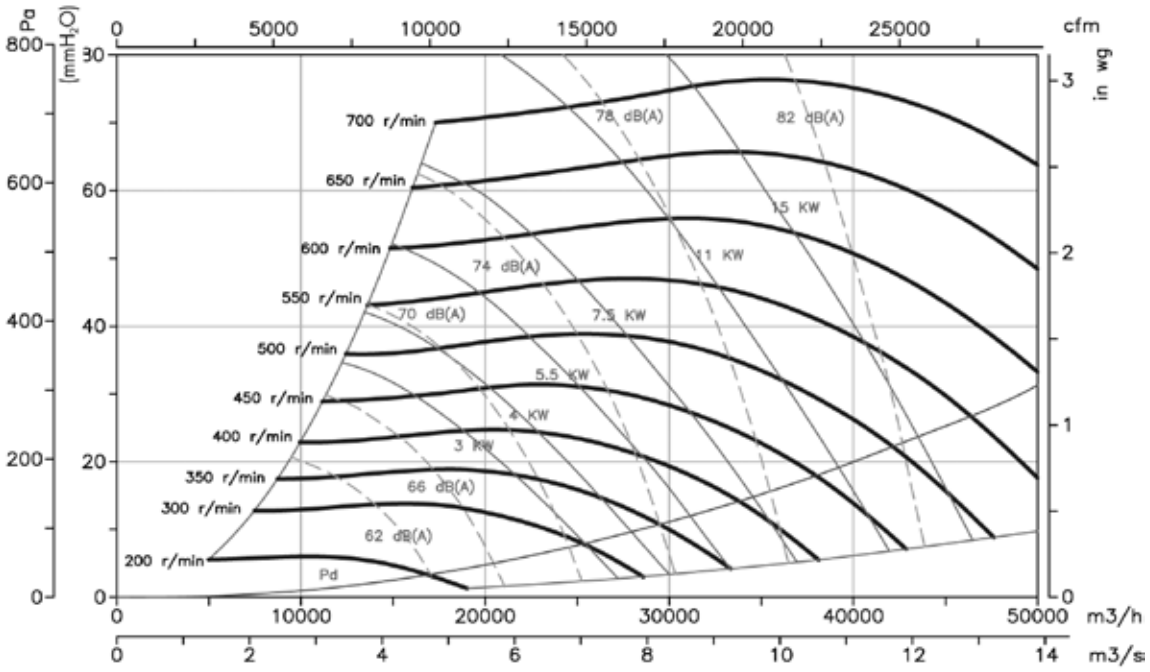

30/28

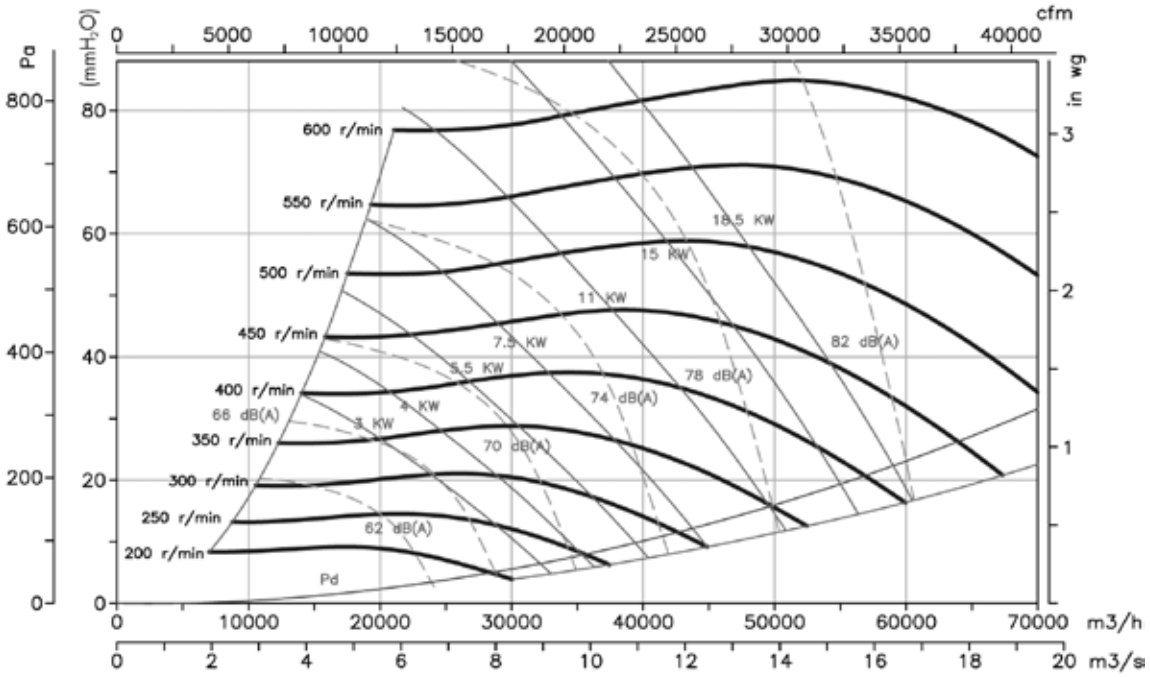

Accesorios

Ver apartado accesorios.

INT

C2V

RM

AR

RFT

AET

PSB

SM

CJBX
CJBX/AL

CJBX: Unidades de ventilación a transmisión, aisladas acústicamente, equipadas con ventiladores de doble aspiración de la serie CBX, CBXC y CBXR
CJBX/AL: Unidades de ventilación a transmisión con perfilería de aluminio y chapa prelacada, aisladas acústicamente, equipadas con ventiladores de doble aspiración de la serie CBX, CBXC, CBXR

CJBX

CJBX/AL

Ventilador:
- Estructura en chapa de acero galvanizado, con aislamiento térmico y acústico
- Turbina con álabes hacia delante, en chapa de acero galvanizado
- Prensaestopas para entrada de cable
- CJBX/AL: con perfilería de aluminio y chapa prelacada

Motor:
- Motores eficiencia IE-2, excepto potencias inferiores a 0,75 kw monofásico y 2 velocidades
- Motores clase F, con rodamientos a bolas, protección IP55
- Trifásicos 230/400V-50Hz (hasta 5,5CV) y 400/690V-50Hz (potencias superiores a 5,5CV)
- Temperatura máxima del aire a transportar: -20ºC + 60ºC

Acabado:
- Anticorrosivo en chapa de acero galvanizado

Bajo demanda:
- Con impulsión circular

Turbina de alta calidad y gran robustez, equilibrada dinámicamente según ISO-1940

Código de pedido

CJBX — 15/15 — 4

- **CJBX:** Unidades de ventilación aisladas acústicamente
  CJBX/AL: Con perfilería de aluminio y chapa prelacada
  CJBX/F: Unidades de ventilación con filtro incorporado
  CJBX/ALS: Unidades de ventilación con doble pared de aislamiento y chapa prelacada
  CJBX/ALF: Unidades de ventilación con chapa prelacada y filtro incorporado
- Tamaño turbina en pulgadas
- Potencia motor (CV)

Opciones

CJBX/F

CJBX/ALS

CJBX/ALF

Características técnicas

Modelo		Velocidad (r/min)	Intensidad máxima admisible (A) 230V	400V	690V	Potencia instalada (kW)	Caudal máximo (m^3/h)	Nivel presión sonora dB(A)	Peso aprox. (Kg)	Tipo Montaje
CJBX	CJBX/AL 7/7-0,25	1090	1,23	0,71		0,18	1050	48	37,0	A
CJBX	CJBX/AL 7/7-0,33	1220	1,66	0,96		0,25	1100	50	37,8	A
CJBX	CJBX/AL 7/7-0,5	1420	2,02	1,17		0,37	1250	53	39,0	A
CJBX	CJBX/AL 7/7-0,75	1600	2,92	1,69		0,55	1450	56	41,0	A
CJBX	CJBX/AL 7/7-1	1790	3,10	1,79		0,75	1500	58	42,5	A
CJBX	CJBX/AL 9/9-0,25	825	1,23	0,71		0,18	1700	45	48,0	A
CJBX	CJBX/AL 9/9-0,33	920	1,66	0,96		0,25	1800	48	50,0	A
CJBX	CJBX/AL 9/9-0,5	1020	2,02	1,17		0,37	2200	51	51,5	A
CJBX	CJBX/AL 9/9-0,75	1050	2,92	1,69		0,55	2900	55	54,5	A
CJBX	CJBX/AL 9/9-1	1070	3,10	1,79		0,75	3200	56	56,0	A
CJBX	CJBX/AL 9/9-1,5	1260	4,03	2,32		1,10	3750	60	59,0	A
CJBX	CJBX/AL 10/10-0,5	845	2,02	1,17		0,37	2950	52	55,0	A
CJBX	CJBX/AL 10/10-0,75	845	2,92	1,69		0,55	3800	56	57,0	A
CJBX	CJBX/AL 10/10-1	960	3,10	1,79		0,75	4175	58	58,5	A
CJBX	CJBX/AL 10/10-1,5	1070	4,03	2,32		1,10	4800	61	61,3	A
CJBX	CJBX/AL 10/10-2	1140	5,96	3,44		1,50	5400	63	64,6	A
CJBX	CJBX/AL 12/12-0,5	595	2,02	1,17		0,37	4200	52	69,0	A
CJBX	CJBX/AL 12/12-0,75	675	2,92	1,69		0,55	4800	54	71,0	A
CJBX	CJBX/AL 12/12-1	765	3,10	1,79		0,75	5400	57	72,4	A
CJBX	CJBX/AL 12/12-1,5	855	4,03	2,32		1,10	5800	59	75,3	A
CJBX	CJBX/AL 12/12-2	965	5,96	3,44		1,50	6500	62	78,6	A
CJBX	CJBX/AL 12/12-3	1180	8,36	4,83		2,20	7400	65	87,0	A
CJBX	CJBX/AL 15/15-0,75	525	2,92	1,69		0,55	5900	49	85,0	A
CJBX	CJBX/AL 15/15-1	595	3,10	1,79		0,75	6500	52	86,4	A
CJBX	CJBX/AL 15/15-1,5	635	4,03	2,32		1,10	7500	54	89,3	A
CJBX	CJBX/AL 15/15-2	670	5,96	3,44		1,50	8200	56	92,6	A
CJBX	CJBX/AL 15/15-3	740	8,36	4,83		2,20	9500	59	101,0	A
CJBX	CJBX/AL 15/15-4	805	10,96	6,33		3,00	10600	61	103,0	A
CJBX	CJBX/AL 15/15-5,5	965	14,10	8,12		4,00	12000	63	108,0	B
CJBX	CJBX/AL 18/18-1,5	480	4,03	2,32		1,10	9000	48	122,0	A
CJBX	CJBX/AL 18/18-2	605	5,96	3,44		1,50	9250	51	125,3	A
CJBX	CJBX/AL 18/18-3	590	8,36	4,83		2,20	11500	54	133,7	A
CJBX	CJBX/AL 18/18-4	640	10,96	6,33		3,00	13200	56	135,7	B
CJBX	CJBX/AL 18/18-5,5	675	14,10	8,12		4,00	15000	58	141,0	B
CJBX	CJBX/AL 18/18-7,5	760		11,60	6,72	5,50	17000	60	154,5	B
CJBX	CJBX/AL 20/20-2	430	5,96	3,44		1,50	11500	56	222,0	B
CJBX	CJBX/AL 20/20-3	530	8,36	4,83		2,20	12800	57	230,5	B
CJBX	CJBX/AL 20/20-4	575	10,96	6,33		3,00	14200	58	232,5	B
CJBX	CJBX/AL 20/20-5,5	635	14,10	8,12		4,00	15500	61	237,5	B
CJBX	CJBX/AL 20/20-7,5	675		11,60	6,72	5,50	17500	63	251,5	B
CJBX	CJBX/AL 20/20-10	725		14,20	8,20	7,50	20000	65	266,5	B
CJBX	CJBX/AL 22/22-2	385	5,96	3,44		1,50	14000	50	250,0	B
CJBX	CJBX/AL 22/22-3	475	8,36	4,83		2,20	15000	54	257,0	B
CJBX	CJBX/AL 22/22-4	515	10,96	6,33		3,00	17000	55	261,0	B
CJBX	CJBX/AL 22/22-5,5	570	14,10	8,12		4,00	19000	57	265,0	B
CJBX	CJBX/AL 22/22-7,5	605		11,60	6,72	5,50	21500	60	279,0	B
CJBX	CJBX/AL 22/22-10	725		14,20	8,20	7,50	22000	63	290,0	B
CJBX	CJBX/AL 22/22-15	765		20,20	11,60	11,00	27000	65	316,0	B
CJBX	CJBX/AL 25/25-3	375	8,36	4,83		2,20	17000	53	297,0	B
CJBX	CJBX/AL 25/25-4	405	10,96	6,33		3,00	20500	55	299,0	B
CJBX	CJBX/AL 25/25-5,5	450	14,10	8,12		4,00	22000	57	304,0	B
CJBX	CJBX/AL 25/25-7,5	485		11,60	6,72	5,50	24500	59	318,0	B
CJBX	CJBX/AL 25/25-10	545		14,20	8,20	7,50	28000	61	329,0	B
CJBX	CJBX/AL 25/25-15	610		20,20	11,60	11,00	32000	64	349,0	B
CJBX	CJBX/AL 30/28-3	280	8,36	4,83		2,20	20000	54	380,0	B
CJBX	CJBX/AL 30/28-4	310	10,96	6,33		3,00	22000	56	382,0	B
CJBX	CJBX/AL 30/28-5,5	340	14,10	8,12		4,00	25000	59	387,0	B
CJBX	CJBX/AL 30/28-7,5	380		11,60	6,72	5,50	31500	60	402,0	B
CJBX	CJBX/AL 30/28-10	410		14,20	8,20	7,50	36000	63	415,0	B
CJBX	CJBX/AL 30/28-15	430		20,20	11,60	11,00	42000	65	426,0	B
CJBX	CJBX/AL 30/28-20	480		27,50	15,90	15,00	48000	68	449,0	B

Erp. Características del punto de máxima eficiencia (BEP)

Ver características del punto de máxima eficiencia (BEP) de la serie CBXT sin caja.

Dimensiones mm

CJBX

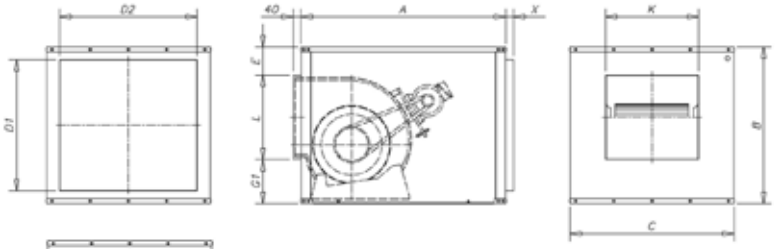

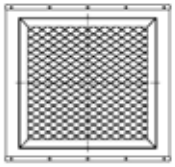

Montaje A *Montaje B*

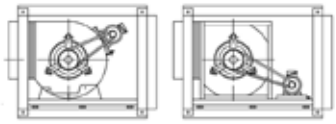

	A	B	C	D1	D2	E	G1	L	K	X (sin filtro)	X (con filtro)
CJBX-7/7	650	460	500	364	404	107	135	218	240	30	40
CJBX-9/9	700	522	550	426	454	101	151	270	310	30	40
CJBX-10/10	750	575	600	479	504	100	175	300	336	30	40
CJBX-12/12	850	650	700	554	604	84	205	361	404	30	40
CJBX-15/15	1000	755	800	659	704	62	270	423	486	30	40
CJBX-18/18	1200	875	1000	779	904	45	336	494	551	30	40
CJBX-20/20	1400	1175	1100	1079	1004	147	428	600	600	30	40
CJBX-22/22	1460	1250	1250	1154	1154	145	413	692	653	30	40
CJBX-25/25	1550	1375	1450	1279	1354	152	431	792	762	30	40
CJBX-30/28	1800	1600	1650	1504	1554	140	528	932	885	30	40

CJBX Impulsión vertical

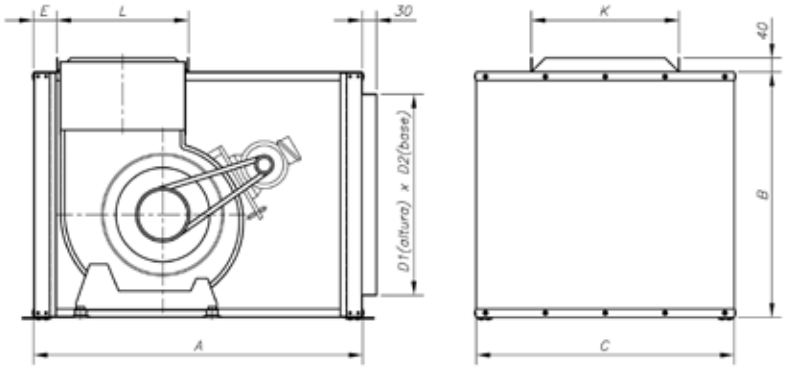

Montaje A *Montaje B*

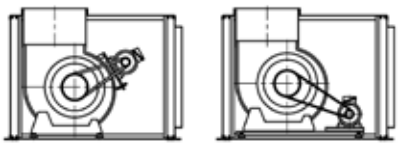

Modelo	A	B	C	D1xD2	E	L	K
CJBX-7/7	650	460	500	364x404	30	204	226
CJBX-9/9	700	522	550	426x454	30	256	296
CJBX-10/10	750	575	600	479x504	30	286	322
CJBX-12/12	850	650	700	554x604	30	341	383
CJBX-15/15	1000	755	800	659x704	30	404	471
CJBX-18/18	1200	875	1000	779x904	30	4840	537
CJBX-20/20	1445	1175	1100	1079x1004	60	600	600
CJBX-22/22	1580	1250	1250	1154x1154	60	692	653
CJBX-25/25	1675	1375	1450	1279x1354	60	792	762
CJBX-30/28	1935	1600	1650	1504x1554	60	932	885

Dimensiones mm

CJBX/AL

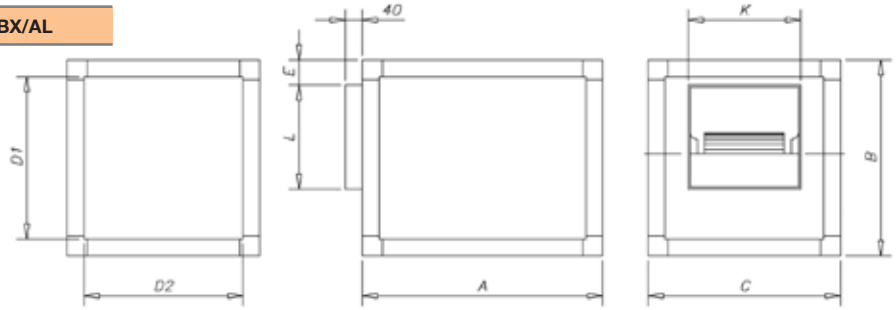

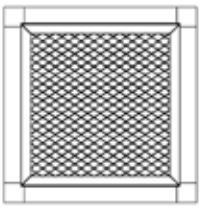

Montaje A

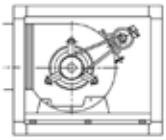

Montaje B

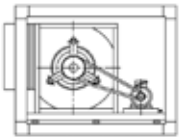

	A	B	C	D1	D2	E	L	K
CJBX/AL-7/7	650	460	460	420	420	85	205	225
CJBX/AL-9/9	700	520	520	480	480	70	268	307
CJBX/AL-10/10	750	575	575	535	535	73	296	334
CJBX/AL-12/12	850	650	650	610	610	84	345	390
CJBX/AL-15/15	1000	755	755	695	695	127	406	475
CJBX/AL-18/18	1200	1000	1000	940	940	143	480	540
CJBX/AL-20/20	1445	1175	1100	1115	1040	149	590	590
CJBX/AL-22/22	1600	1250	1250	1190	1190	128	696	662
CJBX/AL-25/25	1550	1450	1450	1390	1390	205	790	770
CJBX/AL-30/28	1900	1700	1700	1640	1640	225	942	894

CJBX/AL Impulsión vertical

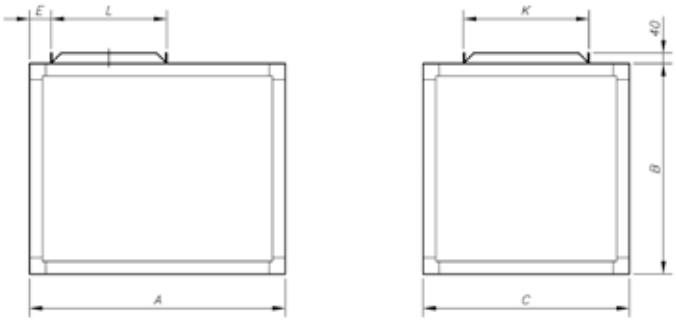

Montaje A

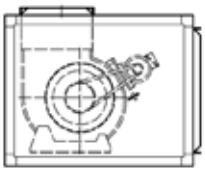

Montaje B

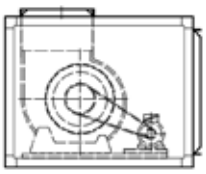

Modelo	*A*	*B*	*C*	*E*	*L*	*K*
CJBX/AL-7/7	650	460	460	75	216	238
CJBX/AL-9/9	700	520	520	75	268	305
CJBX/AL-10/10	750	575	575	75	296	330
CJBX/AL-12/12	850	650	650	75	346	390
CJBX/AL-15/15	1000	755	755	85	411	482
CJBX/AL-18/18	1200	1000	1000	185	491	550
CJBX/AL-20/20	1400	1170	1250	349,5	620	618
CJBX/AL-22/22	1480	1230	1300	342,5	711	681
CJBX/AL-25/25	1600	1350	1500	366,5	810	781
CJBX/AL-30/28	1850	1600	1700	459,5	949	906

Curvas Características

Q= Caudal en m³/h, m³/s y cfm Pe= Presión estática en mm.c.a., Pa e inwg

7/7

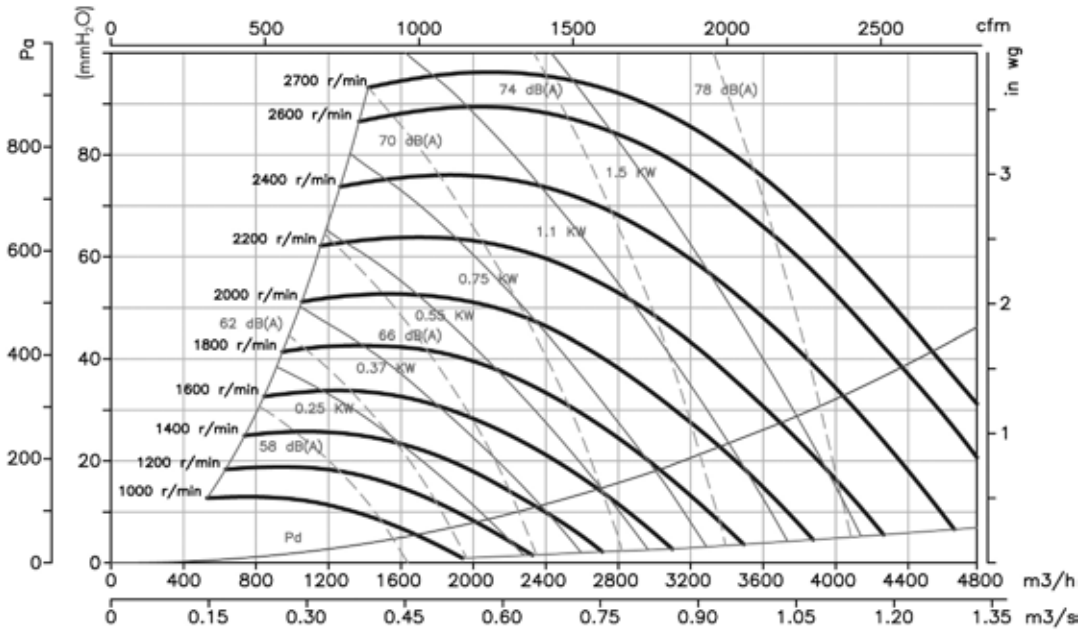

9/9

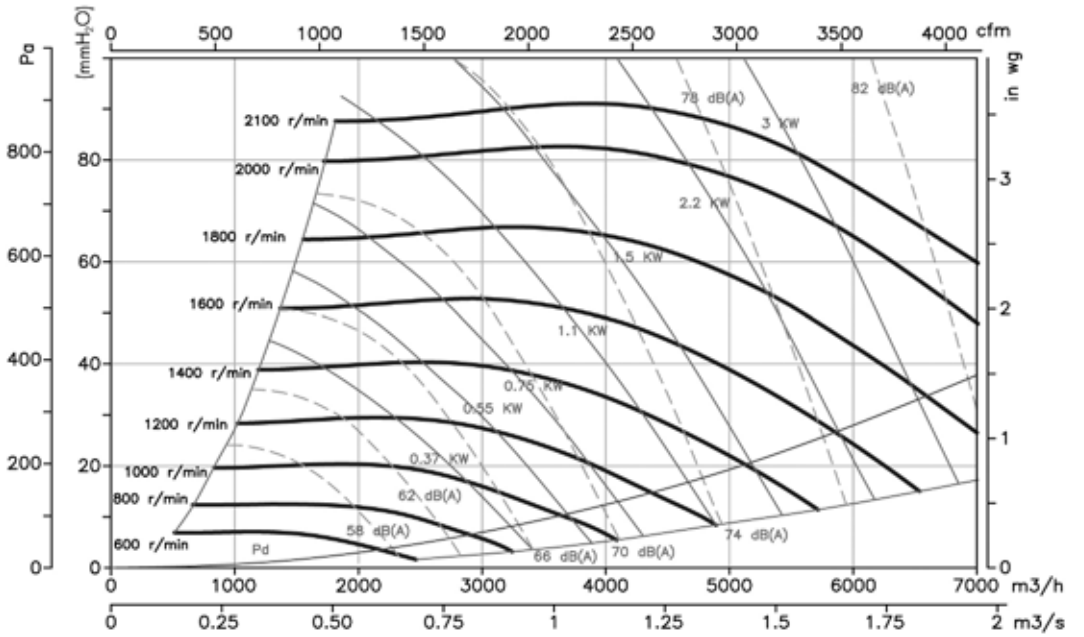

Curvas Características

Q= Caudal en m³/h, m³/s y cfm Pe= Presión estática en mm.c.a., Pa e inwg

10/10

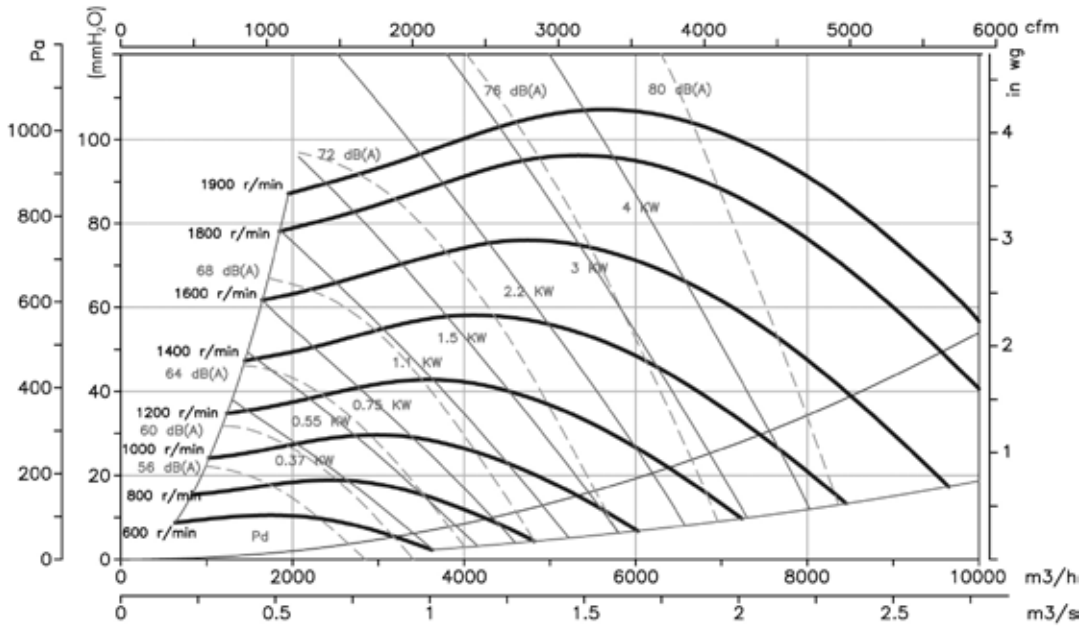

12/12

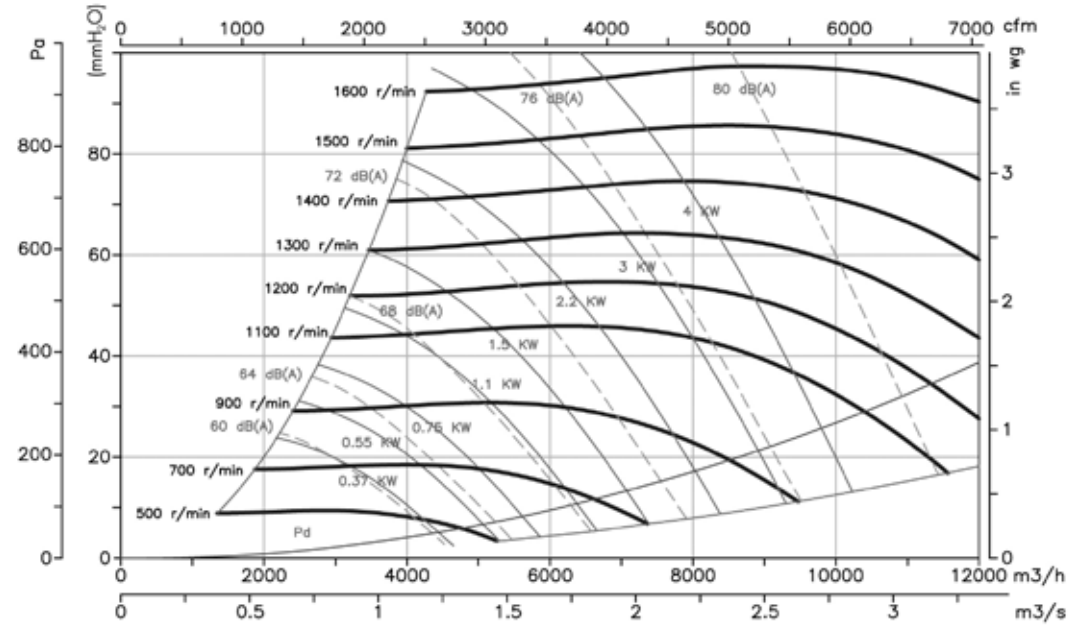

Curvas Características

Q= Caudal en m³/h, m³/s y cfm Pe= Presión estática en mm.c.a., Pa e inwg

15/15

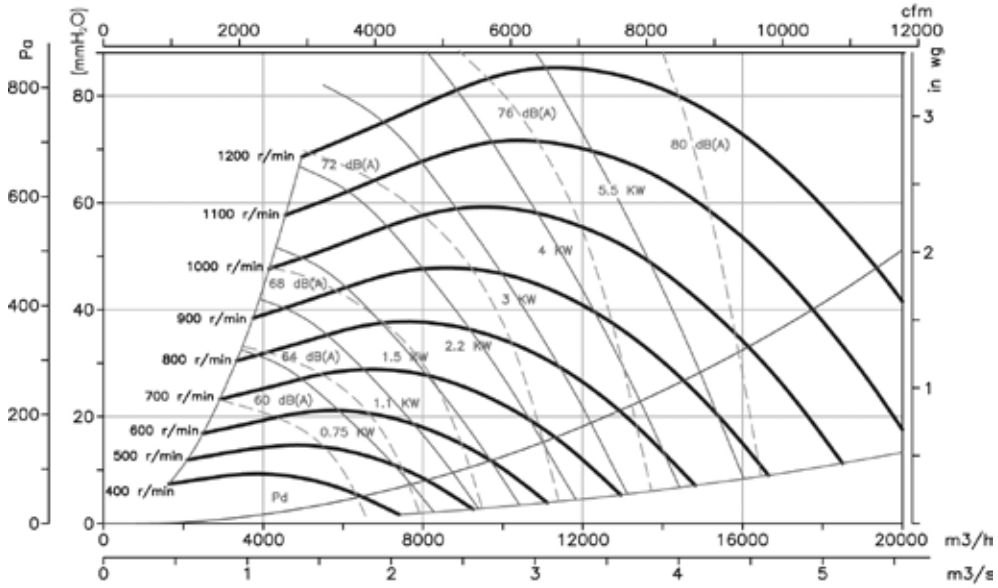

18/18

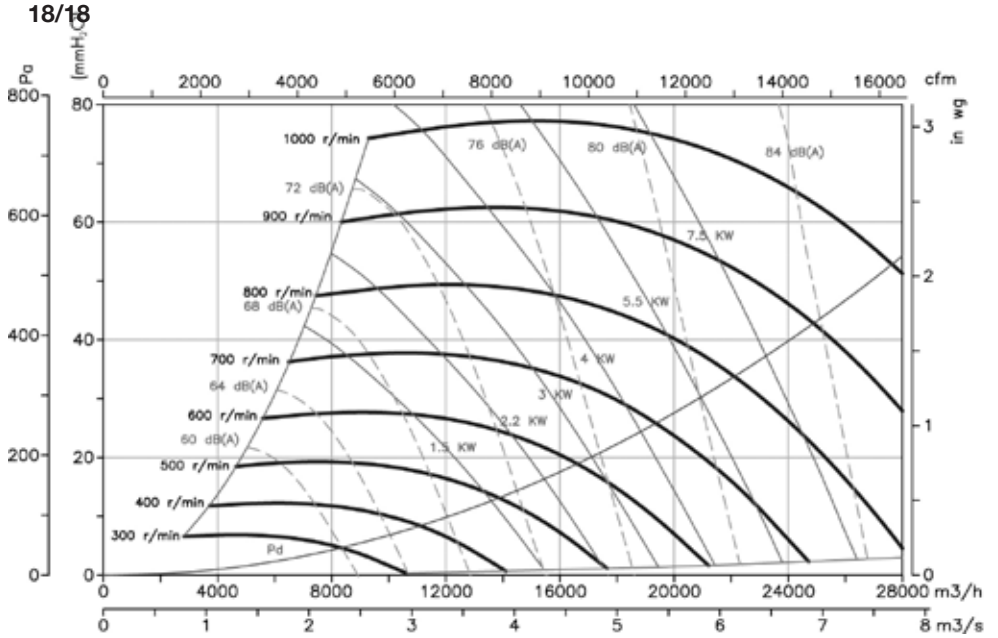

Curvas Características

Q= Caudal en m³/h, m³/s y cfm Pe= Presión estática en mm.c.a., Pa e inwg

20/20

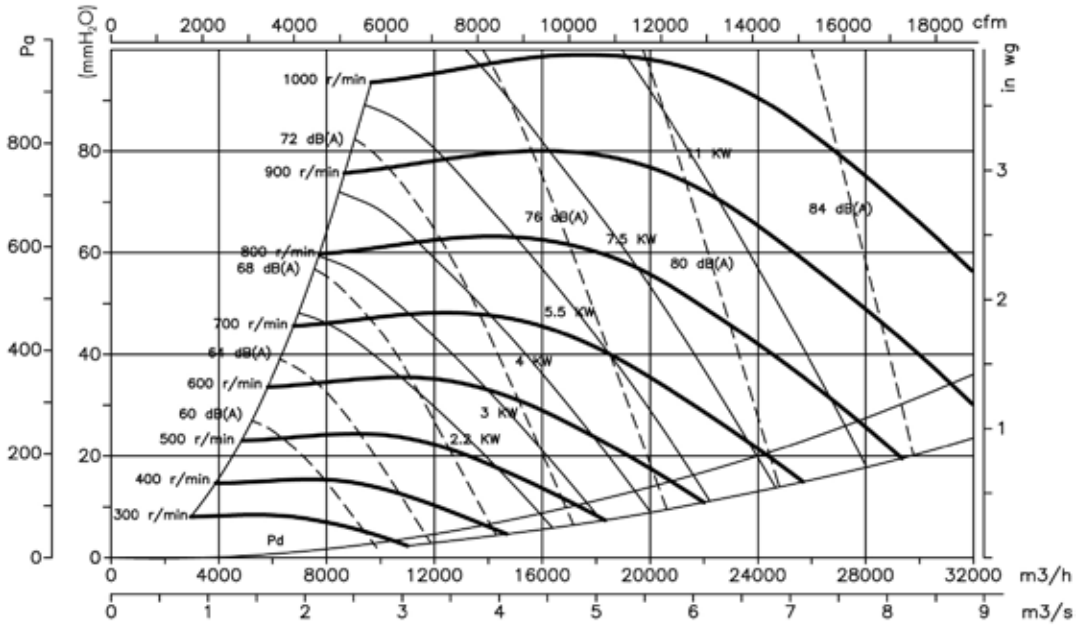

22/22

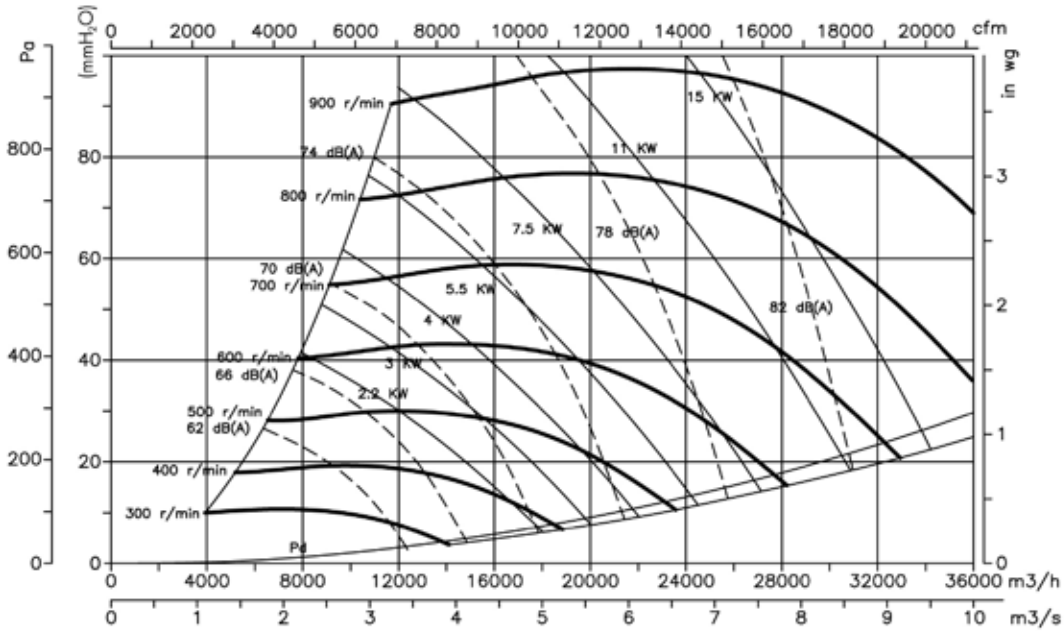

Curvas Características

Q= Caudal en m³/h, m³/s y cfm Pe= Presión estática en mm.c.a., Pa e inwg

25/25

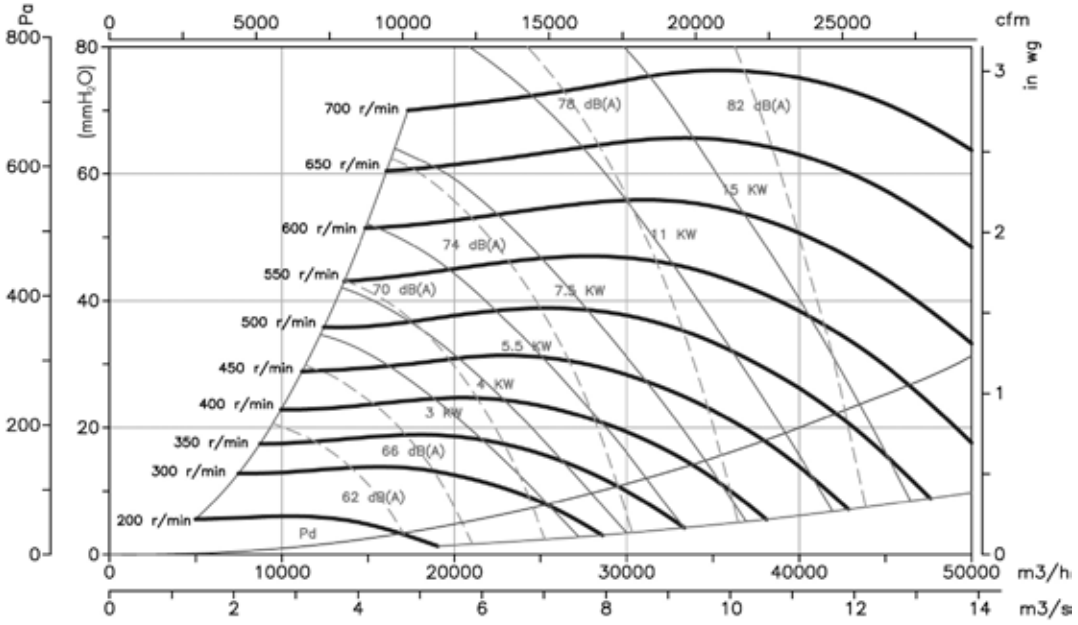

30/28

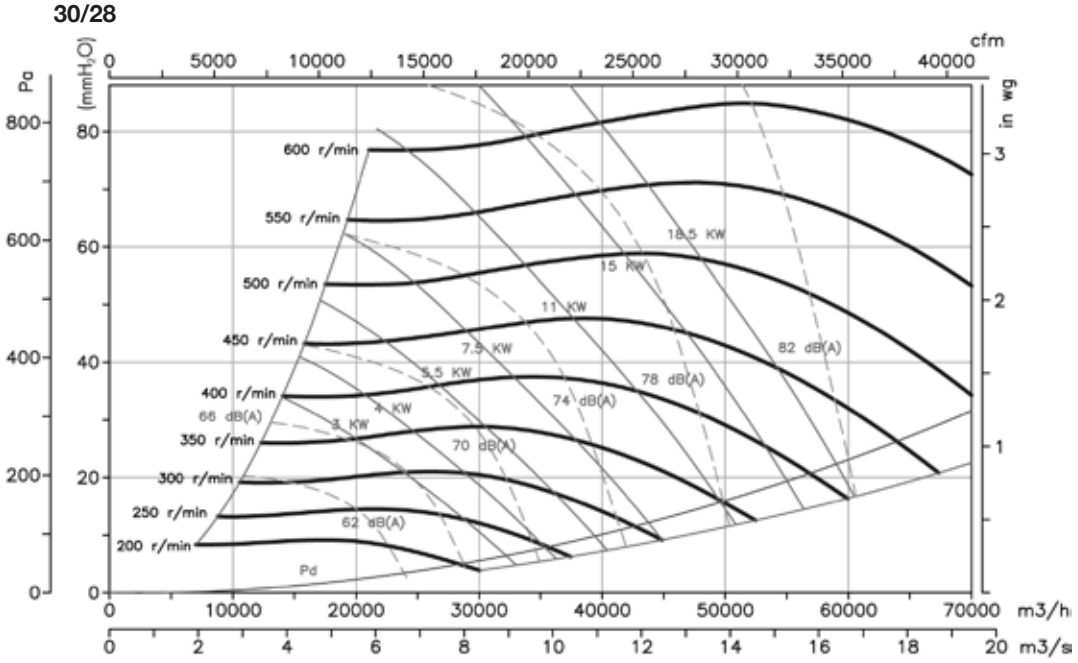

Accesorios

Ver apartado accesorios.

INT C2V RM AR RFT AET VIS TEJ

CJTX-C

Unidades de extracción 400ºC/2h, a transmisión con ventilador de doble aspiración

Unidades de extracción 400ºC/2h, con motor y transmisión en el interior de la caja, para trabajar en el exterior de la zona de riesgo de incendios

Ventilador:
- Estructura en chapa de acero galvanizado
- Turbina con álabes hacia delante, en chapa de acero galvanizado
- Homologación según norma EN-12101-3-2002, con certificación Nº: 0370-CPD-0468
- Dirección aire sentido lineal

Motor:
- Motores clase F, con rodamientos a bolas, protección IP55, de 1 ó 2 velocidades según modelo
- Trifásicos 230/400V.-50Hz.(hasta 5,5CV.) y 400/690V.-50Hz.(potencias superiores a 5,5CV.)
- Temperatura máxima del aire a transportar: Servicio S1 -20ºC+ 120ºC en continuo, Servicio S2 200ºC/2h, 300ºC/2h y 400ºC/2h

Acabado:
- Anticorrosivo en chapa de acero galvanizado

Bajo demanda:
- Extractores con salida vertical

Código de pedido

CJTX-C — 15/15 — 0,75 — (2V) — F-400

- **CJTX-C**: Unidades de extracción 400ºC/2h, a transmisión con ventilador de doble aspiración
- **15/15**: Tamaño turbina
- **0,75**: Potencia motor (c.v.)
- **(2V)**: Referencia con 2V: Ventilador con 2 velocidades
- **F-400**: F-400: Homologación 400ºC/2h

  Para Servicio S2: 200ºC/2h, 300ºC/2h y 400ºC/2h

Características técnicas

Modelo	Velocidad (r/min)	Intensidad máxima admisible (A) 230V	400V (A)	690V	Potencia instalada (kW)	Caudal máximo (m³/h)	Nivel presión sonora dB(A)	Peso aprox. (Kg)
CJTX-C-7/7-0,25	1000	0,96	0,55		0,18	1600	58	53
CJTX-C-7/7-0,33	1200	1,90	1,10		0,25	1825	60	54
CJTX-C-7/7-0,33 2V	1200 / 600		0,70 / 0,30		0,25 / 0,10	1825 / 915	60 / 45	54
CJTX-C-7/7-0,5	1400	1,84	1,06		0,37	2100	64	54
CJTX-C-7/7-0,5 2V	1400 / 700		1,05 / 0,50		0,37 / 0,11	2100 / 1050	64 / 49	57
CJTX-C-7/7-0,75	1600	2,28	1,31		0,55	2350	67	58
CJTX-C-7/7-0,75 2V	1600 / 800		1,70 / 0,80		0,55 / 0,19	2350 / 1175	67 / 52	58
CJTX-C-7/7-1	1800	2,83	1,63		0,75	2600	69	62
CJTX-C-7/7-1 2V	1800 / 900		2,00 / 0,90		0,75 / 0,20	2600 / 1300	69 / 54	61
CJTX-C-9/9-0,33	850	1,90	1,10		0,25	2300	58	65
CJTX-C-9/9-0,33 2V	850 / 425		0,70 / 0,30		0,25 / 0,10	2300 / 1150	58 / 43	65
CJTX-C-9/9-0,5	960	1,84	1,06		0,37	2800	61	66
CJTX-C-9/9-0,5 2V	960 / 480		1,05 / 0,50		0,37 / 0,11	2800 / 1400	61 / 46	67
CJTX-C-9/9-0,75	1060	2,28	1,31		0,55	3200	65	69
CJTX-C-9/9-0,75 2V	1060 / 530		1,70 / 0,80		0,55 / 0,19	3200 / 1600	65 / 50	69
CJTX-C-9/9-1	1200	2,83	1,63		0,75	3500	67	73
CJTX-C-9/9-1 2V	1200 / 600		2,00 / 0,90		0,75 / 0,20	3500 / 1750	67 / 52	72
CJTX-C-9/9-1,5	1340	4,03	2,32		1,10	4100	70	80
CJTX-C-9/9-1,5 2V	1340 / 670		2,90 / 1,30		1,10 / 0,25	4100 / 2050	70 / 55	74
CJTX-C-9/9-2	1500	5,96	3,44		1,50	4400	72	84
CJTX-C-9/9-2 2V	1500 / 750		3,50 / 1,50		1,50 / 0,37	4400 / 2200	72 / 57	76
CJTX-C-10/10-0,33	660	1,90	1,10		0,25	2800	57	77

Características técnicas

Modelo	Velocidad (r/min)	Intensidad máxima admisible (A) 230V	400V (A)	690V	Potencia instalada (kW)	Caudal máximo (m^3/h)	Nivel presión sonora dB(A)	Peso aprox. (Kg)
CJTX-C-10/10-0,33 2V	660 / 330		0,70 / 0,30		0,25 / 0,10	2800 / 1400	57 / 42	77
CJTX-C-10/10-0,5	800	1,84	1,06		0,37	3300	61	77
CJTX-C-10/10-0,5 2V	800 / 400		1,05 / 0,50		0,37 / 0,11	3300 / 1650	61 / 46	79
CJTX-C-10/10-0,75	880	2,28	1,31		0,55	3800	63	81
CJTX-C-10/10-0,75 2V	880 / 440		1,70 / 0,80		0,55 / 0,19	3800 / 1900	63 / 48	81
CJTX-C-10/10-1	1000	2,83	1,63		0,75	4200	65	85
CJTX-C-10/10-1 2V	1000 / 500		2,00 / 0,90		0,75 / 0,20	4200 / 2100	65 / 50	84
CJTX-C-10/10-1,5	1130	4,03	2,32		1,10	4800	68	92
CJTX-C-10/10-1,5 2V	1130 / 565		2,90 / 1,30		1,10 / 0,25	4800 / 2400	68 / 53	85
CJTX-C-10/10-2	1270	5,96	3,44		1,50	5300	71	94
CJTX-C-10/10-2 2V	1270 / 635		3,50 / 1,50		1,50 / 0,37	5300 / 2650	71 / 56	86
CJTX-C-10/10-3	1450	8,36	4,83		2,20	5900	74	89
CJTX-C-10/10-3 2V	1450 / 725		4,90 / 1,70		2,20 / 0,45	5900 / 2950	74 / 59	93
CJTX-C-12/12-0,5	600	1,84	1,06		0,37	4200	60	96
CJTX-C-12/12-0,5 2V	600 / 300		1,05 / 0,50		0,37 / 0,11	4200 / 2100	60 / 45	98
CJTX-C-12/12-0,75	700	2,28	1,31		0,55	4600	63	99
CJTX-C-12/12-0,75 2V	700 / 350		1,70 / 0,80		0,55 / 0,19	4600 / 2300	63 / 48	100
CJTX-C-12/12-1	800	2,83	1,63		0,75	5100	65	104
CJTX-C-12/12-1 2V	800 / 400		2,00 / 0,90		0,75 / 0,20	5100 / 2550	65 / 50	103
CJTX-C-12/12-1,5	880	4,03	2,32		1,10	5700	68	111
CJTX-C-12/12-1,5 2V	880 / 440		2,90 / 1,30		1,10 / 0,25	5700 / 2850	68 / 53	104
CJTX-C-12/12-2	1020	5,96	3,44		1,50	6400	70	113
CJTX-C-12/12-2 2V	1020 / 510		3,50 / 1,50		1,50 / 0,37	6400 / 3200	70 / 55	105
CJTX-C-12/12-3	1140	8,36	4,83		2,20	7400	73	107
CJTX-C-12/12-3 2V	1140 / 570		4,90 / 1,70		2,20 / 0,45	7400 / 3700	73 / 58	110
CJTX-C-12/12-4	1250	10,96	6,33		3,00	8200	75	115
CJTX-C-12/12-4 2V	1250 / 625		6,50 / 2,30		3,00 / 0,60	8200 / 4100	75 / 60	118
CJTX-C-15/15-0,75	530	2,28	1,31		0,55	4700	59	126
CJTX-C-15/15-0,75 2V	530 / 265		1,60 / 0,65		0,55 / 0,09	4700 / 2350	59 / 44	126
CJTX-C-15/15-1	560	2,83	1,63		0,75	6000	61	130
CJTX-C-15/15-1 2V	560 / 280		2,20 / 0,87		0,75 / 0,15	6000 / 3000	61 / 46	129
CJTX-C-15/15-1,5	630	4,03	2,32		1,10	7000	64	138
CJTX-C-15/15-1,5 2V	630 / 315		3,00 / 1,15		1,10 / 0,18	7000 / 3500	64 / 49	131
CJTX-C-15/15-2	700	5,96	3,44		1,50	7800	66	141
CJTX-C-15/15-2 2V	700 / 350		4,60 / 1,90		1,50 / 0,25	7800 / 3900	66 / 51	133
CJTX-C-15/15-3	800	8,36	4,83		2,20	9000	69	135
CJTX-C-15/15-3 2V	800 / 400		5,60 / 2,20		2,20 / 0,37	9000 / 4500	69 / 54	140
CJTX-C-15/15-4	880	10,96	6,33		3,00	10000	72	144
CJTX-C-15/15-4 2V	880 / 440		9,00 / 3,50		3,00 / 0,55	10000 / 5000	72 / 57	147
CJTX-C-15/15-5,5	970	14,10	8,12		4,00	11000	73	145
CJTX-C-15/15-5,5 2V	970 / 485		11,00 / 4,00		4,00 / 0,65	11000 / 5500	73 / 58	151
CJTX-C-18/18-1	460	2,83	1,63		0,75	7500	60	163
CJTX-C-18/18-1 2V	460 / 230		2,20 / 0,87		0,75 / 0,15	7500 / 3750	60 / 45	163
CJTX-C-18/18-1,5	510	4,03	2,32		1,10	9000	61	171
CJTX-C-18/18-1,5 2V	510 / 255		3,00 / 1,15		1,10 / 0,18	9000 / 4500	61 / 46	165
CJTX-C-18/18-2	540	5,96	3,44		1,50	10800	64	175
CJTX-C-18/18-2 2V	540 / 270		4,60 / 1,90		1,50 / 0,25	10800 / 5400	64 / 49	167
CJTX-C-18/18-3	610	8,36	4,83		2,20	12500	67	170
CJTX-C-18/18-3 2V	610 / 305		5,60 / 2,20		2,20 / 0,37	12500 / 6250	67 / 52	173
CJTX-C-18/18-4	680	10,96	6,33		3,00	14000	70	177
CJTX-C-18/18-4 2V	680 / 340		9,00 / 3,50		3,00 / 0,55	14000 / 7000	70 / 55	180
CJTX-C-18/18-5,5	750	14,10	8,12		4,00	15000	72	178
CJTX-C-18/18-5,5 2V	750 / 375		11,00 / 4,00		4,00 / 0,65	15000 / 7500	72 / 57	184
CJTX-C-18/18-7,5	850		11,60	6,72	5,50	16500	74	188
CJTX-C-18/18-7,5 2V	850 / 425		13,20 / 5,30		5,50 / 1,00	16500 / 8250	74 / 59	204
CJTX-C-18/18-10	930		14,20	8,20	7,50	18000	77	202
CJTX-C-18/18-10 2V	930 / 465		16,90 / 5,50		7,50 / 1,30	18000 / 9000	77 / 62	213
CJTX-C-20/20-2	450	5,96	3,44		1,50	13000	64	276
CJTX-C-20/20-2 2V	450 / 225		4,60 / 1,90		1,50 / 0,25	13000 / 6500	64 / 49	268
CJTX-C-20/20-3	530	8,36	4,83		2,20	15000	68	270
CJTX-C-20/20-3 2V	530 / 265		5,60 / 2,20		2,20 / 0,37	15000 / 7500	68 / 53	274
CJTX-C-20/20-4	580	10,96	6,33		3,00	16300	70	277
CJTX-C-20/20-4 2V	580 / 290		9,00 / 3,50		3,00 / 0,55	16300 / 8150	70 / 55	280
CJTX-C-20/20-5,5	660	14,10	8,12		4,00	18000	72	279

Características técnicas

Modelo	Velocidad (r/min)	Intensidad máxima admisible (A) 230V	400V (A)	690V	Potencia instalada (kW)	Caudal máximo (m^3/h)	Nivel presión sonora dB(A)	Peso aprox. (Kg)
CJTX-C-20/20-5,5 2V	660 / 330		11,00 / 4,00		4,00 / 0,65	18000 / 9000	72 / 57	285
CJTX-C-20/20-7,5	740		11,60	6,72	5,50	20500	74	289
CJTX-C-20/20-7,5 2V	740 / 370		13,20 / 5,30		5,50 / 1,00	20500 / 10250	74 / 59	305
CJTX-C-20/20-10	815		14,20	8,20	7,50	22500	77	304
CJTX-C-20/20-10 2V	815 / 407,5		16,90 / 5,50		7,50 / 1,30	22500 / 11250	77 / 62	314
CJTX-C-22/22-2	380	5,96	3,44		1,50	14000	62	318
CJTX-C-22/22-2 2V	380 / 190		4,60 / 1,90		1,50 / 0,25	14000 / 7000	62 / 47	310
CJTX-C-22/22-3	430	8,36	4,83		2,20	16000	64	312
CJTX-C-22/22-3 2V	430 / 215		5,60 / 2,20		2,20 / 0,37	16000 / 8000	64 / 49	316
CJTX-C-22/22-4	480	10,96	6,33		3,00	18000	68	320
CJTX-C-22/22-4 2V	480 / 240		9,00 / 3,50		3,00 / 0,55	18000 / 9000	68 / 53	323
CJTX-C-22/22-5,5	520	14,10	8,12		4,00	20000	69	323
CJTX-C-22/22-5,5 2V	520 / 260		11,00 / 4,00		4,00 / 0,65	20000 / 10000	69 / 54	329
CJTX-C-22/22-7,5	580		11,60	6,72	5,50	22500	72	333
CJTX-C-22/22-7,5 2V	580 / 290		13,20 / 5,30		5,50 / 1,00	22500 / 11250	72 / 57	350
CJTX-C-22/22-10	650		14,20	8,20	7,50	25000	74	346
CJTX-C-22/22-10 2V	650 / 325		16,90 / 5,50		7,50 / 1,30	25000 / 12500	74 / 59	357
CJTX-C-22/22-15	740		20,20	11,60	11,00	28000	77	358
CJTX-C-22/22-15 2V	740 / 370		23,20 / 8,70		11,00 / 2,80	28000 / 14000	77 / 62	389
CJTX-C-22/22-20	780		29,80	17,30	15,00	31000	79	424
CJTX-C-22/22-20 2V	780 / 390		31,72 / 11,75		15,00 / 3,80	31000 / 15500	79 / 64	413
CJTX-C-25/25-3	340	8,36	4,83		2,20	20000	66	369
CJTX-C-25/25-3 2V	340 / 170		5,60 / 2,20		2,20 / 0,37	20000 / 10000	66 / 51	372
CJTX-C-25/25-4	380	10,96	6,33		3,00	22000	68	376
CJTX-C-25/25-4 2V	380 / 190		9,00 / 3,50		3,00 / 0,55	22000 / 11000	68 / 53	379
CJTX-C-25/25-5,5	420	14,10	8,12		4,00	24000	70	377
CJTX-C-25/25-5,5 2V	420 / 210		11,00 / 4,00		4,00 / 0,65	24000 / 12000	70 / 55	383
CJTX-C-25/25-7,5	470		11,60	6,72	5,50	26500	73	393
CJTX-C-25/25-7,5 2V	470 / 235		13,20 / 5,30		5,50 / 1,00	26500 / 13250	73 / 58	409
CJTX-C-25/25-10	510		14,20	8,20	7,50	29000	75	401
CJTX-C-25/25-10 2V	510 / 255		16,90 / 5,50		7,50 / 1,30	29000 / 14500	75 / 60	412
CJTX-C-25/25-15	570		20,20	11,60	11,00	34000	78	419
CJTX-C-25/25-15 2V	570 / 285		23,20 / 8,70		11,00 / 2,80	34000 / 17000	78 / 63	450
CJTX-C-25/25-20	630		29,80	17,30	15,00	38000	80	482
CJTX-C-25/25-20 2V	630 / 315		31,72 / 11,75		15,00 / 3,80	38000 / 19000	80 / 65	471
CJTX-C-30/28-3	250	8,36	4,83		2,20	25000	64	502
CJTX-C-30/28-3 2V	250 / 125		5,60 / 2,20		2,20 / 0,37	25000 / 12500	64 / 49	507
CJTX-C-30/28-4	280	10,96	6,33		3,00	27000	66	516
CJTX-C-30/28-4 2V	280 / 140		9,00 / 3,50		3,00 / 0,55	27000 / 13500	66 / 51	519
CJTX-C-30/28-5,5	340	14,10	8,12		4,00	29000	68	517
CJTX-C-30/28-5,5 2V	340 / 170		11,00 / 4,00		4,00 / 0,65	29000 / 14500	68 / 53	523
CJTX-C-30/28-7,5	360		11,60	6,72	5,50	32500	71	530
CJTX-C-30/28-7,5 2V	360 / 180		13,20 / 5,30		5,50 / 1,00	32500 / 16250	71 / 56	546
CJTX-C-30/28-10	410		14,20	8,20	7,50	36000	73	545
CJTX-C-30/28-10 2V	410 / 205		16,90 / 5,50		7,50 / 1,30	36000 / 18000	73 / 58	556
CJTX-C-30/28-15	480		20,20	11,60	11,00	40000	76	557
CJTX-C-30/28-15 2V	480 / 240		23,20 / 8,70		11,00 / 2,80	40000 / 20000	76 / 61	588
CJTX-C-30/28-20	520		29,80	17,30	15,00	45000	78	627
CJTX-C-30/28-20 2V	520 / 260		31,72 / 11,75		15,00 / 3,80	45000 / 22500	78 / 63	616
CJTX-C-30/28-25	550		35,00	20,00	18,50	49000	79	609
CJTX-C-30/28-25 2V	550 / 275		33,00 / 11,00		17,00 / 3,40	49000 / 24500	79 / 64	643

Erp. Características del punto de máxima eficiencia (BEP)

MC	Categoría de medición	**ηe[%]**	Eficiencia
EC	Categoría de eficiencia	**N**	Grado de eficiencia
	S Estática	**[kW]**	Potencia eléctrica
	T Total	**[m³/h]**	Caudal
VSD	Variador de velocidad	**[mmH$_2$O]**	Presión estática o total (Según EC)
SR	Relación específica	**[RPM]**	Velocidad

Modelo	MC	EC	VSD	SR	ηe[%]	N	(kW)	(m³/h)	(mmH$_2$O)	(RPM)
CJTX-C-7/7-0,25	C	S	NO	1,00	28,3%	40,5	0,114	907	13,07	1000
CJTX-C-7/7-0,33	C	S	NO	1,00	32,0%	43,1	0,174	1088	18,82	1200
CJTX-C-7/7-0,33-2V	C	S	NO	1,00	29,5%	40,4	0,189	1088	18,82	1200
CJTX-C-7/7-0,5	C	S	NO	1,00	31,5%	41,3	0,281	1269	25,61	1400
CJTX-C-7/7-0,5-2V	C	S	NO	1,00	31,8%	41,7	0,278	1269	25,61	1400
CJTX-C-7/7-0,75	C	S	NO	1,00	34,3%	43,2	0,385	1450	33,45	1600
CJTX-C-7/7-0,75-2V	C	S	NO	1,00	30,9%	39,6	0,428	1450	33,45	1600
CJTX-C-7/7-1	C	S	NO	1,00	37,1%	45,3	0,508	1632	42,33	1800
CJTX-C-7/7-1-2V	C	S	NO	1,00	31,7%	39,5	0,593	1632	42,33	1800
CJTX-C-9/9-0,33	C	S	NO	1,00	37,7%	49,5	0,138	1293	14,74	850
CJTX-C-9/9-0,33-2V	C	S	NO	1,00	34,8%	46,3	0,149	1293	14,74	850
CJTX-C-9/9-0,5	C	S	NO	1,00	37,2%	47,9	0,201	1460	18,80	960
CJTX-C-9/9-0,5-2V	C	S	NO	1,00	37,6%	48,3	0,199	1460	18,80	960
CJTX-C-9/9-0,75	C	S	NO	1,00	40,5%	50,6	0,249	1612	22,92	1060
CJTX-C-9/9-0,75-2V	C	S	NO	1,00	36,5%	46,3	0,276	1612	22,92	1060
CJTX-C-9/9-1	C	S	NO	1,00	43,8%	53,1	0,334	1825	29,38	1200
CJTX-C-9/9-1-2V	C	S	NO	1,00	37,5%	46,4	0,390	1825	29,38	1200
CJTX-C-9/9-1,5	C	S	NO	1,00	44,9%	53,4	0,453	2038	36,63	1340
CJTX-C-9/9-1,5-2V	C	S	NO	1,00	38,4%	46,5	0,530	2038	36,63	1340
CJTX-C-9/9-2	C	S	NO	1,00	45,3%	52,9	0,630	2281	45,90	1500
CJTX-C-9/9-2-2V	C	S	NO	1,00	39,8%	47,1	0,716	2281	45,90	1500
CJTX-C-10/10-0,33	C	S	NO	1,00	31,9%	42,5	0,210	1575	15,63	660
CJTX-C-10/10-0,33-2V	C	S	NO	1,00	29,4%	39,8	0,228	1575	15,63	660
CJTX-C-10/10-0,5	C	S	NO	1,00	31,5%	40,4	0,380	1909	22,97	800
CJTX-C-10/10-0,5-2V	C	S	NO	1,00	31,8%	40,8	0,376	1909	22,97	800
CJTX-C-10/10-0,75	C	S	NO	1,00	34,2%	42,7	0,465	2100	27,79	880
CJTX-C-10/10-0,75-2V	C	S	NO	1,00	30,9%	39,0	0,515	2100	27,79	880
CJTX-C-10/10-1	C	S	NO	1,00	37,0%	44,6	0,631	2387	35,89	1000
CJTX-C-10/10-1-2V	C	S	NO	1,00	31,7%	38,9	0,736	2387	35,89	1000
CJTX-C-10/10-1,5	C	S	NO	1,00	37,9%	44,6	0,888	2697	45,83	1130
CJTX-C-10/10-1,5-2V	C	S	NO	1,00	32,5%	38,7	1,037	2697	45,83	1130
CJTX-C-10/10-2	C	S	NO	1,01	38,3%	44,0	1,248	3031	57,89	1270
CJTX-C-10/10-2-2V	C	S	NO	1,01	33,7%	39,1	1,419	3031	57,89	1270
CJTX-C-10/10-3	C	S	NO	1,01	39,0%	43,7	1,824	3461	75,46	1450
CJTX-C-10/10-3-2V	C	S	NO	1,01	34,9%	39,3	2,040	3461	75,46	1450
CJTX-C-12/12-0,5	C	S	NO	1,00	33,1%	43,0	0,266	2423	13,33	600
CJTX-C-12/12-0,5-2V	C	S	NO	1,00	33,4%	43,4	0,263	2423	13,33	600
CJTX-C-12/12-0,75	C	S	NO	1,00	36,0%	44,9	0,388	2827	18,15	700
CJTX-C-12/12-0,75-2V	C	S	NO	1,00	32,5%	41,1	0,431	2827	18,15	700
CJTX-C-12/12-1	C	S	NO	1,00	38,9%	47,0	0,536	3231	23,70	800
CJTX-C-12/12-1-2V	C	S	NO	1,00	33,3%	40,9	0,626	3231	23,70	800
CJTX-C-12/12-1,5	C	S	NO	1,00	39,9%	47,2	0,696	3554	28,68	880
CJTX-C-12/12-1,5-2V	C	S	NO	1,00	34,2%	41,1	0,813	3554	28,68	880
CJTX-C-12/12-2	C	S	NO	1,00	40,3%	46,4	1,074	4119	38,53	1020
CJTX-C-12/12-2-2V	C	S	NO	1,00	35,4%	41,2	1,221	4119	38,53	1020
CJTX-C-12/12-3	C	S	NO	1,01	41,0%	46,3	1,472	4604	48,13	1140
CJTX-C-12/12-3-2V	C	S	NO	1,01	36,7%	41,7	1,646	4604	48,13	1140
CJTX-C-12/12-4	C	S	NO	1,01	41,6%	46,2	1,914	5048	57,87	1250
CJTX-C-12/12-4-2V	C	S	NO	1,01	37,7%	42,0	2,111	5048	57,87	1250
CJTX-C-15/15-0,75	C	S	NO	1,00	35,7%	44,2	0,465	3849	15,85	530
CJTX-C-15/15-0,75-2V	C	S	NO	1,00	32,4%	40,5	0,514	3849	15,85	530
CJTX-C-15/15-1	C	S	NO	1,00	38,6%	46,8	0,508	4067	17,70	560
CJTX-C-15/15-1-2V	C	S	NO	1,00	32,6%	40,3	0,603	4067	17,70	560
CJTX-C-15/15-1,5	C	S	NO	1,00	39,6%	46,9	0,705	4576	22,40	630
CJTX-C-15/15-1,5-2V	C	S	NO	1,00	34,1%	41,0	0,819	4576	22,40	630
CJTX-C-15/15-2	C	S	NO	1,00	40,0%	46,4	0,958	5084	27,66	700
CJTX-C-15/15-2-2V	C	S	NO	1,00	35,5%	41,6	1,079	5084	27,66	700
CJTX-C-15/15-3	C	S	NO	1,00	40,7%	46,1	1,404	5810	36,12	800
CJTX-C-15/15-3-2V	C	S	NO	1,00	35,6%	40,6	1,609	5810	36,12	800

Datos del ventilador interno sin caja

Erp. Características del punto de máxima eficiencia (BEP)

MC	Categoría de medición	**ηe[%]**	Eficiencia
EC	Categoría de eficiencia	**N**	Grado de eficiencia
	S Estática	**[kW]**	Potencia eléctrica
	T Total	**[m³/h]**	Caudal
VSD	Variador de velocidad	**[mmH$_2$O]**	Presión estática o total (Según EC)
SR	Relación específica	**[RPM]**	Velocidad

Modelo	MC	EC	VSD	SR	ηe[%]	N	(kW)	(m³/h)	(mmH$_2$O)	(RPM)
CJTX-C-15/15-4	C	S	NO	1,00	41,3%	46,0	1,843	6391	43,71	880
CJTX-C-15/15-4-2V	C	S	NO	1,00	35,2%	39,4	2,162	6391	43,71	880
CJTX-C-15/15-5,5	C	S	NO	1,01	42,0%	45,9	2,426	7045	53,11	970
CJTX-C-15/15-5,5-2V	C	S	NO	1,01	37,8%	41,4	2,695	7045	53,11	970
CJTX-C-18/18-1	C	S	NO	1,00	46,1%	52,9	0,836	6738	21,01	460
CJTX-C-18/18-1-2V	C	S	NO	1,00	38,9%	45,2	0,993	6738	21,01	460
CJTX-C-18/18-1,5	C	S	NO	1,00	47,3%	53,3	1,112	7471	25,82	510
CJTX-C-18/18-1,5-2V	C	S	NO	1,00	40,7%	46,3	1,291	7471	25,82	510
CJTX-C-18/18-2	C	S	NO	1,00	47,7%	53,3	1,307	7910	28,95	540
CJTX-C-18/18-2-2V	C	S	NO	1,00	42,4%	47,6	1,472	7910	28,95	540
CJTX-C-18/18-3	C	S	NO	1,00	48,6%	53,2	1,851	8935	36,94	610
CJTX-C-18/18-3-2V	C	S	NO	1,00	42,4%	46,7	2,120	8935	36,94	610
CJTX-C-18/18-4	C	S	NO	1,01	49,3%	53,1	2,528	9961	45,91	680
CJTX-C-18/18-4-2V	C	S	NO	1,01	42,0%	45,4	2,965	9961	45,91	680
CJTX-C-18/18-5,5	C	S	NO	1,01	50,2%	53,2	3,333	10986	55,85	750
CJTX-C-18/18-5,5-2V	C	S	NO	1,01	45,1%	47,9	3,703	10986	55,85	750
CJTX-C-18/18-7,5	C	S	NO	1,01	50,7%	52,8	4,797	12451	71,73	850
CJTX-C-18/18-7,5-2V	C	S	NO	1,01	47,5%	49,4	5,123	12451	71,73	850
CJTX-C-18/18-10	C	S	NO	1,01	51,1%	52,5	6,233	13623	85,87	930
CJTX-C-18/18-10-2V	C	S	NO	1,01	47,3%	48,4	6,734	13623	85,87	930
CJTX-C-20/20-2	C	S	NO	1,00	40,0%	46,4	0,987	7226	20,05	450
CJTX-C-20/20-2-2V	C	S	NO	1,00	35,5%	41,6	1,112	7226	20,05	450
CJTX-C-20/20-3	C	S	NO	1,00	40,7%	45,8	1,583	8511	27,81	530
CJTX-C-20/20-3-2V	C	S	NO	1,00	35,6%	40,3	1,814	8511	27,81	530
CJTX-C-20/20-4	C	S	NO	1,00	41,3%	45,7	2,046	9314	33,30	580
CJTX-C-20/20-4-2V	C	S	NO	1,00	35,2%	39,2	2,400	9314	33,30	580
CJTX-C-20/20-5,5	C	S	NO	1,00	42,0%	45,4	2,963	10598	43,13	660
CJTX-C-20/20-5,5-2V	C	S	NO	1,00	37,8%	40,9	3,292	10598	43,13	660
CJTX-C-20/20-7,5	C	S	NO	1,01	42,5%	45,0	4,129	11883	54,21	740
CJTX-C-20/20-7,5-2V	C	S	NO	1,01	39,8%	42,1	4,409	11883	54,21	740
CJTX-C-20/20-10	C	S	NO	1,01	42,9%	44,5	5,472	13087	65,76	815
CJTX-C-20/20-10-2V	C	S	NO	1,01	39,7%	41,1	5,912	13087	65,76	815
CJTX-C-22/22-2	C	S	NO	1,00	41,9%	48,4	0,936	8293	17,33	380
CJTX-C-22/22-2-2V	C	S	NO	1,00	37,2%	43,3	1,054	8293	17,33	380
CJTX-C-22/22-3	C	S	NO	1,00	42,6%	48,2	1,331	9385	22,19	430
CJTX-C-22/22-3-2V	C	S	NO	1,00	37,2%	42,4	1,525	9385	22,19	430
CJTX-C-22/22-4	C	S	NO	1,00	43,2%	47,9	1,826	10476	27,65	480
CJTX-C-22/22-4-2V	C	S	NO	1,00	36,9%	41,1	2,142	10476	27,65	480
CJTX-C-22/22-5,5	C	S	NO	1,00	44,0%	48,1	2,282	11349	32,45	520
CJTX-C-22/22-5,5-2V	C	S	NO	1,00	39,6%	43,4	2,535	11349	32,45	520
CJTX-C-22/22-7,5	C	S	NO	1,00	44,5%	47,7	3,130	12658	40,37	580
CJTX-C-22/22-7,5-2V	C	S	NO	1,00	41,7%	44,7	3,343	12658	40,37	580
CJTX-C-22/22-10	C	S	NO	1,01	44,8%	47,1	4,371	14186	50,71	650
CJTX-C-22/22-10-2V	C	S	NO	1,01	41,5%	43,6	4,722	14186	50,71	650
CJTX-C-22/22-15	C	S	NO	1,01	45,4%	46,7	6,370	16150	65,72	740
CJTX-C-22/22-15-2V	C	S	NO	1,01	43,3%	44,4	6,687	16150	65,72	740
CJTX-C-22/22-20	C	S	NO	1,01	46,0%	46,9	7,362	17023	73,02	780
CJTX-C-22/22-20-2V	C	S	NO	1,01	43,1%	43,8	7,852	17023	73,02	780
CJTX-C-25/25-3	C	S	NO	1,00	40,6%	46,2	1,310	11456	17,04	340
CJTX-C-25/25-3-2V	C	S	NO	1,00	35,5%	40,7	1,500	11456	17,04	340
CJTX-C-25/25-4	C	S	NO	1,00	41,2%	45,9	1,803	12804	21,28	380
CJTX-C-25/25-4-2V	C	S	NO	1,00	35,1%	39,4	2,115	12804	21,28	380
CJTX-C-25/25-5,5	C	S	NO	1,00	41,9%	45,8	2,392	14152	26,00	420
CJTX-C-25/25-5,5-2V	C	S	NO	1,00	37,7%	41,4	2,658	14152	26,00	420
CJTX-C-25/25-7,5	C	S	NO	1,00	42,4%	45,4	3,314	15837	32,56	470
CJTX-C-25/25-7,5-2V	C	S	NO	1,00	39,7%	42,6	3,540	15837	32,56	470
CJTX-C-25/25-10	C	S	NO	1,00	42,7%	45,1	4,201	17184	38,34	510
CJTX-C-25/25-10-2V	C	S	NO	1,00	39,5%	41,7	4,539	17184	38,34	510
CJTX-C-25/25-15	C	S	NO	1,01	43,3%	44,8	5,794	19206	47,89	570

Datos del ventilador interno sin caja

Erp. Características del punto de máxima eficiencia (BEP)

MC	Categoría de medición	**ηe[%]**	Eficiencia
EC	Categoría de eficiencia	**N**	Grado de eficiencia
	S Estática	**[kW]**	Potencia eléctrica
	T Total	**[m³/h]**	Caudal
VSD	Variador de velocidad	**[mmH$_2$O]**	Presión estática o total (Según EC)
SR	Relación específica	**[RPM]**	Velocidad

Modelo	MC	EC	VSD	SR	ηe[%]	N	(kW)	(m³/h)	(mmH$_2$O)	(RPM)
CJTX-C-25/25-15-2V	C	S	NO	1,01	41,2%	42,6	6,082	19206	47,89	570
CJTX-C-25/25-20	C	S	NO	1,01	43,8%	44,6	7,719	21228	58,50	630
CJTX-C-25/25-20-2V	C	S	NO	1,01	41,1%	41,7	8,233	21228	58,50	630
CJTX-C-30/28-3	C	S	NO	1,00	42,2%	47,7	1,376	14691	14,51	250
CJTX-C-30/28-3-2V	C	S	NO	1,00	36,9%	41,9	1,576	14691	14,51	250
CJTX-C-30/28-4	C	S	NO	1,00	42,8%	47,4	1,906	16453	18,20	280
CJTX-C-30/28-4-2V	C	S	NO	1,00	36,5%	40,6	2,235	16453	18,20	280
CJTX-C-30/28-5,5	C	S	NO	1,00	43,6%	46,6	3,354	19979	26,83	340
CJTX-C-30/28-5,5-2V	C	S	NO	1,00	39,2%	41,9	3,726	19979	26,83	340
CJTX-C-30/28-7,5	C	S	NO	1,00	44,1%	46,6	3,936	21154	30,08	360
CJTX-C-30/28-7,5-2V	C	S	NO	1,00	41,3%	43,7	4,203	21154	30,08	360
CJTX-C-30/28-10	C	S	NO	1,00	44,4%	45,9	5,768	24092	39,02	410
CJTX-C-30/28-10-2V	C	S	NO	1,00	41,1%	42,4	6,232	24092	39,02	410
CJTX-C-30/28-15	C	S	NO	1,01	45,0%	45,2	9,142	28206	53,48	480
CJTX-C-30/28-15-2V	C	S	NO	1,01	42,8%	43,0	9,597	28206	53,48	480
CJTX-C-30/28-20	C	S	NO	1,01	45,6%	45,5	11,471	30556	62,77	520
CJTX-C-30/28-20-2V	C	S	NO	1,01	42,7%	42,6	12,234	30556	62,77	520
CJTX-C-30/28-25	C	S	NO	1,01	45,1%	44,9	13,723	32319	70,22	550
CJTX-C-30/28-25-2V	C	S	NO	1,01	46,5%	46,4	13,289	32319	70,22	550

Datos del ventilador interno sin caja

Dimensiones mm

Suministro standard impulsión horizontal (H): LG-90

VISTA EN PLANTA

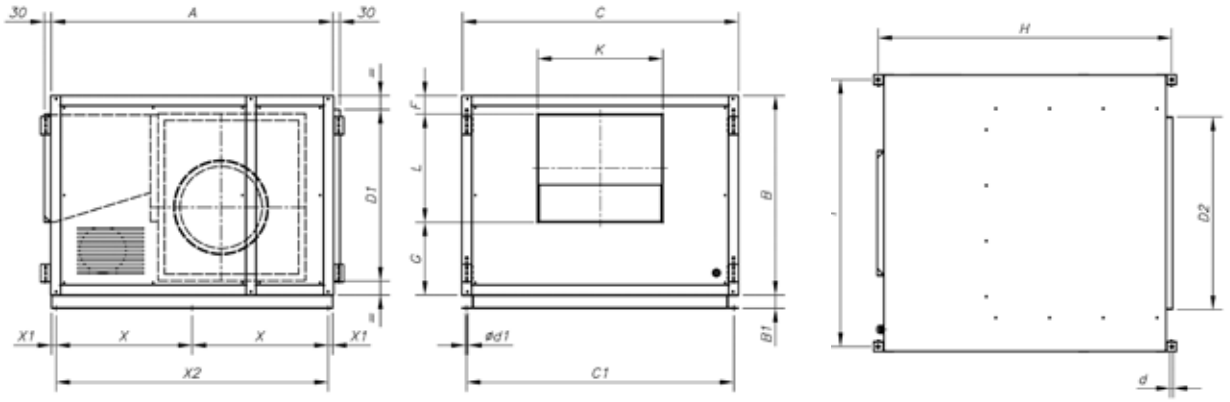

	A	B	B1	C	C1	ød	ød1	D1	D2	F	G	H	I	K	L	X	X1	X2
CJTX-C-7/7	700	480	-	730	695	10,5	9	354	470	62	202	750	685	239	216	-	-	-
CJTX-C-9/9	785	592	-	759	716	10,5	9	466	490	92	230	835	714	305	270	-	-	-
CJTX-C-10/10	860	618	-	825	782	10,5	9	492	520	87	235	910	780	334	296	-	-	-
CJTX-C-12/12	970	680	-	945	902	10,5	9	554	620	80	250	1020	900	395	350	-	-	-
CJTX-C-15/15	1100	776	-	1100	1057	10,5	9	650	720	80	285	1150	1055	483	411	-	-	-
CJTX-C-18/18	1278	900	60	1250	1207	10,5	11	774	870	95	325	1328	1205	552	480	614,5	20	1229
CJTX-C-20/20	1495	1050	60	1474	1431	13	11	954	1100	122	347	1555	1419	611	611	722,5	20	1545
CJTX-C-22/22	1640	1180	60	1625	1582	13	11	1054	1250	125	350	1700	1570	665	705	795,5	20	1591
CJTX-C-25/25	1800	1300	60	1825	1782	13	11	1174	1450	125	369	1860	1770	775	806	875,5	20	1751
CJTX-C-30/28	2000	1525	60	2134	2091	13	11	1399	1760	118	465	2060	2079	900	942	975,5	20	1951

Dimensiones mm

Se suministra bajo pedido: Salida vertical (V): LG-0

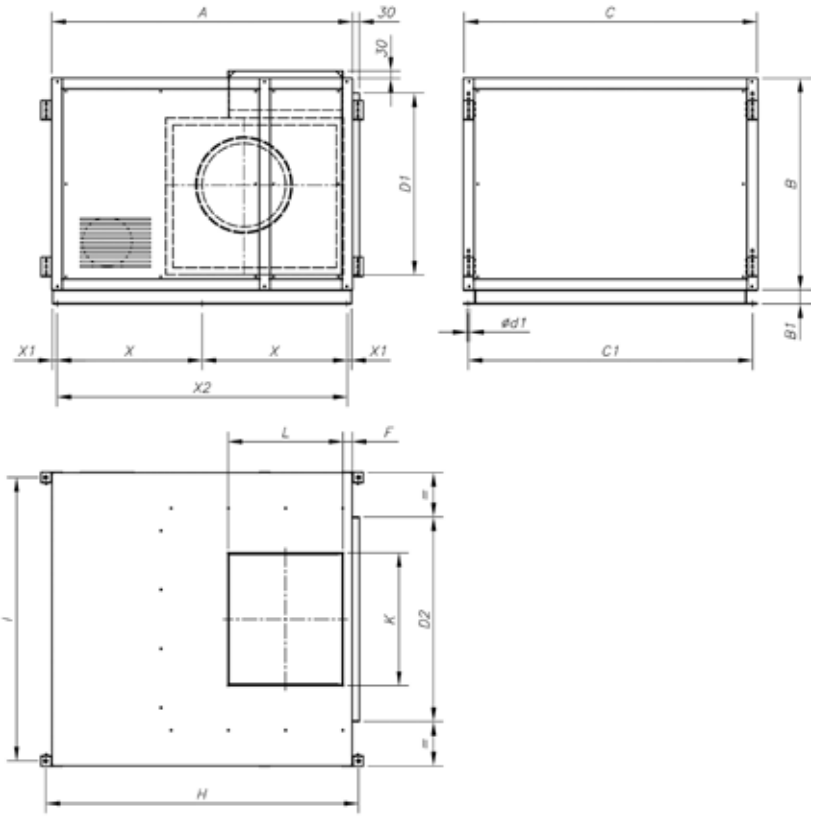

	A	B	B1	C	C1	ød	ød1	D1	D2	F	H	I	K	L	X	X1	X2
CJTX-C-7/7	700	480	-	730	695	10,5	9	354	470	165	750	685	238	210	-	-	-
CJTX-C-9/9	785	592	-	759	716	10,5	9	466	490	157	835	714	312	272	-	-	-
CJTX-C-10/10	860	618	-	825	782	10,5	9	492	520	135	910	780	333	300	-	-	-
CJTX-C-12/12	970	680	-	945	902	10,5	9	554	620	183	1020	900	397	355	-	-	-
CJTX-C-15/15	1100	776	-	1100	1057	10,5	9	650	720	197	1150	1055	479	421	-	-	-
CJTX-C-18/18	1278	900	60	1250	1207	10,5	11	774	870	281	1328	1205	550	495	614,5	20	1229
CJTX-C-20/20	1495	1050	60	1474	1431	13	11	954	1100	283	1555	1419	610	611	722,5	20	1545
CJTX-C-22/22	1640	1180	60	1625	1582	13	11	1054	1250	325	1700	1570	666	701	795,5	20	1591
CJTX-C-25/25	1800	1300	60	1825	1782	13	11	1174	1450	367	1860	1770	775	798	8755	20	1751
CJTX-C-30/28	2000	1525	60	2134	2091	13	11	1399	1760	407	2060	2079	894	947	975,5	20	1951

Curvas características

Q= Caudal en m³/h, m³/s y cfm. Pe= Presión estática en mm.c.a., Pa e inwg.

CJTX-C-7/7

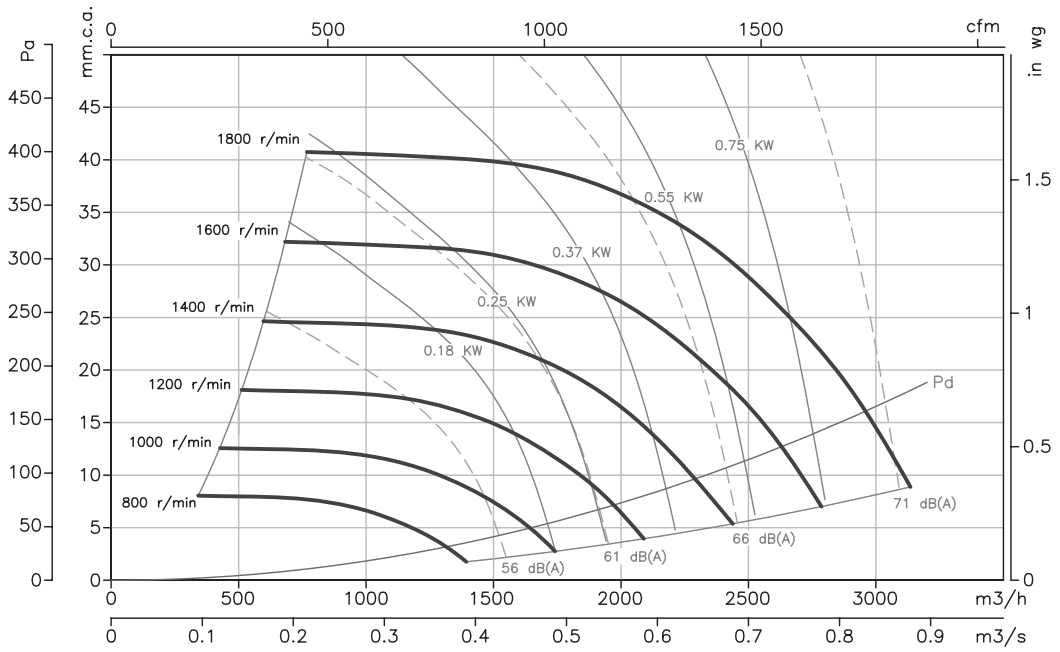

CJTX-C-9/9

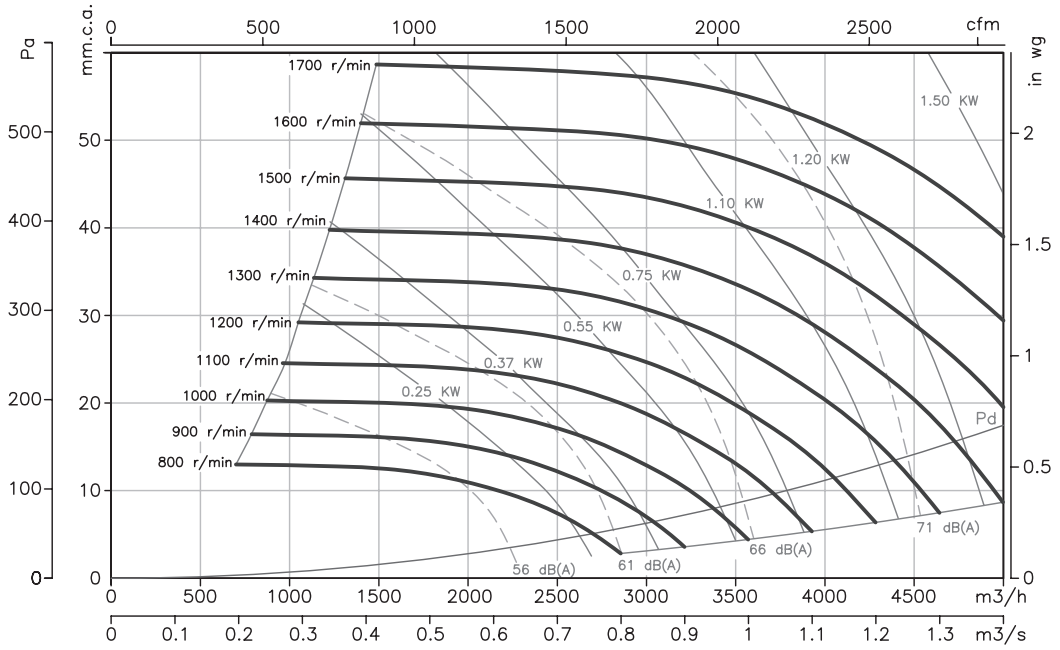

Curvas características

Q= Caudal en m³/h, m³/s y cfm. Pe= Presión estática en mm.c.a., Pa e inwg.

CJTX-C-10/10

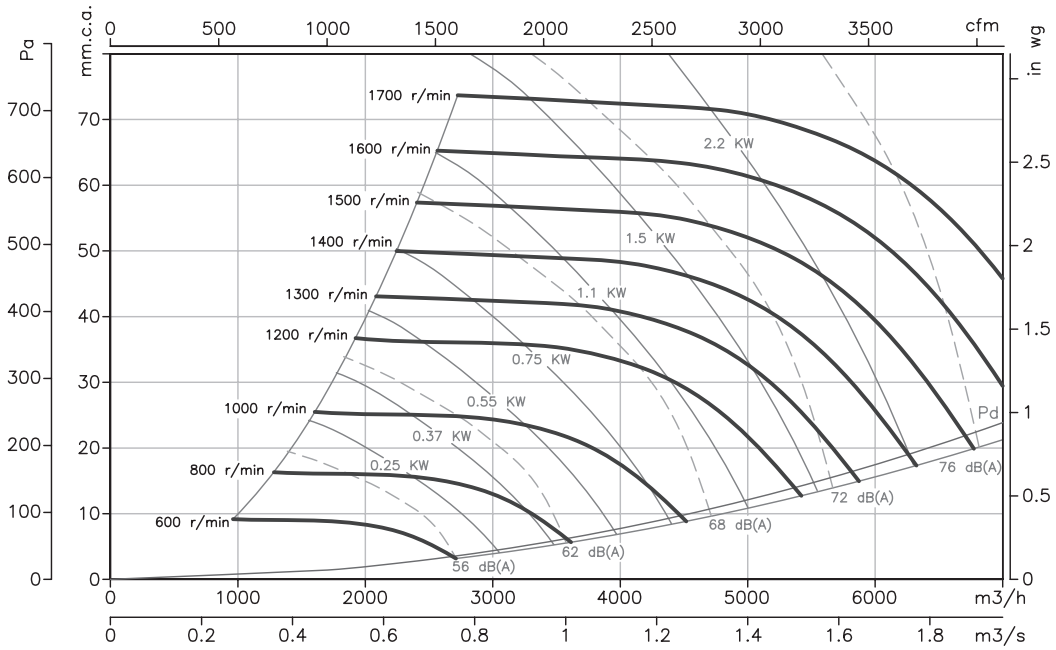

CJTX-C-12/12

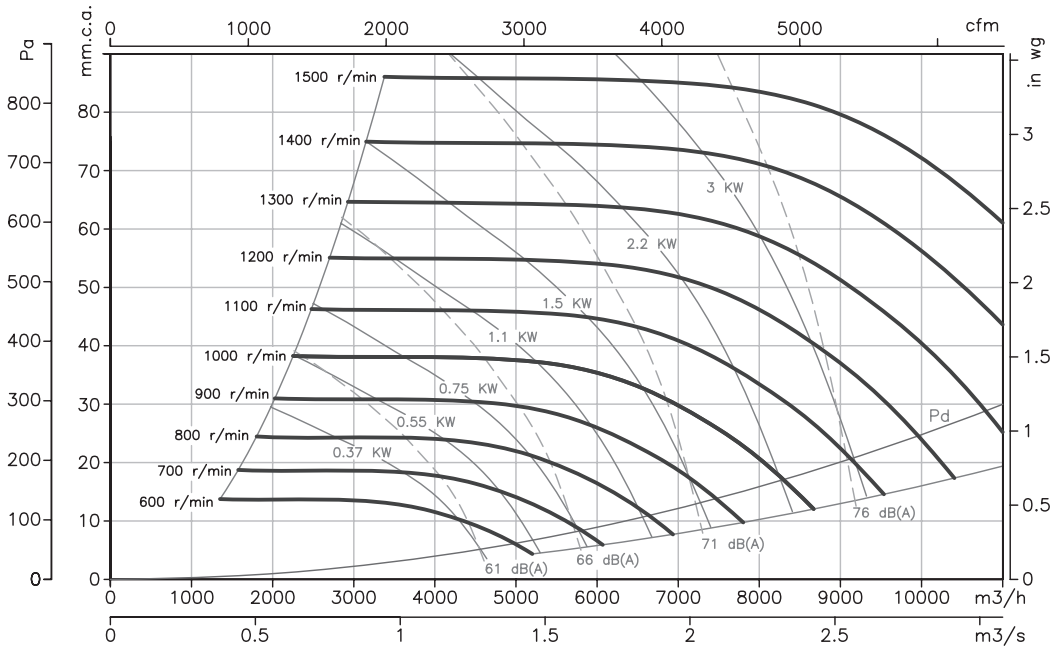

Curvas características

Q= Caudal en m³/h, m³/s y cfm. Pe= Presión estática en mm.c.a., Pa e inwg.

CJTX-C-15/15

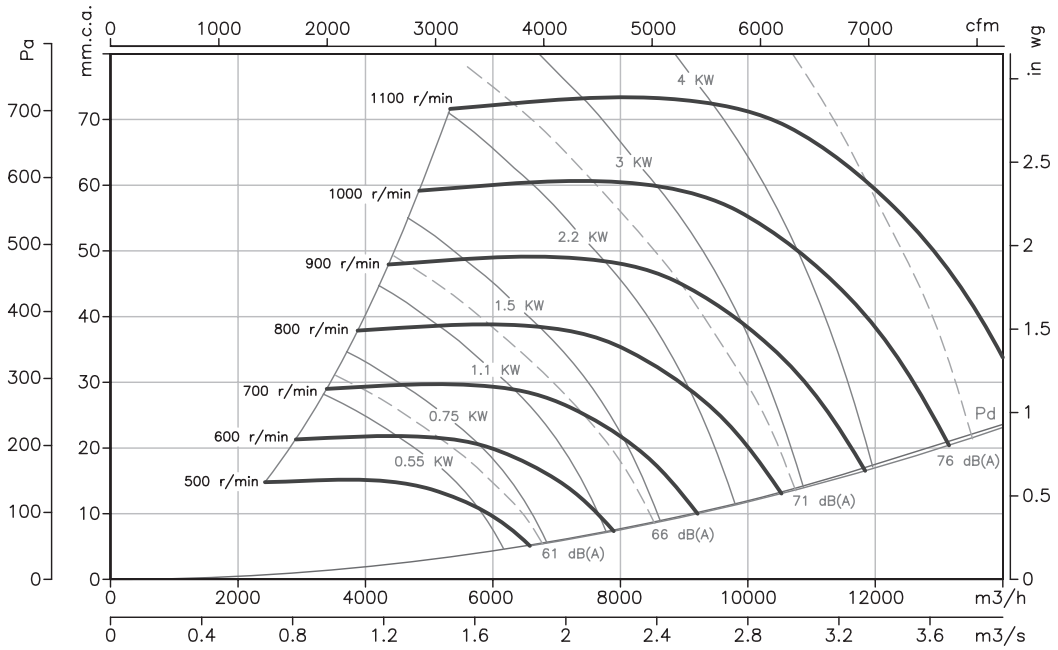

CJTX-C-18/18

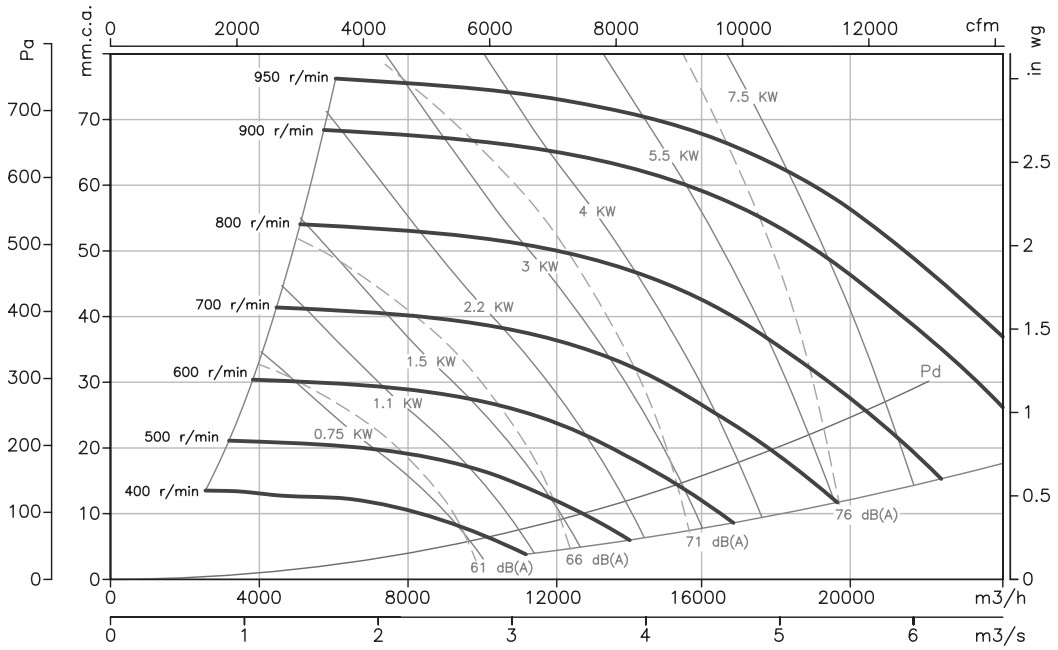

Curvas características

Q= Caudal en m³/h, m³/s y cfm. Pe= Presión estática en mm.c.a., Pa e inwg.

CJTX-C-20/20

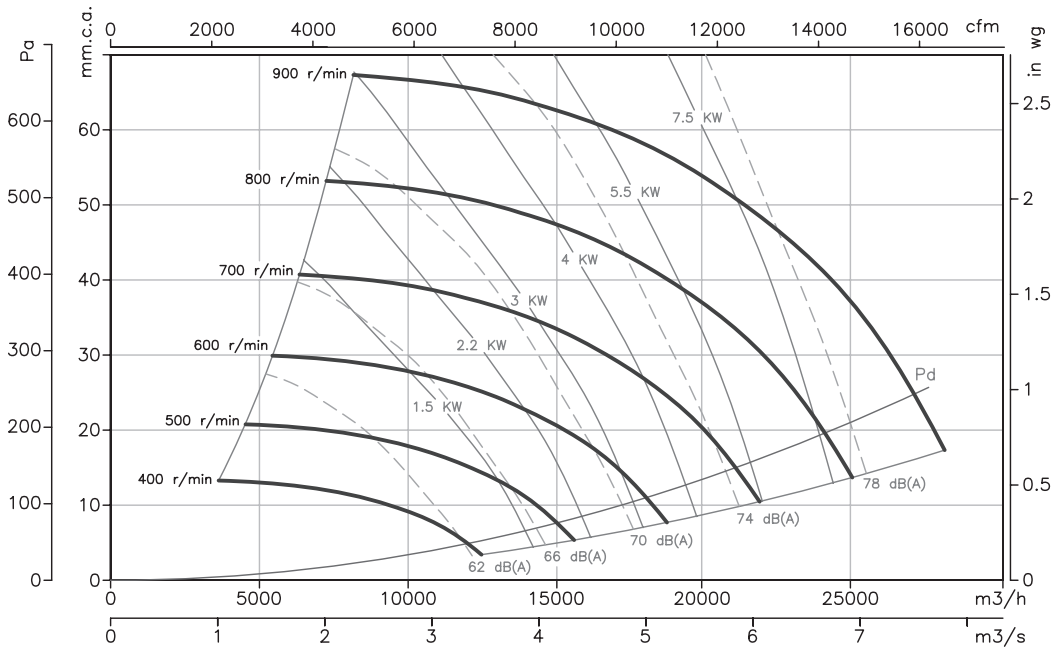

CJTX-C-22/22

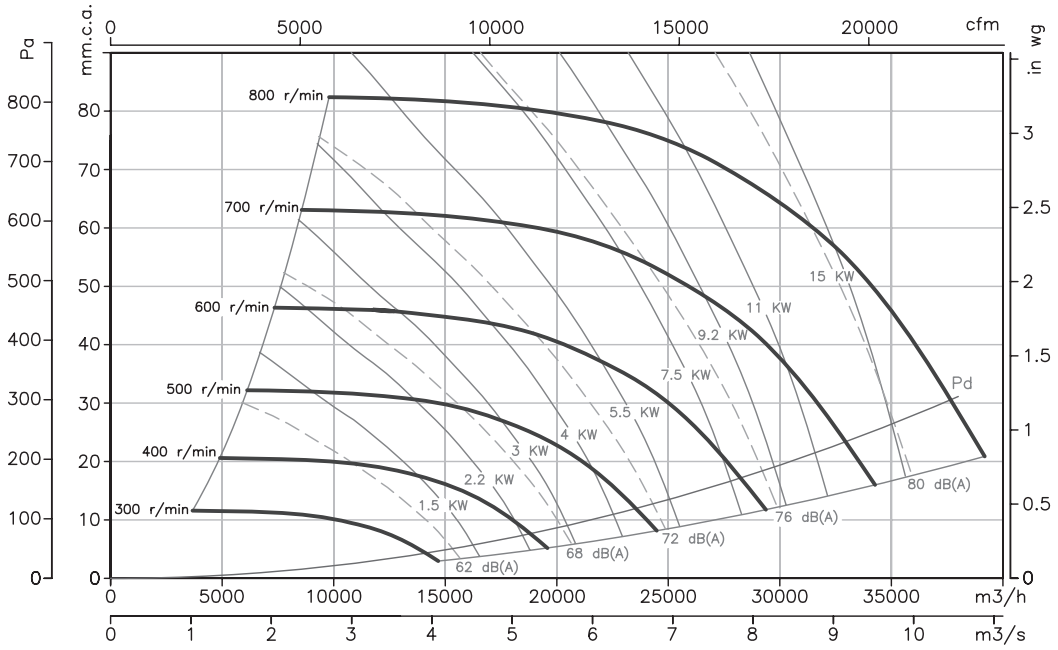

Curvas características

Q= Caudal en m³/h, m³/s y cfm. Pe= Presión estática en mm.c.a., Pa e inwg.

CJTX-C-25/25

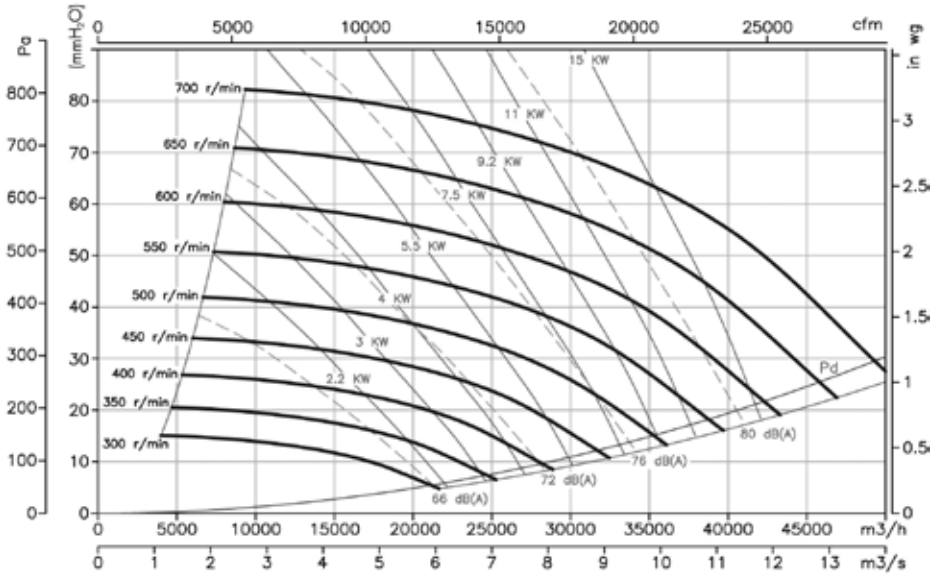

CJTX-C-30/28

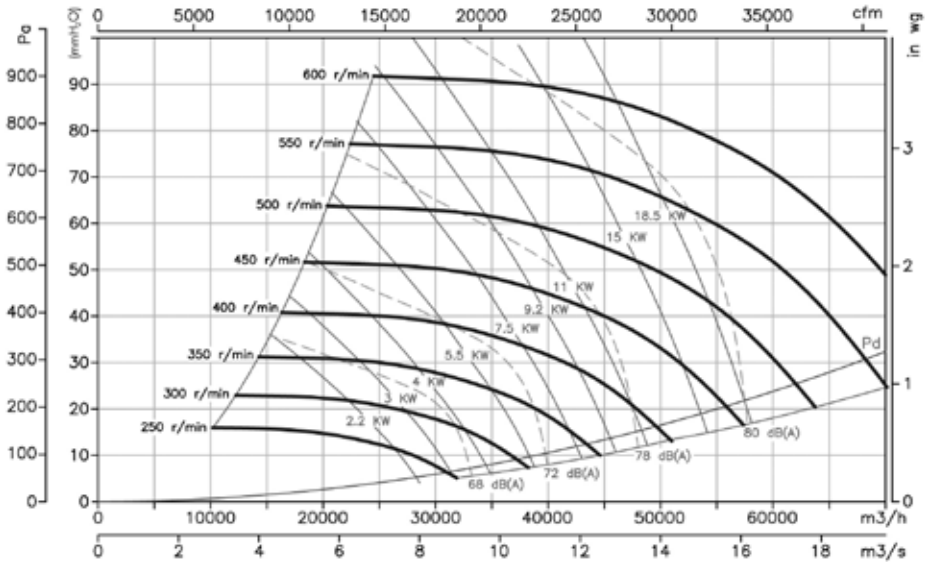

Accesorios

Ver apartado accesorios

INT IAT C2V AR RPA B BD BIC ACE/400 CABLE BOX AET CENTRAL CO RFT

TEJ VIS

CDXR CDXRT CJDXR

CDXR: Ventiladores centrífugos de doble aspiración a transmisión, con salida de eje por ambos lados y turbina con álabes hacia atrás

CDXRT: Ventiladores centrífugos de doble aspiración a transmisión, equipados con motor eléctrico, conjunto de poleas, correas, protectores y turbina con álabes hacia atrás.

CJDXR: Unidades de ventilación con turbina de álabes hacia atrás, aisladas acústicamente, equipadas con ventiladores de la serie CDXR, sobre amortiguadores de goma

CDXR

CDXRT

CJDXR

Ventilador:
- Envolvente en chapa de acero galvanizado
- Turbina con álabes hacia atrás, en chapa de acero galvanizado
- Estructura en chapa de acero galvanizado, con aislamiento térmico y acústico (CJDXR)
- Prensaestopas para entrada de cable CJDXR)

Motor:
- Motores eficiencia IE-2, excepto potencias inferiores a 0,75 kw monofásico y 2 velocidades
- Motores clase F, con rodamientos a bolas protección IP55
- Trifásicos 230/400V 50Hz (hasta 5,5CV) y 400/690V 50Hz (Potencias superiores a 5,5CV)
- Temperatura máxima del aire a transportar: -20ºC +60ºC

Acabado:
- Anticorrosivo en chapa de acero galvanizado

Bajo demanda:
- Diferentes posiciones de boca de impulsión
- Bobinados especiales para diferentes tensiones
- Con motores de 2 velocidades

Código de pedido

CDXR — 450

- CDXR: Ventiladores centrífugos de doble aspiración, con salida de eje y turbina con álabes hacia atrás.
- Tamaño turbina en mm

CDXRT — 450 — 3

- CDXRT: Ventiladores centrífugos de doble aspiración a transmisión, equipados con motor eléctrico turbina, con álabes hacia atrás.

  CJDXR: Unidades de ventilación con turbina de álabes hacia atrás.
- Tamaño turbina en mm
- Potencia motor (CV)

Características técnicas

Modelo	Velocidad máx. (r/min)	Máx. Potencia instalada (kW)	Caudal máximo (m^3/h)	Temperatura del aire (ºC) mín.	Temperatura del aire (ºC) máx.	Peso aprox. (Kg)
CDXR-200	4900	2,20	3950	-20	+85	10,0
CDXR-250	4100	3,00	5500	-20	+85	18,0
CDXR-315	3200	4,00	10550	-20	+85	32,6
CDXR-355	2800	5,50	13950	-20	+85	42,7
CDXR-400	2400	5,50	16000	-20	+85	50,6
CDXR-450	2200	7,50	20700	-20	+85	67,5
CDXR-500	2000	11,00	27200	-20	+85	84,2
CDXR-560	1800	15,00	34710	-20	+85	142,0
CDXR-630	1700	22,00	47000	-20	+85	168,0
CDXR-710	1400	22,00	53750	-20	+85	223,0

Características técnicas

Modelo			Velocidad máx. (r/min)	Intensidad máxima admisible (A) 230V	400V	690V	Potencia instalada (kW)	Caudal máximo (m^3/h)	Temperatura del aire (ºC) mín.	máx.	Peso aprox. (Kg)	Tipo montaje
CDXRT	CJDXR	200-0,5	2750	1,84	1,06		0,37	2250	-20	+85	19,5	A
CDXRT	CJDXR	200-0,75	3100	2,28	1,31		0,55	2500	-20	+85	21,1	A
CDXRT	CJDXR	200-1	3450	3,10	1,79		0,75	2800	-20	+85	22,7	A
CDXRT	CJDXR	200-1,5	3900	4,03	2,32		1,10	3150	-20	+85	24,4	A
CDXRT	CJDXR	200-2	4350	5,96	3,44		1,50	3550	-20	+85	27,4	A
CDXRT	CJDXR	200-3	4900	8,36	4,83		2,20	3950	-20	+85	30,2	A
CDXRT	CJDXR	250-0,5	1900	1,84	1,06		0,37	2750	-20	+85	27,9	A
CDXRT	CJDXR	250-0,75	2150	2,28	1,31		0,55	3100	-20	+85	29,5	A
CDXRT	CJDXR	250-1	2400	3,10	1,79		0,75	3450	-20	+85	31,1	A
CDXRT	CJDXR	250-1,5	2700	4,03	2,32		1,10	3900	-20	+85	32,8	A
CDXRT	CJDXR	250-2	3000	5,96	3,44		1,50	4300	-20	+85	35,8	A
CDXRT	CJDXR	250-3	3450	8,36	4,83		2,20	4950	-20	+85	38,6	A
CDXRT	CJDXR	250-4	3850	10,96	6,33		3,00	5550	-20	+85	45,9	A
CDXRT	CJDXR	315-0,75	1500	2,28	1,31		0,55	5500	-20	+85	44,8	A
CDXRT	CJDXR	315-1	1650	3,10	1,79		0,75	6000	-20	+85	46,4	A
CDXRT	CJDXR	315-1,5	1850	4,03	2,32		1,10	6750	-20	+85	48,1	A
CDXRT	CJDXR	315-2	2100	5,96	3,44		1,50	7650	-20	+85	51,1	A
CDXRT	CJDXR	315-3	2350	8,36	4,83		2,20	8600	-20	+85	53,9	A
CDXRT	CJDXR	315-4	2650	10,96	6,33		3,00	9650	-20	+85	61,2	A
CDXRT	CJDXR	315-5,5	2900	14,10	8,12		4,00	10600	-20	+85	68,2	A
CDXRT	CJDXR	355-0,5	1085	1,84	1,06		0,37	5600	-20	+85	47,7	A
CDXRT	CJDXR	355-0,75	1230	2,28	1,31		0,55	6400	-20	+85	49,3	A
CDXRT	CJDXR	355-1	1360	3,10	1,79		0,75	7100	-20	+85	50,9	A
CDXRT	CJDXR	355-1,5	1540	4,03	2,32		1,10	8060	-20	+85	52,6	A
CDXRT	CJDXR	355-2	1700	5,96	3,44		1,50	8890	-20	+85	55,6	A
CDXRT	CJDXR	355-3	1930	8,36	4,83		2,20	10100	-20	+85	58,4	A
CDXRT	CJDXR	355-4	2180	10,96	6,33		3,00	11395	-20	+85	65,7	A
CDXRT	CJDXR	355-5,5	2400	14,10	8,12		4,00	12545	-20	+85	72,7	B
CDXRT	CJDXR	355-7,5	2670		11,60	6,72	5,50	13955	-20	+85	85,7	B
CDXRT	CJDXR	400-0,75	1010	2,28	1,31		0,55	7340	-20	+85	57,2	A
CDXRT	CJDXR	400-1	1130	3,10	1,79		0,75	8140	-20	+85	58,8	A
CDXRT	CJDXR	400-1,5	1290	4,03	2,32		1,10	9350	-20	+85	60,5	A
CDXRT	CJDXR	400-2	1420	5,96	3,44		1,50	10260	-20	+85	63,5	A
CDXRT	CJDXR	400-3	1620	8,36	4,83		2,20	11650	-20	+85	66,3	A
CDXRT	CJDXR	400-4	1820	10,96	6,33		3,00	13110	-20	+85	73,6	A
CDXRT	CJDXR	400-5,5	2000	14,10	8,12		4,00	14430	-20	+85	80,6	B
CDXRT	CJDXR	400-7,5	2230		11,60	6,72	5,50	16040	-20	+85	93,6	B
CDXRT	CJDXR	450-1	940	3,10	1,79		0,75	9500	-20	+85	75,7	A
CDXRT	CJDXR	450-1,5	1075	4,03	2,32		1,10	10750	-20	+85	77,4	A
CDXRT	CJDXR	450-2	1190	5,96	3,44		1,50	11960	-20	+85	80,4	A
CDXRT	CJDXR	450-3	1340	8,36	4,83		2,20	13600	-20	+85	83,2	A
CDXRT	CJDXR	450-4	1510	10,96	6,33		3,00	15100	-20	+85	90,5	A
CDXRT	CJDXR	450-5,5	1670	14,10	8,12		4,00	16835	-20	+85	97,5	B
CDXRT	CJDXR	450-7,5	1850		11,60	6,72	5,50	18500	-20	+85	110,5	B
CDXRT	CJDXR	450-10	2060		14,20	8,20	7,50	20760	-20	+85	120,5	B
CDXRT	CJDXR	500-1,5	880	4,03	2,32		1,10	12460	-20	+85	94,1	A
CDXRT	CJDXR	500-2	970	5,96	3,44		1,50	13815	-20	+85	97,1	A
CDXRT	CJDXR	500-3	1100	8,36	4,83		2,20	15700	-20	+85	99,9	A
CDXRT	CJDXR	500-4	1240	10,96	6,33		3,00	17650	-20	+85	107,2	A
CDXRT	CJDXR	500-5,5	1370	14,10	8,12		4,00	19430	-20	+85	114,2	B
CDXRT	CJDXR	500-7,5	1510		11,60	6,72	5,50	21600	-20	+85	127,2	B
CDXRT	CJDXR	500-10	1675		14,20	8,20	7,50	23950	-20	+85	137,2	B
CDXRT	CJDXR	500-15	1910		20,20	11,60	11,00	27220	-20	+85	156,2	B
CDXRT	CJDXR	560-2	810	5,96	3,44		1,50	15620	-20	+85	154,9	A
CDXRT	CJDXR	560-3	925	8,36	4,83		2,20	17830	-20	+85	157,7	A
CDXRT	CJDXR	560-4	1050	10,96	6,33		3,00	20380	-20	+85	165,0	A
CDXRT	CJDXR	560-5,5	1150	14,10	8,12		4,00	22170	-20	+85	172,0	B
CDXRT	CJDXR	560-7,5	1290		11,60	6,72	5,50	24940	-20	+85	185,0	B
CDXRT	CJDXR	560-10	1420		14,20	8,20	7,50	27658	-20	+85	195,0	B
CDXRT	CJDXR	560-15	1610		20,20	11,60	11,00	31050	-20	+85	214,0	B
CDXRT	CJDXR	560-20	1800		27,50	15,90	15,00	34710	-20	+85	227,0	B
CDXRT	CJDXR	630-3	740	8,36	4,83		2,20	21210	-20	+85	183,7	A
CDXRT	CJDXR	630-4	830	10,96	6,33		3,00	23860	-20	+85	191,0	A
CDXRT	CJDXR	630-5,5	920	14,10	8,12		4,00	26260	-20	+85	198,0	B
CDXRT	CJDXR	630-7,5	1020		11,60	6,72	5,50	29200	-20	+85	211,0	B
CDXRT	CJDXR	630-10	1135		14,20	8,20	7,50	32385	-20	+85	221,0	B
CDXRT	CJDXR	630-15	1285		20,20	11,60	11,00	36800	-20	+85	240,0	B
CDXRT	CJDXR	630-20	1450		27,50	15,90	15,00	41415	-20	+85	253,0	B
CDXRT	CJDXR	630-25	1550		35,00	20,00	18,50	44410	-20	+85	270,0	B
CDXRT	CJDXR	630-30	1640		42,00	24,00	22,00	47050	-20	+85	313,0	B
CDXRT	CJDXR	710-3	580	8,36	4,83		2,20	23200	-20	+85	238,7	A
CDXRT	CJDXR	710-4	655	10,96	6,33		3,00	26200	-20	+85	246,0	A
CDXRT	CJDXR	710-5,5	730	14,10	8,12		4,00	29200	-20	+85	253,0	B
CDXRT	CJDXR	710-7,5	805		11,60	6,72	5,50	32200	-20	+85	266,0	B
CDXRT	CJDXR	710-10	890		14,20	8,20	7,50	35600	-20	+85	276,0	B
CDXRT	CJDXR	710-15	1015		20,20	11,60	11,00	40600	-20	+85	295,0	B
CDXRT	CJDXR	710-20	1140		27,50	15,90	15,00	45600	-20	+85	308,0	B
CDXRT	CJDXR	710-25	1225		35,00	20,00	18,50	49000	-20	+85	325,0	B
CDXRT	CJDXR	710-30	1300		42,00	24,00	22,00	52000	-20	+85	368,0	B

Erp. Características del punto de máxima eficiencia (BEP)

MC	Categoría de medición	**ηe[%]**	Eficiencia
EC	Categoría de eficiencia	**N**	Grado de eficiencia
	S Estática	**[kW]**	Potencia eléctrica
	T Total	**[m³/h]**	Caudal
VSD	Variador de velocidad	**[mmH$_2$O]**	Presión estática o total (Según EC)
SR	Relación específica	**[RPM]**	Velocidad

Modelo	MC	EC	VSD	SR	ηe[%]	N	(kW)	(m³/h)	(mmH$_2$O)	(RPM)
200-1	B	T	NO	1,01	50,2%	62,8	0,620	1656	68,86	3450
200-1,5	B	T	NO	1,01	51,7%	62,8	0,869	1873	88,00	3900
200-2	B	T	NO	1,01	52,2%	61,9	1,194	2089	109,47	4350
200-3	B	T	NO	1,01	53,1%	61,3	1,676	2353	138,91	4900
250-0,75	B	T	NO	1,00	47,6%	61,4	0,481	1822	46,16	2150
250-1	B	T	NO	1,01	51,2%	63,9	0,622	2034	57,52	2400
250-1,5	B	T	NO	1,01	52,8%	63,9	0,860	2288	72,79	2700
250-2	B	T	NO	1,01	53,3%	63,1	1,169	2543	89,87	3000
250-3	B	T	NO	1,01	54,2%	62,2	1,746	2924	118,85	3450
250-4	B	T	NO	1,02	55,0%	61,5	2,392	3263	148,01	3850
315-0,75	C	S	NO	1,00	53,2%	66,4	0,559	2932	37,21	1500
315-1	C	S	NO	1,00	57,2%	69,4	0,691	3226	45,02	1650
315-1,5	C	S	NO	1,01	59,0%	69,7	0,946	3617	56,60	1850
315-2	C	S	NO	1,01	59,6%	68,7	1,369	4105	72,92	2100
315-3	C	S	NO	1,01	60,9%	68,6	1,876	4594	91,32	2350
315-4	C	S	NO	1,01	62,2%	68,3	2,634	5181	116,13	2650
315-5,5	C	S	NO	1,01	63,8%	68,7	3,369	5669	139,07	2900
355-0,5	C	S	NO	1,00	48,6%	63,1	0,419	3286	22,79	1085
355-0,75	C	S	NO	1,00	50,8%	63,7	0,585	3725	29,29	1230
355-1	C	S	NO	1,00	56,9%	69,0	0,706	4119	35,80	1360
355-1,5	C	S	NO	1,00	58,7%	69,2	0,995	4664	45,91	1540
355-2	C	S	NO	1,01	59,3%	68,5	1,325	5148	55,94	1700
355-3	C	S	NO	1,01	60,6%	68,2	1,894	5845	72,10	1930
355-4	C	S	NO	1,01	61,9%	67,9	2,672	6602	91,99	2180
355-5,5	C	S	NO	1,01	63,5%	68,3	3,478	7268	111,50	2400
355-7,5	C	S	NO	1,01	65,0%	68,4	4,681	8086	138,00	2670
400-0,75	C	S	NO	1,00	50,4%	63,2	0,613	4192	27,08	1010
400-1	C	S	NO	1,00	56,6%	68,3	0,766	4690	33,90	1130
400-1,5	C	S	NO	1,00	58,3%	68,3	1,106	5354	44,18	1290
400-2	C	S	NO	1,01	58,9%	67,7	1,459	5893	53,53	1420
400-3	C	S	NO	1,01	60,3%	67,4	2,116	6724	69,67	1620
400-4	C	S	NO	1,01	61,6%	67,2	2,936	7554	87,94	1820
400-5,5	C	S	NO	1,01	63,2%	67,7	3,798	8301	106,19	2000
400-7,5	C	S	NO	1,01	64,8%	67,8	5,139	9255	132,02	2230
450-1	C	S	NO	1,00	56,2%	67,8	0,776	5484	29,15	940
450-1,5	C	S	NO	1,00	57,9%	67,8	1,126	6272	38,13	1075
450-2	C	S	NO	1,00	58,5%	67,2	1,510	6943	46,72	1190
450-3	C	S	NO	1,01	59,9%	67,0	2,107	7818	59,25	1340
450-4	C	S	NO	1,01	61,2%	66,8	2,950	8810	75,23	1510
450-5,5	C	S	NO	1,01	62,9%	67,2	3,887	9743	92,02	1670
450-7,5	C	S	NO	1,01	64,4%	67,4	5,161	10793	112,92	1850
450-10	C	S	NO	1,01	65,2%	66,9	7,028	12019	140,02	2060
500-1,5	C	S	NO	1,00	59,8%	70,0	1,055	7098	32,61	880
500-2	C	S	NO	1,00	60,4%	69,4	1,398	7824	39,62	970
500-3	C	S	NO	1,01	61,8%	69,2	1,992	8872	50,95	1100
500-4	C	S	NO	1,01	63,2%	69,0	2,793	10001	64,75	1240
500-5,5	C	S	NO	1,01	64,8%	69,4	3,672	11050	79,04	1370
500-7,5	C	S	NO	1,01	66,3%	69,6	4,808	12179	96,02	1510
500-10	C	S	NO	1,01	67,4%	69,4	6,452	13510	118,15	1675
500-15	C	S	NO	1,02	68,2%	68,5	9,449	15405	153,62	1910
560-2	C	S	NO	1,00	60,0%	68,7	1,483	9256	35,27	810
560-3	C	S	NO	1,00	61,4%	68,4	2,156	10570	45,99	925
560-4	C	S	NO	1,01	62,8%	68,2	3,083	11999	59,26	1050
560-5,5	C	S	NO	1,01	64,5%	68,7	3,948	13141	71,09	1150
560-7,5	C	S	NO	1,01	66,1%	68,9	5,433	14741	89,45	1290
560-10	C	S	NO	1,01	66,9%	68,4	7,165	16227	108,39	1420
560-15	C	S	NO	1,01	67,7%	67,8	10,316	18398	139,34	1610
560-20	C	S	NO	1,02	68,3%	68,0	14,288	20569	174,17	1800

Erp. Características del punto de máxima eficiencia (BEP)

MC	Categoría de medición	**ηe[%]**	Eficiencia
EC	Categoría de eficiencia	**N**	Grado de eficiencia
	S Estática	**[kW]**	Potencia eléctrica
	T Total	**[m³/h]**	Caudal
VSD	Variador de velocidad	**[mmH$_2$O]**	Presión estática o total (Según EC)
SR	Relación específica	**[RPM]**	Velocidad

Modelo	MC	EC	VSD	SR	ηe[%]	N	(kW)	(m³/h)	(mmH$_2$O)	(RPM)
630-3	C	S	NO	1,00	58,6%	66,0	1,977	13236	32,13	740
630-4	C	S	NO	1,00	59,9%	65,8	2,732	14846	40,43	830
630-5,5	C	S	NO	1,01	61,4%	66,1	3,625	16455	49,67	920
630-7,5	C	S	NO	1,01	62,9%	66,2	4,829	18244	61,05	1020
630-10	C	S	NO	1,01	63,9%	65,9	6,542	20301	75,60	1135
630-15	C	S	NO	1,01	64,7%	65,0	9,378	22984	96,90	1285
630-20	C	S	NO	1,01	65,3%	65,0	13,355	25935	123,38	1450
630-25	C	S	NO	1,01	64,9%	64,4	16,422	27724	140,99	1550
630-30	C	S	NO	1,02	65,2%	64,6	19,344	29333	157,83	1640
710-3	C	S	NO	1,00	62,9%	71,2	1,651	12855	29,67	580
710-4	C	S	NO	1,00	64,2%	70,9	2,330	14517	37,84	655
710-5,5	C	S	NO	1,00	65,9%	71,1	3,146	16179	47,00	730
710-7,5	C	S	NO	1,01	67,2%	71,3	4,133	17842	57,16	805
710-10	C	S	NO	1,01	68,6%	71,4	5,471	19725	69,86	890
710-15	C	S	NO	1,01	69,7%	70,7	7,994	22496	90,87	1015
710-20	C	S	NO	1,01	70,3%	70,2	11,227	25266	114,62	1140
710-25	C	S	NO	1,01	69,8%	69,5	14,022	27150	132,35	1225
710-30	C	S	NO	1,02	70,2%	69,7	16,666	28812	149,06	1300

Dimensiones mm

CDXR

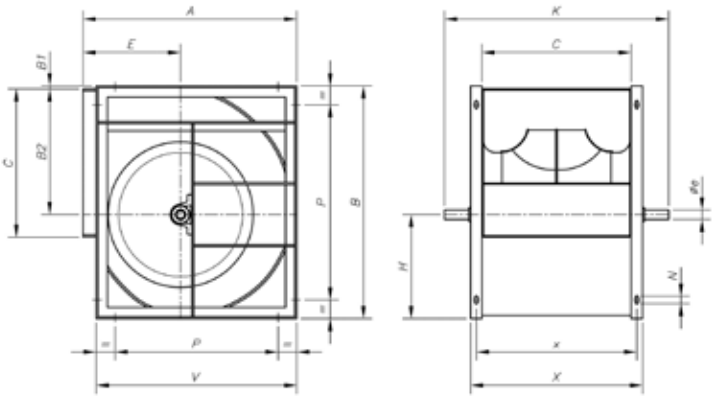

Modelo	A	B	B1	B2	C	E	øe	H	K	N	P	V	X	x
CDXR-200	343	370	3	215	256	164	20	152	420	11x16	224	306	306	281
CDXR-250	419	461	4	270	322	195	20	187	490	11x16	224	384	372	347
CDXR-315	518	578	4	340	404	236	25	234	640	13x18	280	480	464	434
CDXR-355	578	655	6	383	453	261	30	266	700	13x18	355	548	533	493
CDXR-400	651	736	4,5	431,5	507	290	30	300	760	13x18	355	613	587	547
CDXR-450	728	827	5	486	569	322	35	336	845	13x18	530	681	649	609
CDXR-500	800	918	5	538	638	352	35	375	915	13x18	530	750	718	678
CDXR-560	893	1030	8	602	715	390	40	420	1000	13x18	530	845	815	765
CDXR-630	999	1157	7	678,5	801	434	45	471,5	1090	13x18	530	946	901	851
CDXR-710	1121	1303	7	765	898	485	50	531	1255	17x22	630	1058	998	948

Dimensiones mm

CDXRT
Montaje A

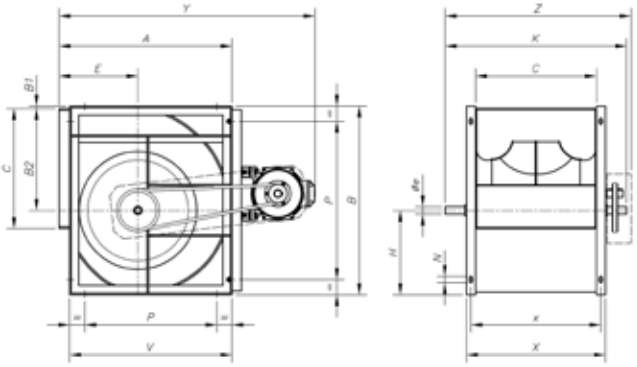

Modelo	A	B	B1	B2	C	E	øe	H	K	N	P	V	X	x	Y	Z
CDXRT-200-0,5	343	370	3	215	256	164	20	152	420	11x16	224	306	306	281	603	500
CDXRT-200-0,75	343	370	3	215	256	164	20	152	420	11x16	224	306	306	281	603	500
CDXRT-200-1	343	370	3	215	256	164	20	152	420	11x16	224	306	306	281	630	500
CDXRT-200-1,5	343	370	3	215	256	164	20	152	420	11x16	224	306	306	281	630	500
CDXRT-200-2	343	370	3	215	256	164	20	152	420	11x16	224	306	306	281	649	500
CDXRT-200-3	343	370	3	215	256	164	20	152	420	11x16	224	306	306	281	649	500
CDXRT-250-0,5	343	370	3	215	256	164	20	152	420	11x16	224	306	306	281	679	500
CDXRT-250-0,75	419	461	4	270	322	195	20	187	490	11x16	224	384	372	347	706	570
CDXRT-250-1	419	461	4	270	322	195	20	187	490	11x16	224	384	372	347	706	570
CDXRT-250-1,5	419	461	4	270	322	195	20	187	490	11x16	224	384	372	347	725	570
CDXRT-250-2	419	461	4	270	322	195	20	187	490	11x16	224	384	372	347	725	570
CDXRT-250-3	419	461	4	270	322	195	20	187	490	11x16	224	384	372	347	745	570
CDXRT-250-4	419	461	4	270	322	195	20	187	490	11x16	224	384	372	347	745	570
CDXRT-315-0,75	518	578	4	340	404	236	25	234	640	13x18	280	480	464	434	805	720
CDXRT-315-1	518	578	4	340	404	236	25	234	640	13x18	280	480	464	434	805	720
CDXRT-315-1,5	518	578	4	340	404	236	25	234	640	13x18	280	480	464	434	824	720
CDXRT-315-2	518	578	4	340	404	236	25	234	640	13x18	280	480	464	434	824	720
CDXRT-315-3	518	578	4	340	404	236	25	234	640	13x18	280	480	464	434	844	720
CDXRT-315-4	518	578	4	340	404	236	25	234	640	13x18	280	480	464	434	844	720
CDXRT-315-5,5	518	578	4	340	404	236	25	234	640	13x18	280	480	464	434	873,5	720
CDXRT-355-0'5	578	655	6	383	453	261	30	266	700	13x18	355	548	533	493	838	780
CDXRT-355-0'75	578	655	6	383	453	261	30	266	700	13x18	355	548	533	493	865	780
CDXRT-355-1	578	655	6	383	453	261	30	266	700	13x18	355	548	533	493	865	780
CDXRT-355-1'5	578	655	6	383	453	261	30	266	700	13x18	355	548	533	493	884	780
CDXRT-355-2	578	655	6	383	453	261	30	266	700	13x18	355	548	533	493	884	780
CDXRT-355-3	578	655	6	383	453	261	30	266	700	13x18	355	548	533	493	904	780
CDXRT-355-4	578	655	6	383	453	261	30	266	700	13x18	355	548	533	493	904	780
CDXRT-400-0'75	651	736	4,5	431,5	507	290	30	300	760	13x18	355	613	587	547	938	840
CDXRT-400-1	651	736	4,5	431,5	507	290	30	300	760	13x18	355	613	587	547	938	840
CDXRT-400-1'5	651	736	4,5	431,5	507	290	30	300	760	13x18	355	613	587	547	957	840
CDXRT-400-2	651	736	4,5	431,5	507	290	30	300	760	13x18	355	613	587	547	957	840
CDXRT-400-3	651	736	4,5	431,5	507	290	30	300	760	13x18	355	613	587	547	977	840
CDXRT-400-4	651	736	4,5	431,5	507	290	30	300	760	13x18	355	613	587	547	977	840
CDXRT-450-1	728	827	5	486	569	322	35	336	845	13x18	530	681	649	609	1015	925
CDXRT-450-1'5	728	827	5	486	569	322	35	336	845	13x18	530	681	649	609	1034	925
CDXRT-450-2	728	827	5	486	569	322	35	336	845	13x18	530	681	649	609	1034	925
CDXRT-450-3	728	827	5	486	569	322	35	336	845	13x18	530	681	649	609	1054	925
CDXRT-450-4	728	827	5	486	569	322	35	336	845	13x18	530	681	649	609	1054	925
CDXRT-500-1'5	800	918	5	538	638	352	35	375	915	13x18	530	750	718	678	1106	995
CDXRT-500-2	800	918	5	538	638	352	35	375	915	13x18	530	750	718	678	1106	995
CDXRT-500-3	800	918	5	538	638	352	35	375	915	13x18	530	750	718	678	1126	995
CDXRT-500-4	800	918	5	538	638	352	35	375	915	13x18	530	750	718	678	1126	995
CDXRT-560-2	893	1030	8	602	715	390	40	420	1000	13x18	530	845	815	765	1200	1080
CDXRT-560-3	893	1030	8	602	715	390	40	420	1000	13x18	530	845	815	765	1220	1080
CDXRT-560-4	893	1030	8	602	715	390	40	420	1000	13x18	530	845	815	765	1220	1080
CDXRT-630-3	999	1157	7	678,5	801	434	45	471,5	1090	13x18	530	946	901	851	1325	1170
CDXRT-630-4	999	1157	7	678,5	801	434	45	471,5	1090	13x18	530	946	901	851	1325	1170
CDXRT-710-3	1121	1303	7	765	898	485	50	531	1255	17x22	630	1058	998	948	1447	1335
CDXRT-710-4	1121	1303	7	765	898	485	50	531	1255	17x22	630	1058	998	948	1447	1335

Dimensiones mm

CDXRT
Montaje B

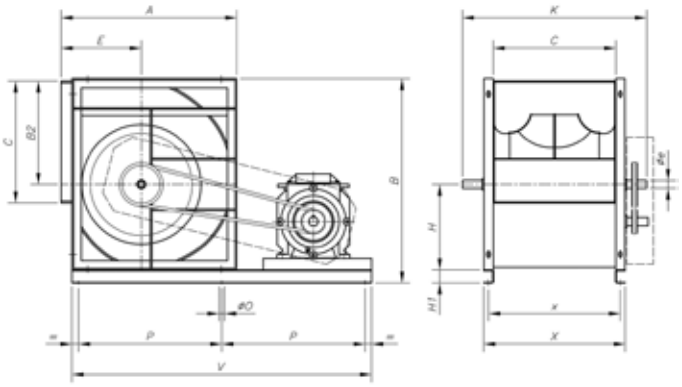

Modelo	A	B	B2	C	E	øe	H	H1	K	øO	P	V	x	X
CDXRT-355-5'5	578	715	383	453	261	30	266	60	700	8	-	1110	493	533
CDXRT-355-7'5	578	715	383	453	261	30	266	60	700	8	-	1110	493	533
CDXRT-400-5'5	651	796	431,5	507	290	30	300	60	760	10	-	1210	547	587
CDXRT-400-7'5	651	796	431,5	507	290	30	300	60	760	10	-	1210	547	587
CDXRT-450-5'5	728	887	486	569	322	35	336	60	845	10	-	1330	609	649
CDXRT-450-7'5	728	887	486	569	322	35	336	60	845	10	-	1330	609	649
CDXRT-450-10	728	887	486	569	322	35	336	60	845	10	-	1330	609	649
CDXRT-500-5'5	800	978	538	638	352	35	375	60	915	10	670	1430	678	718
CDXRT-500-7'5	800	978	538	638	352	35	375	60	915	10	670	1430	678	718
CDXRT-500-10	800	978	538	638	352	35	375	60	915	10	670	1430	678	718
CDXRT-500-15	800	978	538	638	352	35	375	60	915	10	670	1430	678	718
CDXRT-560-5'5	893	1090	602	715	390	40	420	60	1000	10	745	1580	765	815
CDXRT-560-7'5	893	1090	602	715	390	40	420	60	1000	10	745	1580	765	815
CDXRT-560-10	893	1090	602	715	390	40	420	60	1000	10	745	1580	765	815
CDXRT-560-15	893	1090	602	715	390	40	420	60	1000	10	745	1580	765	815
CDXRT-560-20	893	1090	602	715	390	40	420	60	1000	10	745	1580	765	815
CDXRT-630-5'5	999	1217	678,5	801	434	45	471,5	60	1090	10	805	1700	851	901
CDXRT-630-7'5	999	1217	678,5	801	434	45	471,5	60	1090	10	805	1700	851	901
CDXRT-630-10	999	1217	678,5	801	434	45	471,5	60	1090	10	805	1700	851	901
CDXRT-630-15	999	1217	678,5	801	434	45	471,5	60	1090	10	805	1700	851	901
CDXRT-630-20	999	1217	678,5	801	434	45	471,5	60	1090	10	805	1700	851	901
CDXRT-630-25	999	1217	678,5	801	434	45	471,5	60	1090	10	805	1700	851	901
CDXRT-630-30	999	1217	678,5	801	434	45	471,5	60	1090	10	805	1700	851	901
CDXRT-710-5'5	1121	1383	765	898	485	50	531	80	1255	10	955	2000	948	998
CDXRT-710-7'5	1121	1383	765	898	485	50	531	80	1255	10	955	2000	948	998
CDXRT-710-10	1121	1383	765	898	485	50	531	80	1255	10	955	2000	948	998
CDXRT-710-15	1121	1383	765	898	485	50	531	80	1255	10	955	2000	948	998
CDXRT-710-20	1121	1383	765	898	485	50	531	80	1255	10	955	2000	948	998
CDXRT-710-25	1121	1383	765	898	485	50	531	80	1255	10	955	2000	948	998
CDXRT-710-30	1121	1383	765	898	485	50	531	80	1255	10	955	2000	948	998

Dimensiones mm

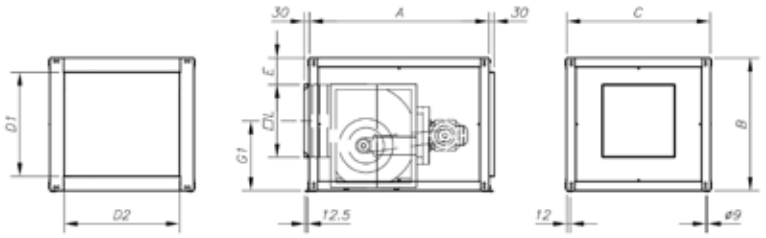

	A	B	C	D1	D2	E	G1	L
CJDXR-200	750	465	500	305	343	83	253,5	257
CJDXR-250	885	555	650	395	493	83	310	323,5
CJDXR-315	1000	680	800	520	640	83,5	394	405

CJDXR Montaje A

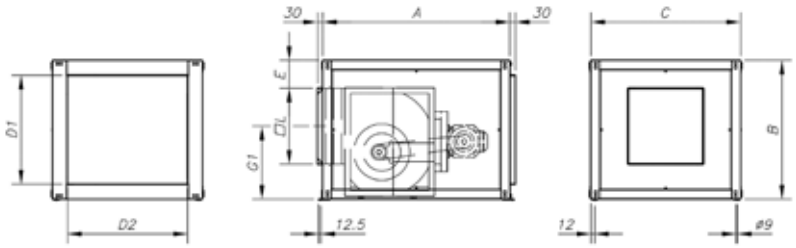

Modelo	A	B	C	D1	D2	E	F	G1	H	I	J	L	M
CJDXR-355	1050	815	800	590	643	82,5	960	440,5	60	197	660	454	-
CJDXR-400	1120	830	900	670	743	80	1060	496	60	229,5	660	508	-
CJDXR-450	1230	920	1000	760	843	79,5	1160	555,5	60	175	800	570	-
CJDXR-500	1320	1020	1100	860	943	80,5	1260	620	60	210	950	639	530
CJDXR-560	1420	1135	1200	975	1040	81,5	1360	695,5	60	258	1030	716	530
CJDXR-630	1435	1260	1300	1100	1143	79	1460	780,5	60	315	930	802	530
CJDXR-710	1675	1420	1500	1260	1342	82	1660	888,5	80	334,5	1190	899	630

CJDXR Montaje B

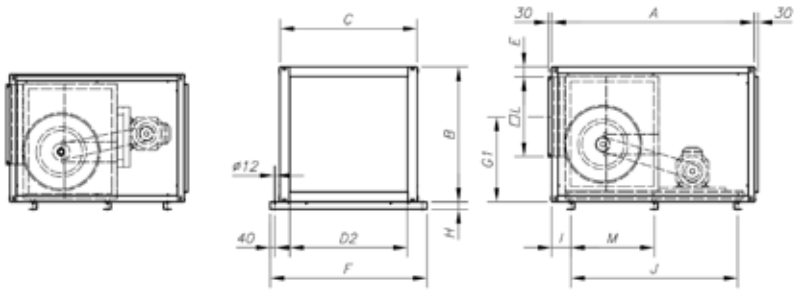

Modelo	A	B	C	D1	D2	E	F	G1	H	I	J	L	M
CJDXR-355	1265	815	800	655	640	84,5	960	503,5	60	165	1020	454	-
CJDXR-400	1370	900	900	740	743	82	1060	564	60	152	1120	508	-
CJDXR-450	1480	990	1000	830	843	80,5	1160	623,5	60	152	1240	570	-
CJDXR-500	1625	1080	1100	920	942	80	1260	680,5	60	152	1340	639	670
CJDXR-560	1760	1195	1200	1035	1040	82,5	1360	851,5	60	165	1490	716	745
CJDXR-630	1880	1322	1300	1162	1142	80	1460	841	60	152	1610	802	820
CJDXR-710	2180	1500	1500	1340	1342	82	1660	968,5	80	168	1910	899	955

Curvas características

Q= Caudal en m³/h, m³/s y cfm Pe= Presión estática en mm.c.a., Pa e inwg

200

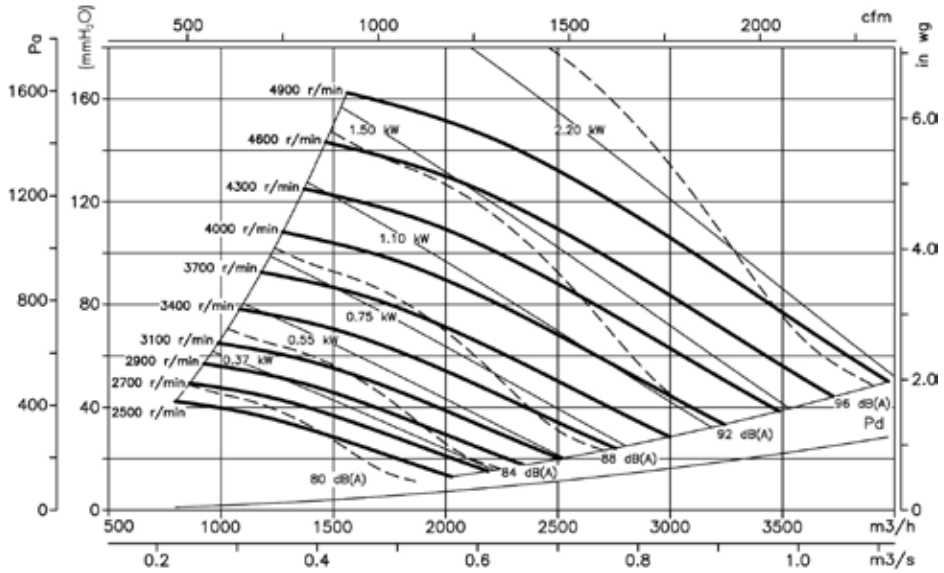

250

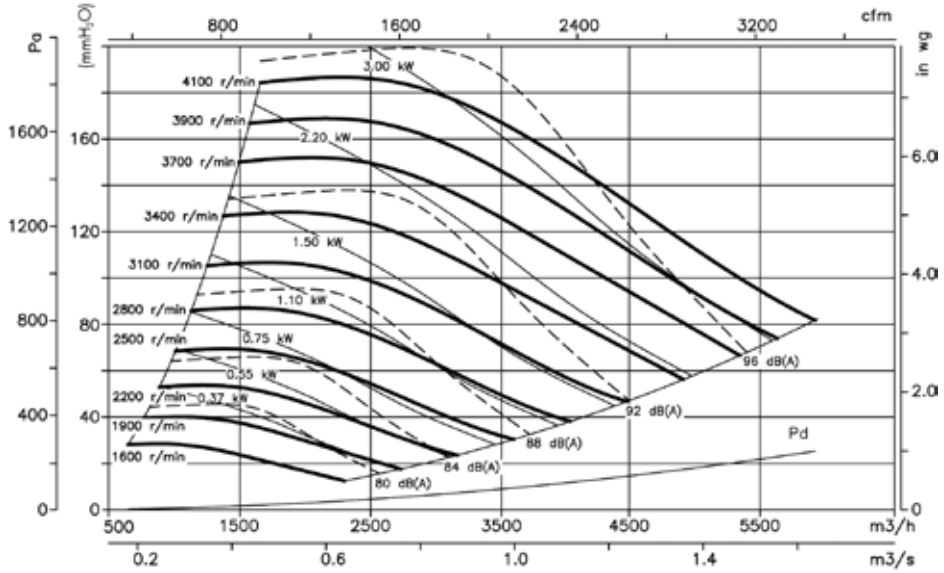

315

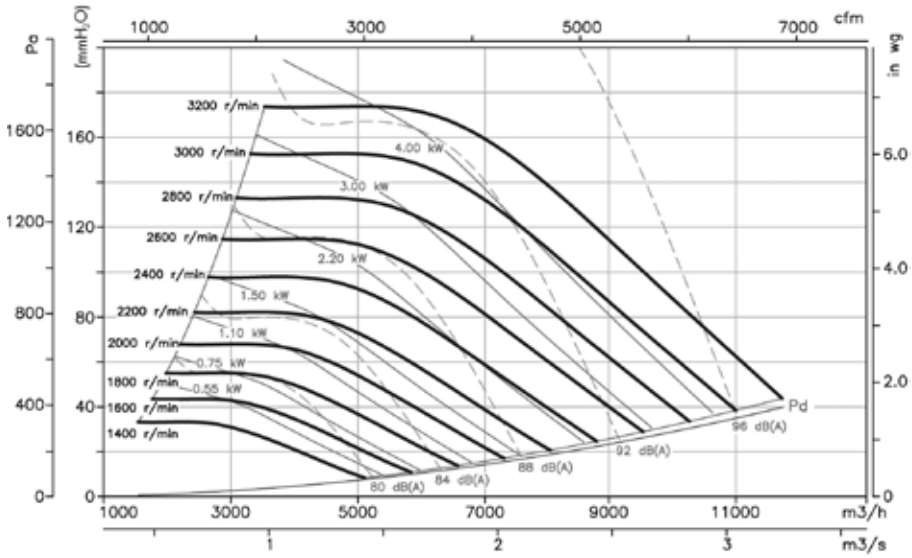

Curvas características

Q= Caudal en m³/h, m³/s y cfm Pe= Presión estática en mm.c.a., Pa e inwg

355

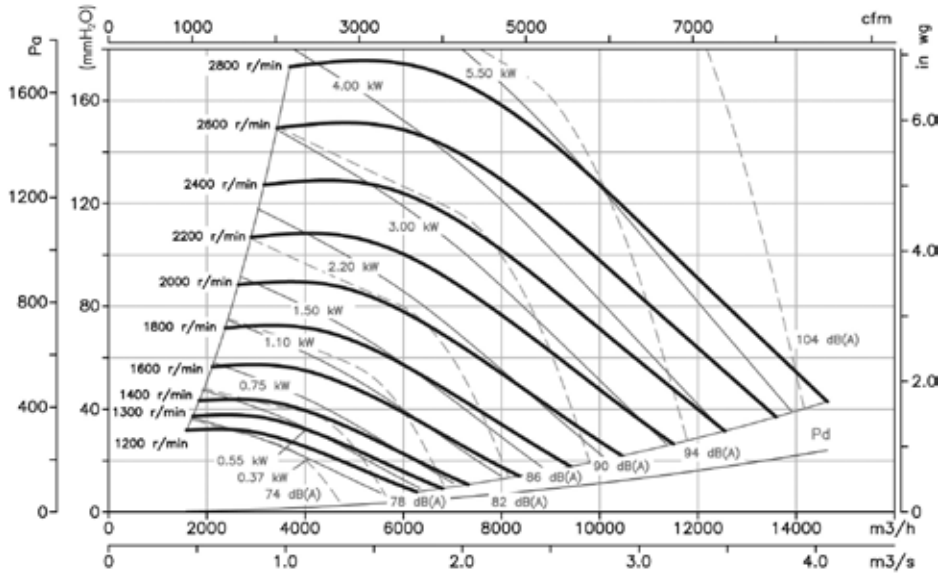

400

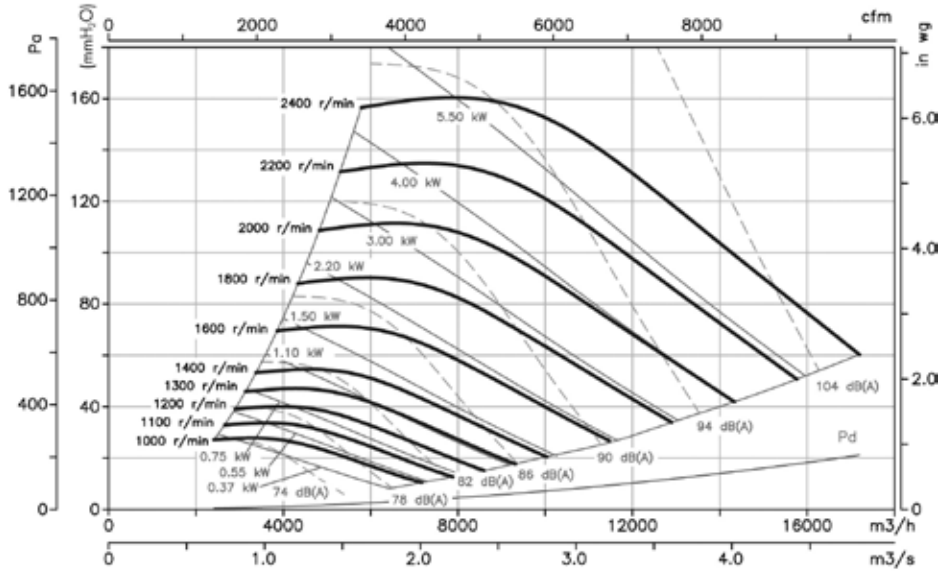

450

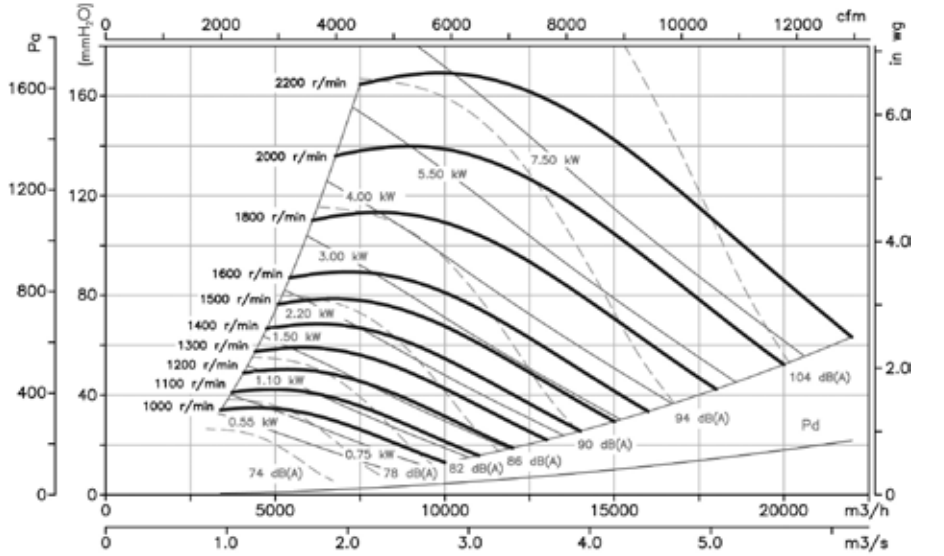

Curvas características

Q= Caudal en m³/h, m³/s y cfm Pe= Presión estática en mm.c.a., Pa e inwg

500

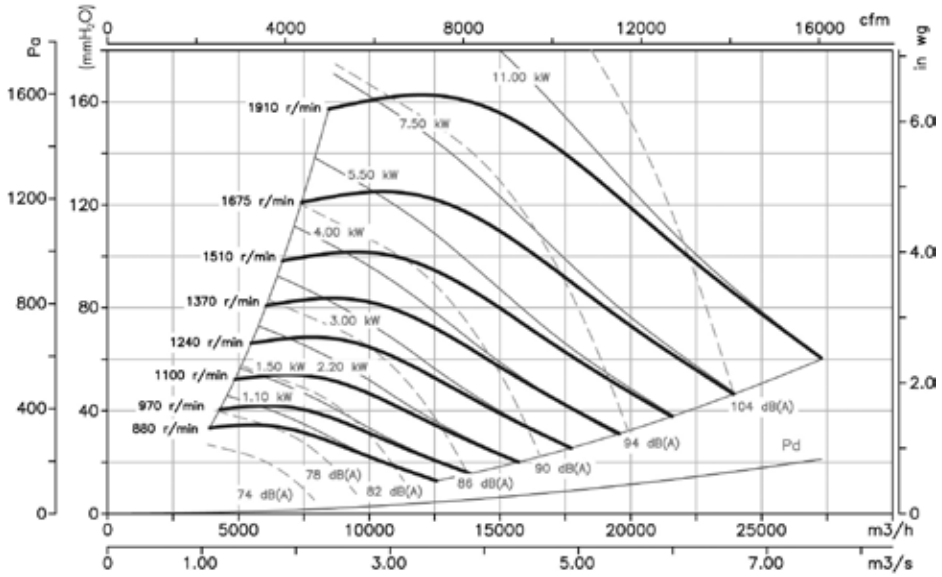

560

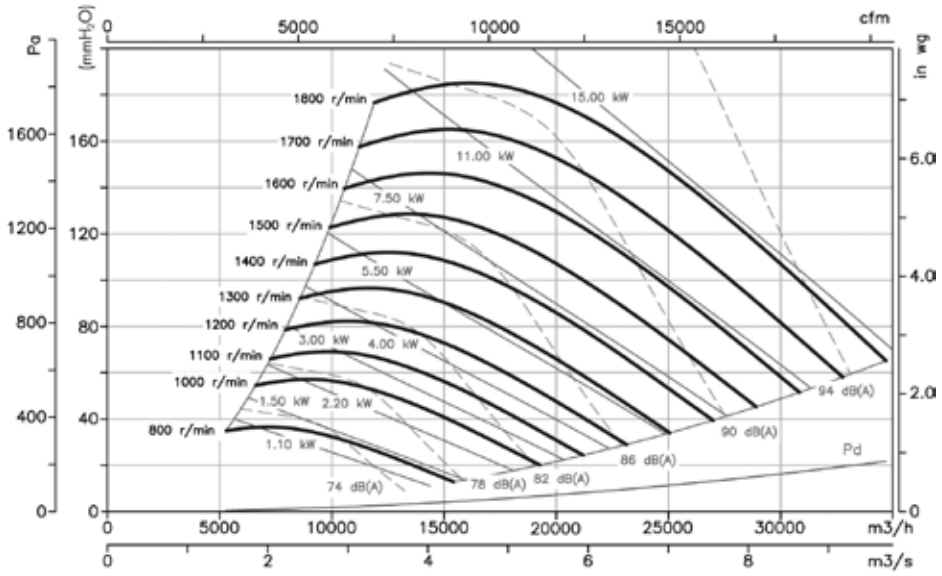

630

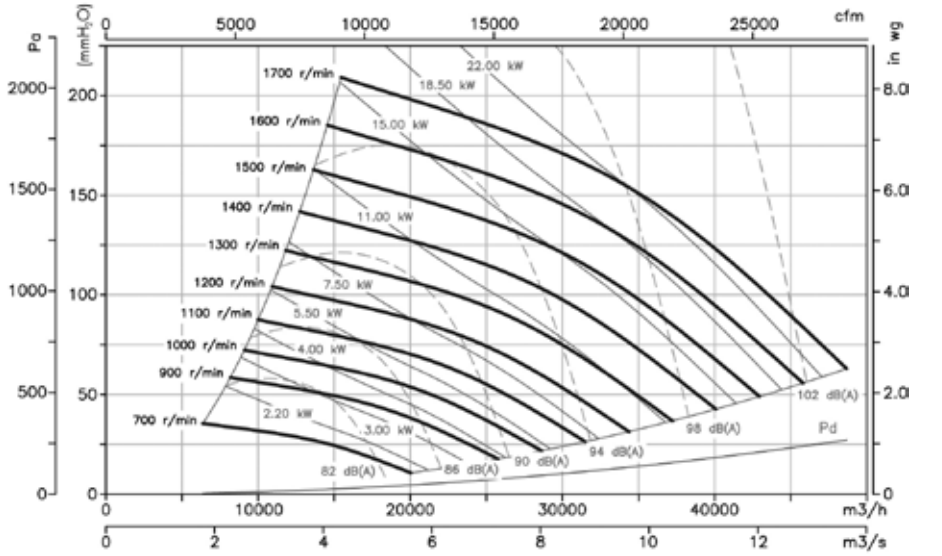

Curvas características

Q= Caudal en m³/h, m³/s y cfm Pe= Presión estática en mm.c.a., Pa e inwg

710

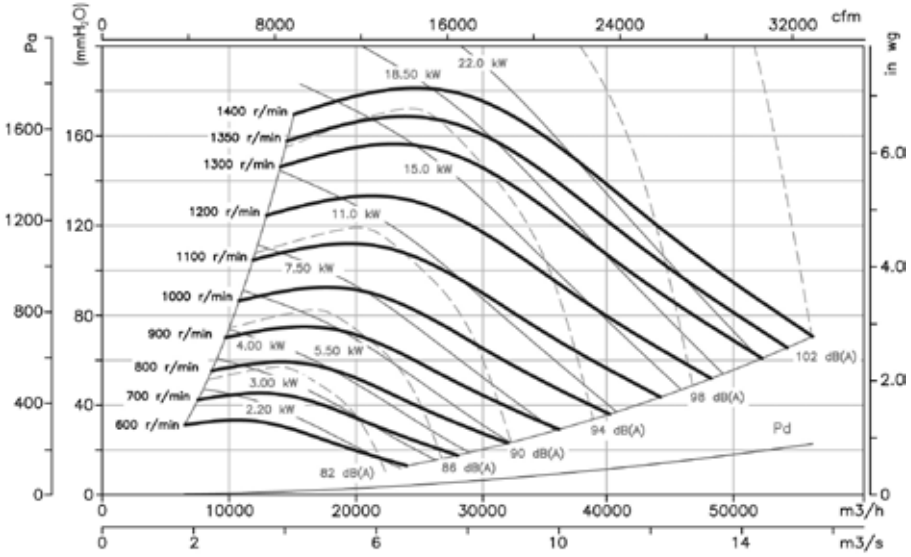

Accesorios

Ver apartado accesorios.

INT C2V RM AR RFT AET VIS TEJ

CSXR CSXRT CJSXR

CSXR: Ventiladores centrífugos de simple aspiración a transmisión, con salida de eje y turbina con álabes hacia atrás

CSXRT: Ventiladores centrífugos de simple aspiración a transmisión, equipados con motor eléctrico, conjunto de poleas, correas, protectores y turbina con álabes hacia atrás

CJSXR: Unidades de ventilación con turbina de álabes hacia atrás aisladas acústicamente, equipadas con ventiladores de la serie CSXR, sobre amortiguadores de goma

CSXR

CSXRT

CJSXR

Ventilador:
- Envolvente en chapa de acero galvanizado
- Turbina con álabes hacia atrás, en chapa de acero galvanizado
- Estructura en chapa de acero galvanizado, con aislamiento térmico y acústico (CJSXR)
- Prensaestopas para entrada de cable (CJSXR)

Motor:
- Motores eficiencia IE-2, excepto potencias inferiores a 0,75 kw monofásico y 2 velocidades
- Motores clase F, con rodamientos a bolas protección IP55
- Trifásicos 230/400V 50Hz (hasta 5,5CV) y 400/690V 50Hz (Potencias superiores a 5,5CV)
- Temperatura máxima del aire a transportar:
  CSXR y CSXRT: -20ºC +85 ºC
  CJSXR: -20ºC +60ºC

Acabado:
- Anticorrosivo en chapa de acero galvanizado

Bajo demanda:
- Diferentes posiciones de boca de impulsión
- Bobinados especiales para diferentes tensiones
- Con motores de 2 velocidades

Código de pedido

CSXR — 400

- CSXR: Ventiladores centrífugos de simple aspiración, con salida de eje
- 400: Tamaño turbina

CSXRT — 500 — 4

- CSXRT: Ventiladores centrífugos de simple aspiración, equipados con motor
- 500: Tamaño turbina
- 4: Potencia motor (CV)

CJSXR: Unidades de ventilación con turbina de álabes hacia atrás

Características técnicas

Modelo	Velocidad máx. (r/min)	Máx. Potencia instalada (kW)	Caudal máximo (m^3/h)	Temperatura del aire (ºC) mín.	Temperatura del aire (ºC) máx.	Peso aprox. (Kg)
CSXR-315	3200	1,50	4345	-20	+85	27
CSXR-355	2800	2,20	5905	-20	+85	39
CSXR-400	2400	3,00	7850	-20	+85	44
CSXR-450	2200	4,00	10045	-20	+85	55
CSXR-500	2200	5,50	12855	-20	+85	70
CSXR-560	2000	7,50	17555	-20	+85	110
CSXR-630	1600	7,50	18600	-20	+85	125
CSXR-710	1400	7,50	23200	-20	+85	175
CSXR-800	1600	22,00	39430	-20	+85	252
CSXR-900	1400	30,00	46375	-20	+85	360
CSXR-1000	1400	45,00	58225	-20	+85	445

Características técnicas

Modelo			Velocidad (r/min)	Intensidad máxima admisible (A) 230V	400V	690V	Potencia instalada (kW)	Caudal máximo (m^3/h)	Peso aprox. (Kg)
CSXRT	CJSXR	315-0,75	1880	2,28	1,31		0,55	3075	32
CSXRT	CJSXR	315-1	2095	3,10	1,79		0,75	3430	34
CSXRT	CJSXR	315-1,5	2375	4,03	2,32		1,10	3885	36
CSXRT	CJSXR	355-0,75	1580	2,28	1,31		0,55	3685	41
CSXRT	CJSXR	355-1	1765	3,10	1,79		0,75	4120	44
CSXRT	CJSXR	355-1,5	2010	4,03	2,32		1,10	4690	46
CSXRT	CJSXR	355-2	2225	5,96	3,44		1,50	5190	48
CSXRT	CJSXR	400-0,75	1320	2,28	1,31		0,55	4375	49
CSXRT	CJSXR	400-1	1465	3,10	1,79		0,75	4855	52
CSXRT	CJSXR	400-1,5	1665	4,03	2,32		1,10	5515	54
CSXRT	CJSXR	400-2	1845	5,96	3,44		1,50	6110	56
CSXRT	CJSXR	450-0,75	1095	2,28	1,31		0,55	5045	61
CSXRT	CJSXR	450-1	1220	3,10	1,79		0,75	5620	64
CSXRT	CJSXR	450-1,5	1390	4,03	2,32		1,10	6405	66
CSXRT	CJSXR	450-2	1540	5,96	3,44		1,50	7095	68
CSXRT	CJSXR	450-3	1750	8,36	4,83		2,20	8065	72
CSXRT	CJSXR	450-4	1980	10,96	6,33		3,00	9120	76
CSXRT	CJSXR	500-1,5	1140	4,03	2,32		1,10	7330	88
CSXRT	CJSXR	500-2	1270	5,96	3,44		1,50	8165	90
CSXRT	CJSXR	500-3	1445	8,36	4,83		2,20	9290	93
CSXRT	CJSXR	500-4	1635	10,96	6,33		3,00	10510	98
CSXRT	CJSXR	500-5,5	1800	14,10	8,12		4,00	11570	107
CSXRT	CJSXR	500-7,5	2000		11,60	6,72	5,50	12855	116
CSXRT	CJSXR	560-2	1035	5,96	3,44		1,50	9885	100
CSXRT	CJSXR	560-3	1185	8,36	4,83		2,20	11360	103
CSXRT	CJSXR	560-4	1340	10,96	6,33		3,00	12880	108
CSXRT	CJSXR	560-5,5	1475	14,10	8,12		4,00	14210	117
CSXRT	CJSXR	560-7,5	1640		11,60	6,72	5,50	15830	122
CSXRT	CJSXR	560-10	1815		14,20	8,20	7,50	17555	132
CSXRT	CJSXR	630-3	1010	8,36	4,83		2,20	12120	119
CSXRT	CJSXR	630-4	1140	10,96	6,33		3,00	13680	123
CSXRT	CJSXR	630-5,5	1255	14,10	8,12		4,00	15060	132
CSXRT	CJSXR	630-7,5	1395		11,60	6,72	5,50	16740	138
CSXRT	CJSXR	630-10	1550		14,20	8,20	7,50	18600	147
CSXRT	CJSXR	710-4	960	10,96	6,33		3,00	17065	186
CSXRT	CJSXR	710-5,5	1060	14,10	8,12		4,00	18845	195
CSXRT	CJSXR	710-7,5	1180		11,60	6,72	5,50	20980	200
CSXRT	CJSXR	710-10	1305		14,20	8,20	7,50	23200	210
CSXRT		800-4	765	10,96	6,33		3,00	19975	226
CSXRT		800-5,5	845	14,10	8,12		4,00	22065	234
CSXRT		800-7,5	940		11,60	6,72	5,50	24545	240
CSXRT		800-10	1040		14,20	8,20	7,50	27155	250
CSXRT		800-15	1185		20,20	11,60	11,00	30940	284
CSXRT		800-20	1330		27,50	15,90	15,00	34730	305
CSXRT		800-25	1425		35,00	20,00	18,50	37210	325
CSXRT		800-30	1510		42,00	24,00	22,00	39430	344
CSXRT		900-4	640	10,96	6,33		3,00	21200	281
CSXRT		900-5,5	705	14,10	8,12		4,00	23355	289
CSXRT		900-7,5	785		11,60	6,72	5,50	26005	295
CSXRT		900-10	870		14,20	8,20	7,50	28820	305
CSXRT		900-15	990		20,20	11,60	11,00	32795	339
CSXRT		900-20	1110		27,50	15,90	15,00	36770	360
CSXRT		900-25	1190		35,00	20,00	18,50	39420	380
CSXRT		900-30	1260		42,00	24,00	22,00	41740	399
CSXRT		900-40	1400		55,00	32,00	30,00	46375	453
CSXRT		1000-5,5	575	14,10	8,12		4,00	25555	342
CSXRT		1000-7,5	645		11,60	6,72	5,50	28665	348
CSXRT		1000-10	715		14,20	8,20	7,50	31780	358
CSXRT		1000-15	815		20,20	11,60	11,00	36220	392
CSXRT		1000-20	915		27,50	15,90	15,00	40665	413
CSXRT		1000-25	980		35,00	20,00	18,50	43555	432
CSXRT		1000-30	1040		42,00	24,00	22,00	46220	452
CSXRT		1000-40	1150		55,00	32,00	30,00	51110	506
CSXRT		1000-50	1200		69,20	40,10	37,00	53335	549

Erp. Características del punto de máxima eficiencia (BEP)

MC	Categoría de medición	**ηe[%]**	Eficiencia
EC	Categoría de eficiencia	**N**	Grado de eficiencia
	S Estática	**[kW]**	Potencia eléctrica
	T Total	**[m³/h]**	Caudal
VSD	Variador de velocidad	**[mmH$_2$O]**	Presión estática o total (Según EC)
SR	Relación específica	**[RPM]**	Velocidad

Modelo	MC	EC	VSD	SR	ηe[%]	N	(kW)	(m³/h)	(mmH$_2$O)	(RPM)
315-0,75	C	S	NO	1,01	46,5%	59,5	0,575	1712	57,30	1880
315-1	C	S	NO	1,01	50,0%	61,9	0,740	1908	71,16	2095
315-1,5	C	S	NO	1,01	51,5%	61,8	1,046	2163	91,45	2375
355-0,75	C	S	NO	1,01	55,8%	69,5	0,500	1940	52,82	1580
355-1	C	S	NO	1,01	60,1%	72,5	0,648	2167	65,91	1765
355-1,5	C	S	NO	1,01	61,9%	72,7	0,929	2467	85,48	2010
355-2	C	S	NO	1,01	62,5%	72,0	1,248	2731	104,75	2225
400-0,75	C	S	NO	1,00	49,0%	62,0	0,578	2362	44,01	1320
400-1	C	S	NO	1,01	52,7%	64,6	0,735	2622	54,21	1465
400-1,5	C	S	NO	1,01	54,3%	64,6	1,047	2979	70,02	1665
400-2	C	S	NO	1,01	54,9%	63,8	1,409	3302	85,98	1845
450-0,75	C	S	NO	1,00	48,1%	60,9	0,599	2807	37,69	1095
450-1	C	S	NO	1,00	51,7%	63,4	0,771	3127	46,79	1220
450-1,5	C	S	NO	1,01	53,3%	63,3	1,106	3563	60,73	1390
450-2	C	S	NO	1,01	53,9%	62,6	1,487	3947	74,55	1540
450-3	C	S	NO	1,01	55,2%	62,3	2,132	4485	96,27	1750
450-4	C	S	NO	1,01	56,4%	61,9	3,020	5075	123,23	1980
500-1,5	C	S	NO	1,01	54,8%	65,0	1,067	4093	52,38	1140
500-2	C	S	NO	1,01	55,4%	64,2	1,458	4560	65,01	1270
500-3	C	S	NO	1,01	56,7%	63,8	2,098	5188	84,16	1445
500-4	C	S	NO	1,01	58,0%	63,5	2,973	5870	107,74	1635
500-5,5	C	S	NO	1,01	59,5%	63,8	3,866	6463	130,58	1800
500-7,5	C	S	NO	1,02	60,9%	63,9	5,178	7181	161,22	2000
560-2	C	S	NO	1,01	54,9%	63,6	1,485	5921	50,50	1035
560-3	C	S	NO	1,01	56,2%	63,2	2,175	6780	66,20	1185
560-4	C	S	NO	1,01	57,5%	62,9	3,076	7666	84,65	1340
560-5,5	C	S	NO	1,01	59,0%	63,2	3,997	8439	102,57	1475
560-7,5	C	S	NO	1,01	60,5%	63,3	5,362	9383	126,80	1640
560-10	C	S	NO	1,02	61,2%	62,7	7,182	10384	155,30	1815
630-3	C	S	NO	1,01	58,6%	65,4	2,257	7231	67,17	1010
630-4	C	S	NO	1,01	60,0%	65,2	3,173	8162	85,58	1140
630-5,5	C	S	NO	1,01	61,6%	65,6	4,123	8985	103,71	1255
630-7,5	C	S	NO	1,01	63,1%	65,8	5,524	9987	128,14	1395
630-10	C	S	NO	1,02	63,8%	65,1	7,499	11097	158,20	1550
710-4	C	S	NO	1,01	64,9%	69,8	3,357	12025	66,44	960
710-5,5	C	S	NO	1,01	66,7%	70,4	4,397	13277	81,00	1060
710-7,5	C	S	NO	1,01	68,3%	70,7	5,917	14781	100,38	1180
710-10	C	S	NO	1,01	68,9%	69,9	7,941	16346	122,77	1305
800-4	C	S	NO	1,01	59,0%	64,4	3,084	11226	59,47	765
800-5,5	C	S	NO	1,01	60,6%	64,7	4,048	12400	72,56	845
800-7,5	C	S	NO	1,01	62,1%	64,9	5,437	13794	89,79	940
800-10	C	S	NO	1,01	62,8%	64,2	7,280	15262	109,91	1040
800-15	C	S	NO	1,01	63,6%	63,6	10,638	17390	142,69	1185
800-20	C	S	NO	1,02	64,1%	63,8	14,907	19517	179,75	1330
800-25	C	S	NO	1,02	63,7%	63,1	18,457	20912	206,34	1425
800-30	C	S	NO	1,02	64,1%	63,3	21,840	22159	231,69	1510
900-4	C	S	NO	1,01	58,4%	63,7	3,123	12272	54,55	640
900-5,5	C	S	NO	1,01	60,0%	64,1	4,067	13518	66,19	705
900-7,5	C	S	NO	1,01	61,5%	64,2	5,476	15052	82,07	785
900-10	C	S	NO	1,01	62,1%	63,5	7,374	16682	100,80	870
900-15	C	S	NO	1,01	62,9%	62,9	10,733	18983	130,53	990
900-20	C	S	NO	1,02	63,5%	63,1	14,994	21284	164,09	1110
900-25	C	S	NO	1,02	63,1%	62,4	18,598	22818	188,60	1190
900-30	C	S	NO	1,02	63,4%	62,6	21,955	24160	211,44	1260
900-40	C	S	NO	1,03	64,1%	63,0	29,788	26845	261,04	1400
1000-5,5	C	S	NO	1,01	61,0%	65,3	3,883	16465	52,78	575
1000-7,5	C	S	NO	1,01	62,5%	65,4	5,344	18470	66,41	645
1000-10	C	S	NO	1,01	63,3%	64,8	7,192	20474	81,61	715
1000-15	C	S	NO	1,01	64,1%	64,1	10,521	23338	106,04	815
1000-20	C	S	NO	1,01	64,7%	64,3	14,757	26201	133,65	915
1000-25	C	S	NO	1,02	64,2%	63,6	18,252	28063	153,32	980
1000-30	C	S	NO	1,02	64,6%	63,8	21,693	29781	172,66	1040
1000-40	C	S	NO	1,02	65,3%	64,2	29,010	32931	211,12	1150
1000-50	C	S	NO	1,02	66,4%	65,1	32,429	34363	229,88	1200

Dimensiones mm

CSXR

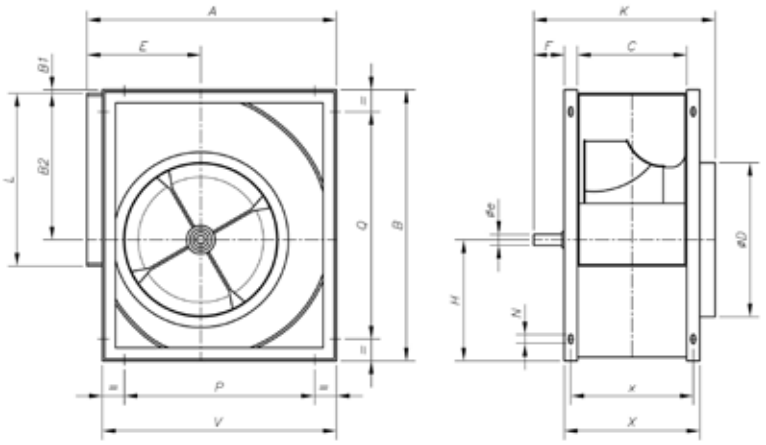

Modelo	A	B	B1	B2	C	øD	øe	E	F	H	K	L	N	P	Q	V	X	x
CSXR-315	518	578	3	340	223	322	25	236	83	235	395	404	13x18	280	280	480	283	253
CSXR-355	578	655	6	383	247	362	30	261	78	266	425	453	13x18	355	355	548	327	287
CSXR-400	651	736	4,5	431,5	274	404	30	290	78	300	452	507	13x18	355	355	613	354	314
CSXR-450	726	827	5	486	308	448	35	322	92	336	500	569	13x18	530	530	681	388	348
CSXR-500	800	918	5	538	344	510	35	352	92	375	535	638	13x18	530	530	750	424	394
CSXR-560	893	1030	8	602	383	570	40	390	87	420	600	715	13x18	530	530	845	483	433
CSXR-630	999	1157	7	678,5	432	635	45	434	87	471,5	650	801	13x18	530	530	946	532	482
CSXR-710	1121	1303	7	765	478	722	50	485	115	531	725	898	17x22	630	630	1058	578	528

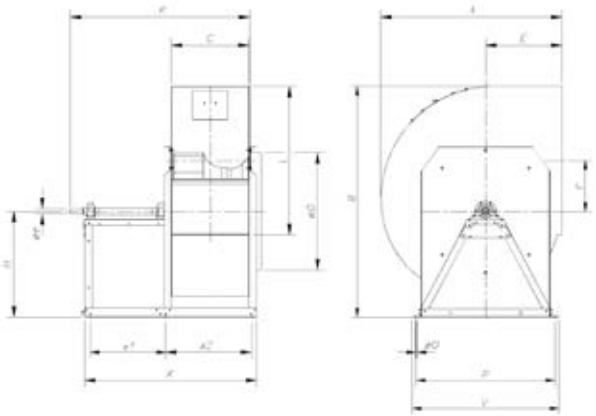

Modelo	A	B	C	L	øD	H	øe	E	F	K	X	øO	P	V	x1	x2
CSXR-800	1250	1615,5	533	1010	798	762	42	535	358,5	1291,5	1231,5	14	980	1050	515	614
CSXR-900	1408	1475	595	1130	898	850	48	604	407	1353,5	1293,5	14	1080	1150	515	676
CSXR-1000	1541	1966	663	1260	998	900	48	651	433	1529,5	1468,5	14	1180	1250	642	729,5

Dimensiones mm

CSXRT

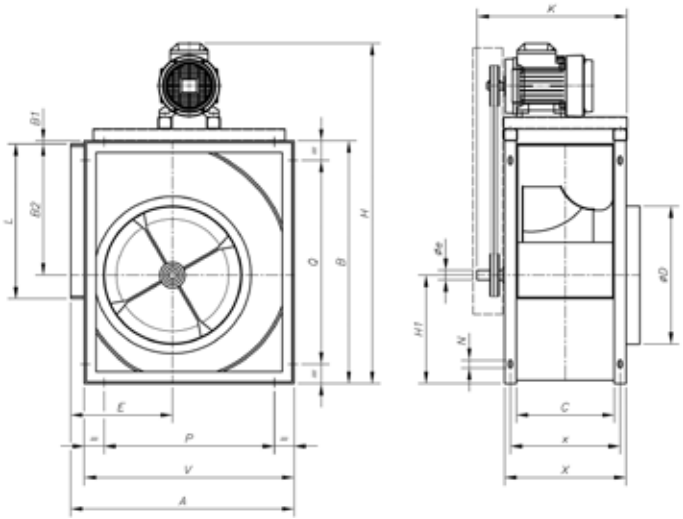

Modelo	A	B	B1	B2	C	øD	øe	E	H	H1	K	L	N	P	Q	V	X	x
CSXRT-315-0'75	518	578	3	340	223	322	25	236	835	235	395	404	13x18	280	280	480	283	253
CSXRT-315-1	518	578	3	340	223	322	25	236	855	235	395	404	13x19	280	280	480	283	253
CSXRT-315-1'5	518	578	3	340	223	322	25	236	855	235	395	404	13x20	280	280	480	283	253
CSXRT-315-2	518	578	3	340	223	322	25	236	875	235	395	404	13x21	280	280	480	283	253
CSXRT-315-3	518	578	3	340	223	322	25	236	875	235	395	404	13x22	280	280	480	283	253
CSXRT-355-0'75	578	655	6	383	247	362	30	261	910	266	425	453	13x18	355	355	548	327	287
CSXRT-355-1	578	655	6	383	247	362	30	261	930	266	425	453	13x19	355	355	548	327	287
CSXRT-355-1'5	578	655	6	383	247	362	30	261	930	266	425	453	13x20	355	355	548	327	287
CSXRT-355-2	578	655	6	383	247	362	30	261	945	266	425	453	13x21	355	355	548	327	287
CSXRT-355-3	578	655	6	383	247	362	30	261	945	266	425	453	13x22	355	355	548	327	287
CSXRT-355-4	578	655	6	383	247	362	30	261	963	266	425	453	13x23	355	355	548	327	287
CSXRT-400-0'75	651	736	4,5	431,5	274	404	30	290	1012	300	452	507	13x18	355	355	613	354	314
CSXRT-400-1	651	736	4,5	431,5	274	404	30	290	1012	300	452	507	13x19	355	355	613	354	314
CSXRT-400-1'5	651	736	4,5	431,5	274	404	30	290	1012	300	452	507	13x20	355	355	613	354	314
CSXRT-400-2	651	736	4,5	431,5	274	404	30	290	1033	300	452	507	13x21	355	355	613	354	314
CSXRT-400-3	651	736	4,5	431,5	274	404	30	290	1033	300	452	507	13x22	355	355	613	354	314
CSXRT-400-4	651	736	4,5	431,5	274	404	30	290	1045	300	452	507	13x23	355	355	613	354	314
CSXRT-400-5'5	651	736	4,5	431,5	274	404	30	290	1072	300	452	507	13x24	355	355	613	354	314
CSXRT-450-0'75	726	827	5	486	308	448	35	322	1100	336	500	569	13x18	530	530	681	388	348
CSXRT-450-1	726	827	5	486	308	448	35	322	1100	336	500	569	13x19	530	530	681	388	348
CSXRT-450-1'5	726	827	5	486	308	448	35	322	1120	336	500	569	13x20	530	530	681	388	348
CSXRT-450-2	726	827	5	486	308	448	35	322	1120	336	500	569	13x21	530	530	681	388	348
CSXRT-450-3	726	827	5	486	308	448	35	322	1138	336	500	569	13x22	530	530	681	388	348
CSXRT-450-4	726	827	5	486	308	448	35	322	1138	336	500	569	13x23	530	530	681	388	348
CSXRT-450-5'5	726	827	5	486	308	448	35	322	1162	336	500	569	13x24	530	530	681	388	348
CSXRT-450-7'5	726	827	5	486	308	448	35	322	1205	336	500	569	13x25	530	530	681	388	348
CSXRT-450-10	726	827	5	486	308	448	35	322	1205	336	500	569	13x26	530	530	681	388	348
CSXRT-500-1'5	800	918	5	538	344	510	35	352	1214	375	535	638	13x18	530	530	750	424	394
CSXRT-500-2	800	918	5	538	344	510	35	352	1214	375	535	638	13x19	530	530	750	424	394
CSXRT-500-3	800	918	5	538	344	510	35	352	1228	375	535	638	13x20	530	530	750	424	394
CSXRT-500-4	800	918	5	538	344	510	35	352	1228	375	535	638	13x21	530	530	750	424	394
CSXRT-500-5'5	800	918	5	538	344	510	35	352	1255	375	535	638	13x22	530	530	750	424	394
CSXRT-500-7'5	800	918	5	538	344	510	35	352	1292	375	535	638	13x23	530	530	750	424	394
CSXRT-500-10	800	918	5	538	344	510	35	352	1292	375	535	638	13x24	530	530	750	424	394
CSXRT-500-15	800	918	5	538	344	510	35	352	1350	375	535	638	13x26	530	530	750	424	394

Dimensiones mm

CSXRT-560-2	893	1030	8	602	383	570	40	390	1325	420	600	715	13x18	530	530	845	483	433
CSXRT-560-3	893	1030	8	602	383	570	40	390	1340	420	600	715	13x19	530	530	845	483	433
CSXRT-560-4	893	1030	8	602	383	570	40	390	1340	420	600	715	13x20	530	530	845	483	433
CSXRT-560-5'5	893	1030	8	602	383	570	40	390	1365	420	600	715	13x21	530	530	845	483	433
CSXRT-560-7'5	893	1030	8	602	383	570	40	390	1410	420	600	715	13x22	530	530	845	483	433
CSXRT-560-10	893	1030	8	602	383	570	40	390	1410	420	600	715	13x23	530	530	845	483	433
CSXRT-560-15	893	1030	8	602	383	570	40	390	1464	420	600	715	13x25	530	530	845	483	433
CSXRT-630-3	999	1157	7	678,5	432	635	45	434	1470	471,5	650	801	13x18	530	530	946	532	482
CSXRT-630-4	999	1157	7	678,5	432	635	45	434	1470	471,5	650	801	13x19	530	530	946	532	482
CSXRT-630-5'5	999	1157	7	678,5	432	635	45	434	1492	471,5	650	801	13x20	530	530	946	532	482
CSXRT-630-7'5	999	1157	7	678,5	432	635	45	434	1531	471,5	650	801	13x21	530	530	946	532	482
CSXRT-630-10	999	1157	7	678,5	432	635	45	434	1531	471,5	650	801	13x22	530	530	946	532	482
CSXRT-630-15	999	1157	7	678,5	432	635	45	434	1590	471,5	650	801	13x24	530	530	946	532	482
CSXRT-630-20	999	1157	7	678,5	432	635	45	434	1590	471,5	650	801	13x25	530	530	946	532	482
CSXRT-710-4	1121	1303	7	765	478	722	50	485	1612	531	725	898	17x22	630	630	1058	578	528
CSXRT-710-5'5	1121	1303	7	765	478	722	50	485	1638	531	725	898	17x23	630	630	1058	578	528
CSXRT-710-7'5	1121	1303	7	765	478	722	50	485	1675	531	725	898	17x24	630	630	1058	578	528
CSXRT-710-10	1121	1303	7	765	478	722	50	485	1675	531	725	898	17x25	630	630	1058	578	528
CSXRT-710-15	1121	1303	7	765	478	722	50	485	1735	531	725	898	17x27	630	630	1058	578	528
CSXRT-710-20	1121	1303	7	765	478	722	50	485	1735	531	725	898	17x28	630	630	1058	578	528
CSXRT-710-25	1121	1303	7	765	478	722	50	485	1820	531	725	898	17x29	630	630	1058	578	528

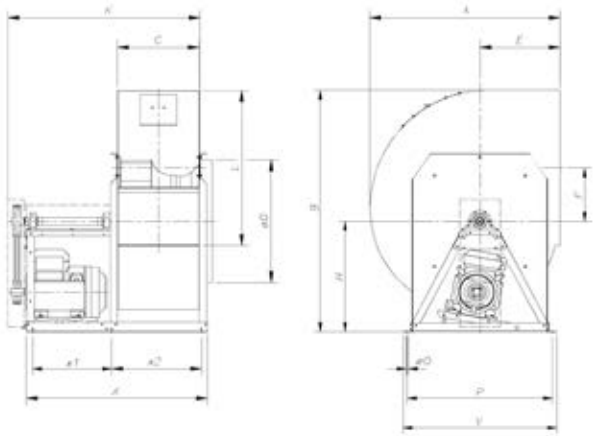

Modelo	A	B	C	L	øD	H	E	F	K	X	øO	P	V	x1	x2
CSXRT-800	1250	1615,5	533	1010	798	762	535	358,5	1321,5	1231,5	14	980	1050	515	614
CSXRT-900	1408	1475	595	1130	898	850	604	407	1383,5	1293,5	14	1080	1150	515	676
CSXRT-1000	1541	1966	663	1260	998	900	651	433	1559,5	1468,5	14	1180	1250	642	729,5

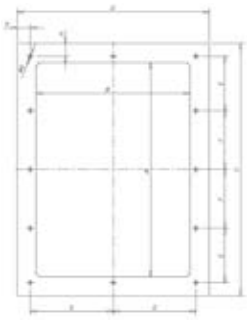

Accesorio brida de impulsión

	A	B	C	D	E	F	G	H
CSXRT-800	1007	533	1063	589	268,5	250	281,5	13
CSXRT-900	1130	595	1186	651	280	300	312,5	13
CSXRT-1000	1267	663	1323	719	298,5	350	346,5	13

Dimensiones mm

CJSXR

Suministro standard impulsión horizontal (H) RD 90

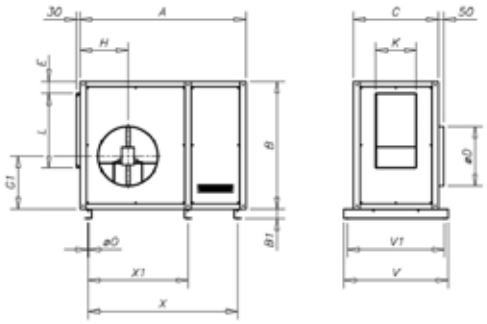

Bajo demanda impulsión horizontal (H) LG 90

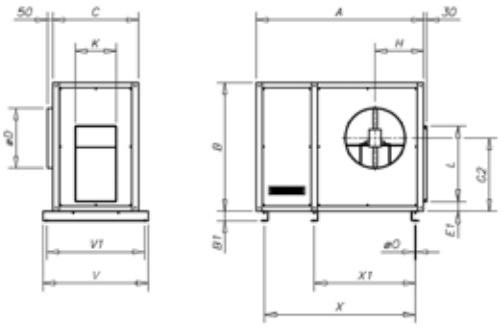

Bajo demanda impulsión vertical (V) LG 0

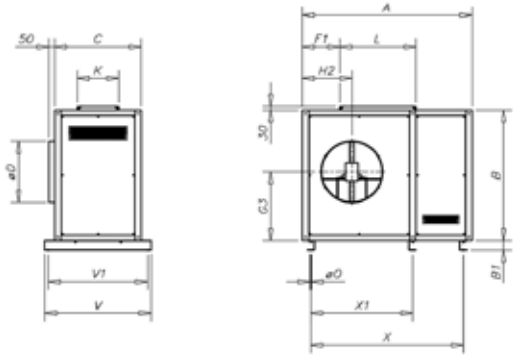

Bajo demanda impulsión vertical (V) RD 0

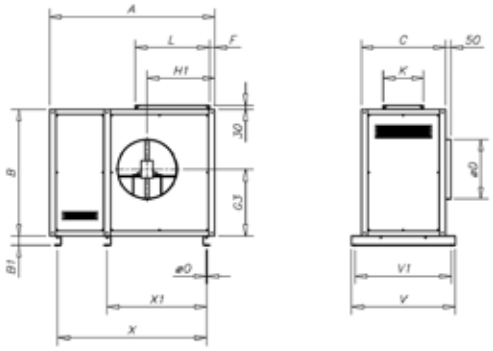

Modelo	A	B	B1	C	ØD	E	E1	F	F1	G1	G2	G3	H	H1	H2	L	K	V	X	X1	X2
CJSXR-315	1170	740	60	600	315	82	84,2	113	281	317,5	423,2	366,2	305	451,5	346,3	405	224	760	880	-	155
CJSXR-355	1265	815	60	650	365	85	86,5	112,5	302,5	347,2	470,2	398	338	496	373	454	248	810	1020	-	152
CJSXR-400	1370	900	60	680	400	82	90,2	111	331	386,2	522,2	447,2	359	543	407	508	275	840	1120	-	152
CJSXR-450	1480	990	60	716	448	82	91,2	112,8	360	422,2	577,2	491	383	598	443	570	309	876	1240	-	152
CJSXR-500	1625	1080	60	760	510	80,5	91	111,7	381,3	461,2	629,2	534,2	409	650	482	639	345	920	1340	670	152
CJSXR-560	1760	1195	60	810	580	86,8	94,2	128	426	506,2	696,2	590	462	731	540	716	384	970	1490	745	152
CJSXR-630	1880	1322	60	850	635	85,2	89,6	113,4	455,6	557,7	768,7	648,2	488	792,5	578,5	802	433	1010	820	1610	158
CJSXR-710	2180	1500	80	910	710	103	108,2	100	491	632,2	873,2	737,2	562	865	624	899	479	1070	955	1910	168

Curvas características

Q= Caudal en m³/h, m³/s y cfm Pe= Presión estática en mm.c.a., Pa e inwg

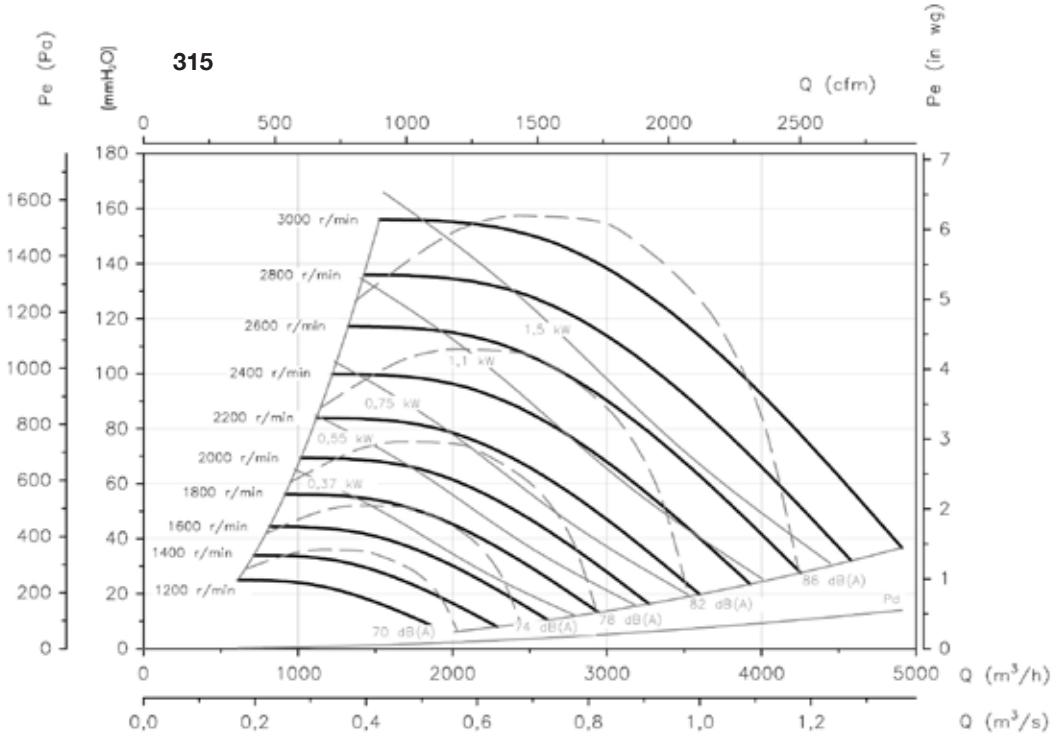

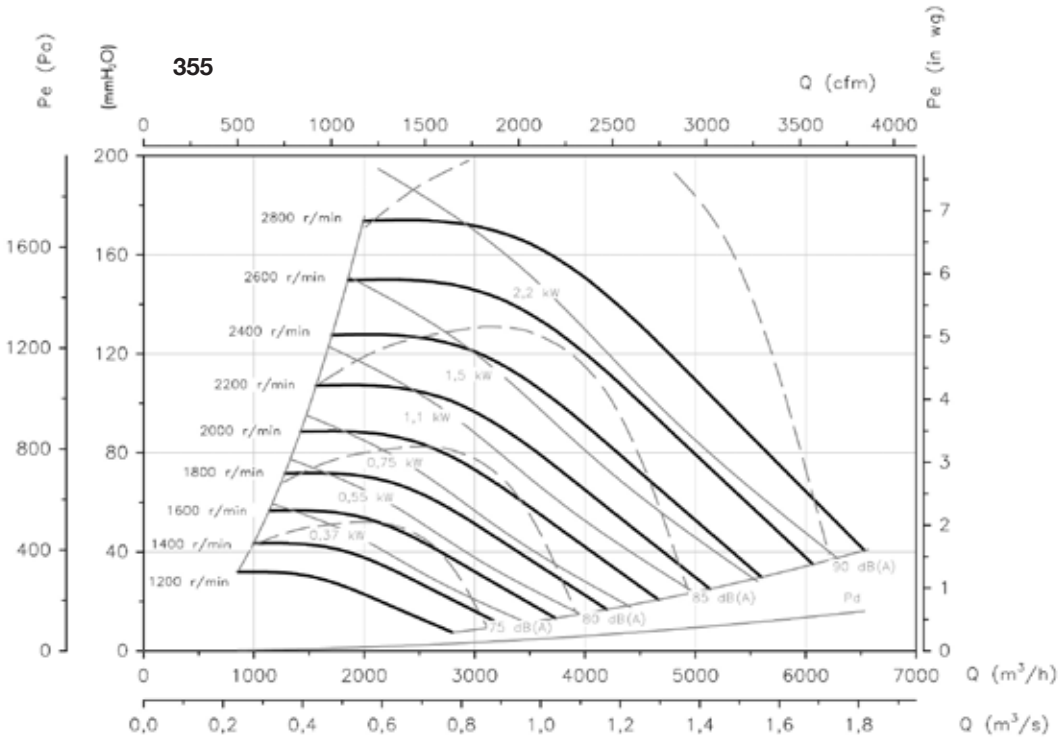

Curvas características

Q= Caudal en m³/h, m³/s y cfm Pe= Presión estática en mm.c.a., Pa e inwg

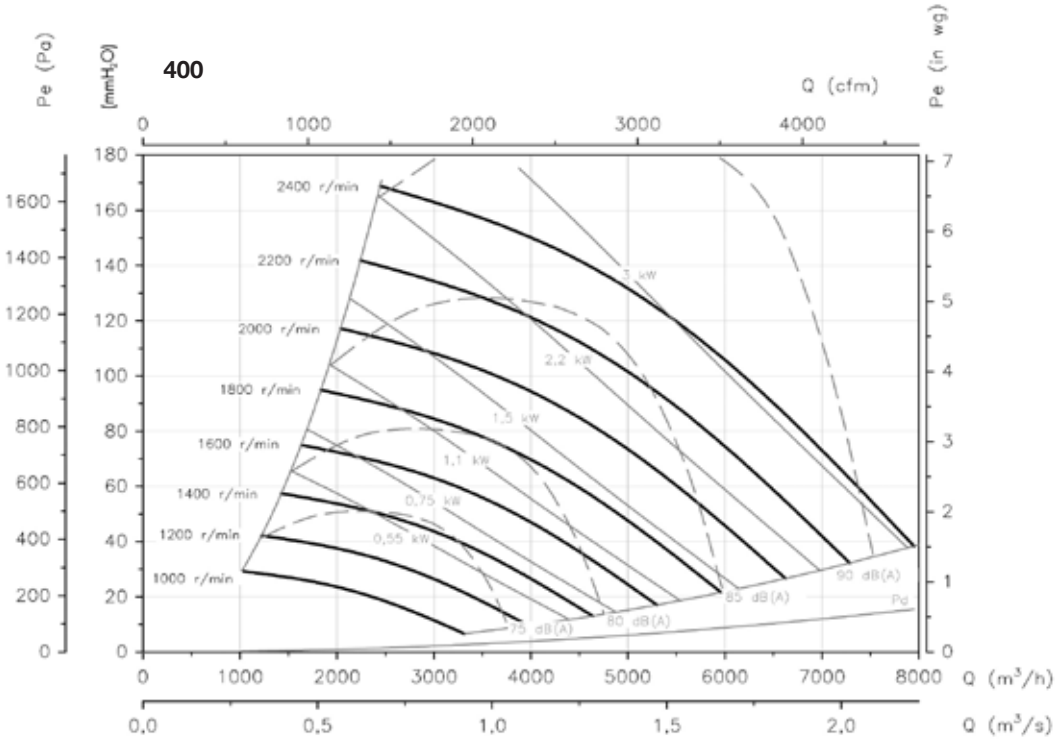

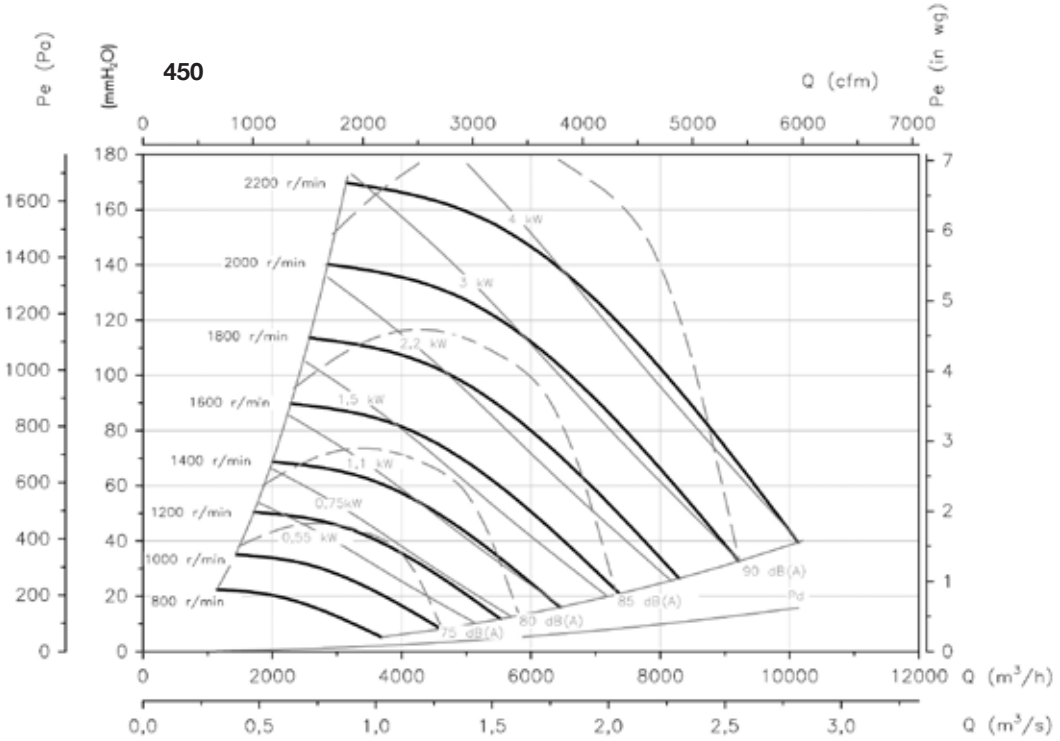

Curvas características

Q= Caudal en m³/h, m³/s y cfm Pe= Presión estática en mm.c.a., Pa e inwg

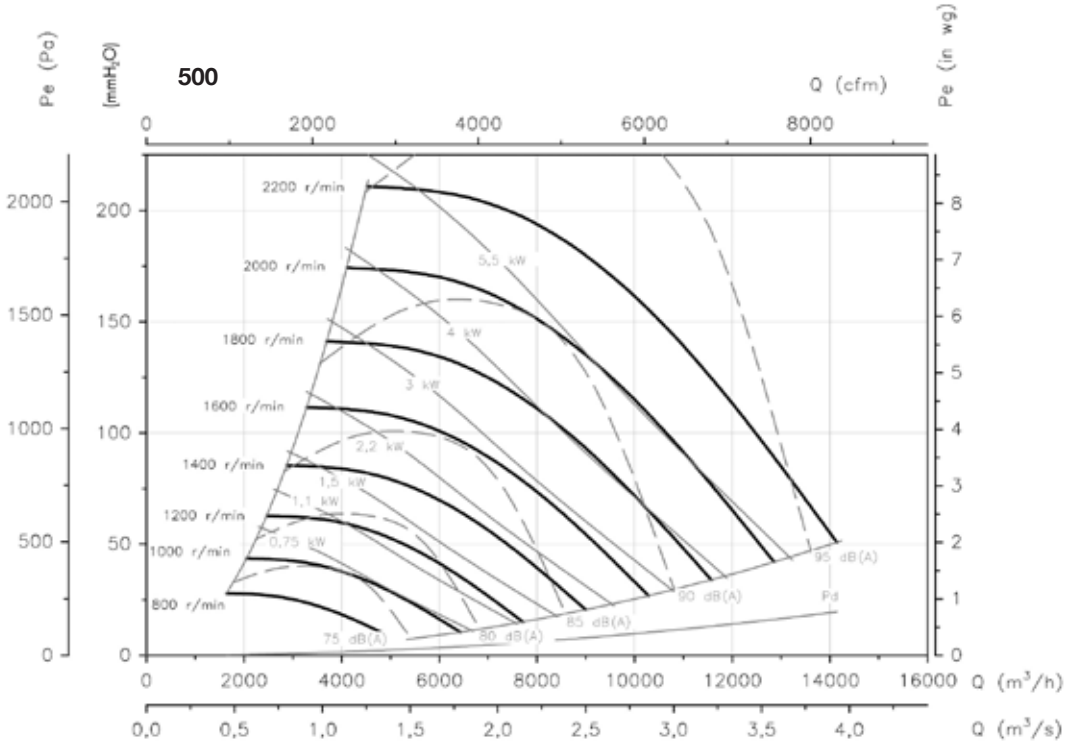

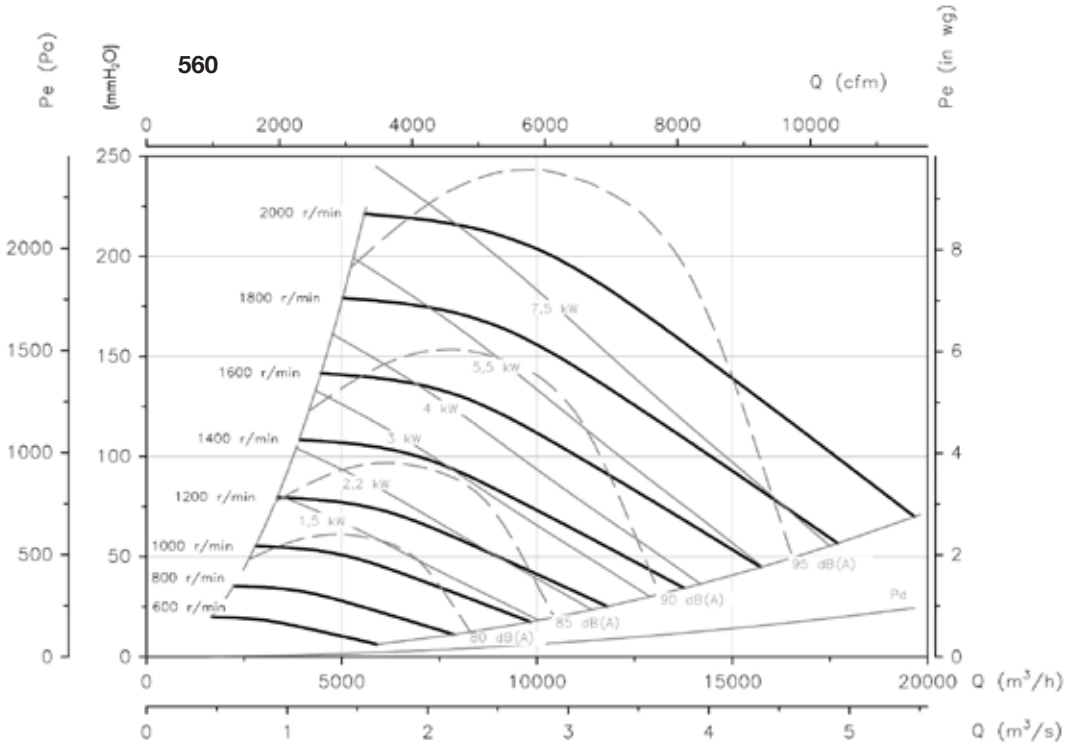

Curvas características

Q= Caudal en m³/h, m³/s y cfm Pe= Presión estática en mm.c.a., Pa e inwg

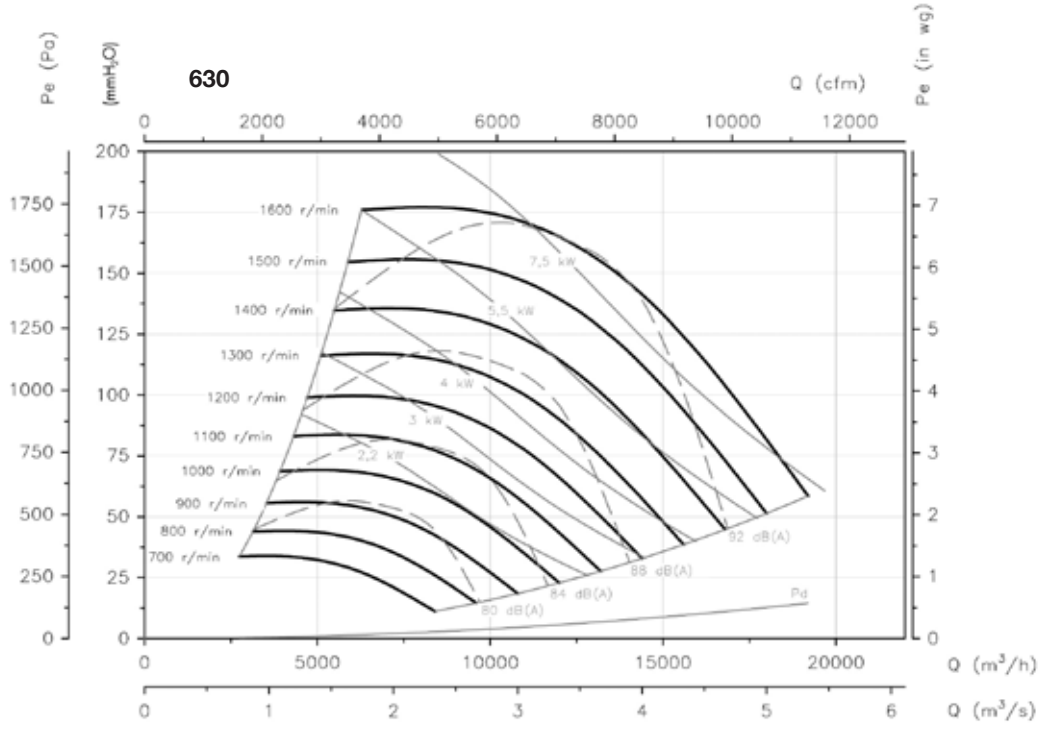

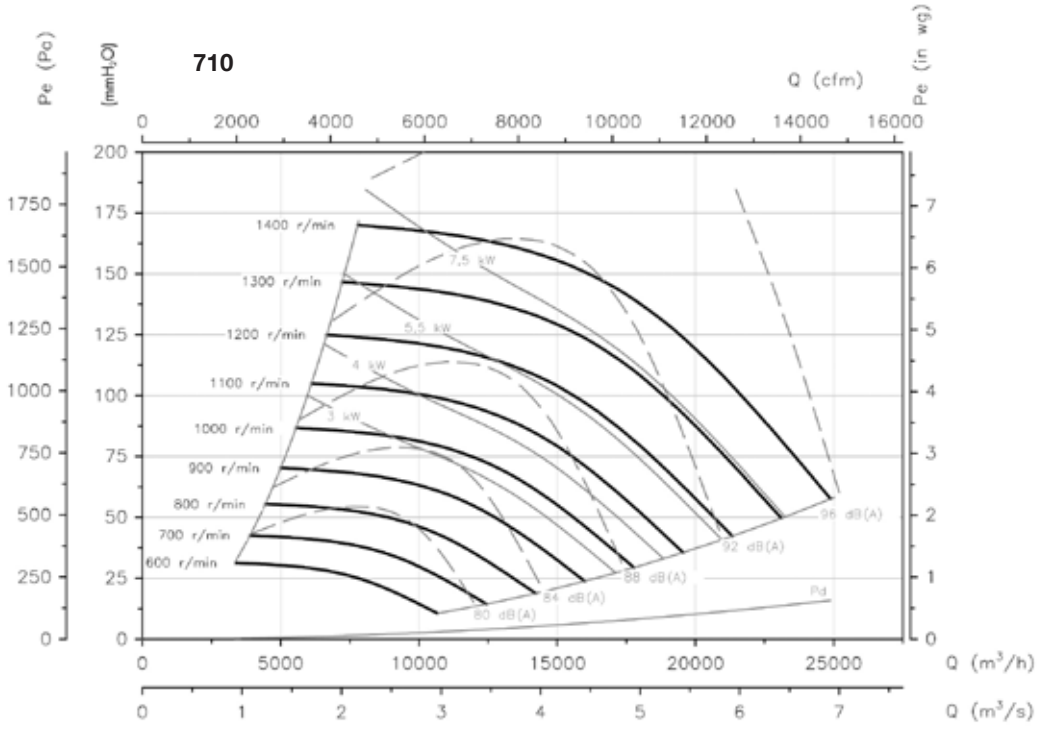

Curvas características

Q= Caudal en m³/h, m³/s y cfm Pe= Presión estática en mm.c.a., Pa e inwg

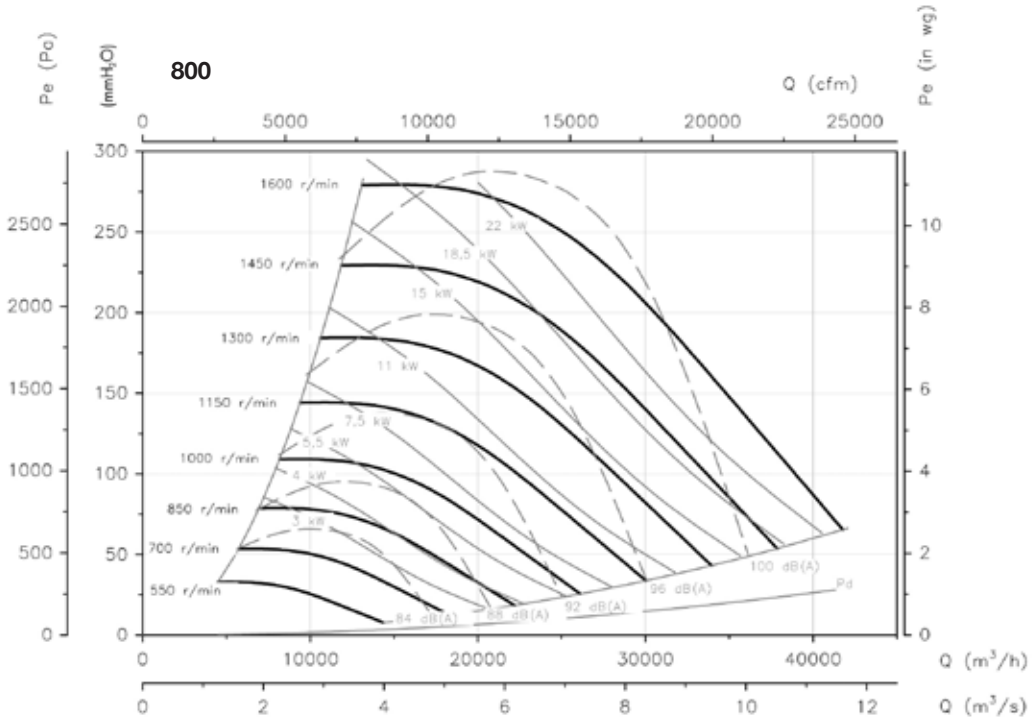

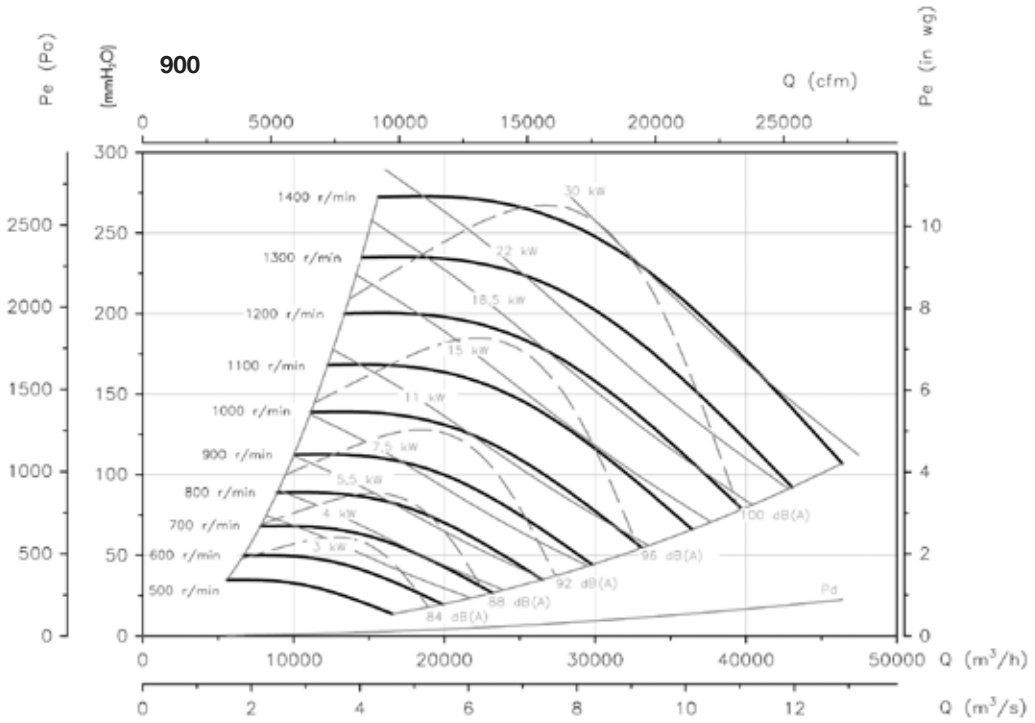

Curvas características

Q= Caudal en m³/h, m³/s y cfm Pe= Presión estática en mm.c.a., Pa e inwg

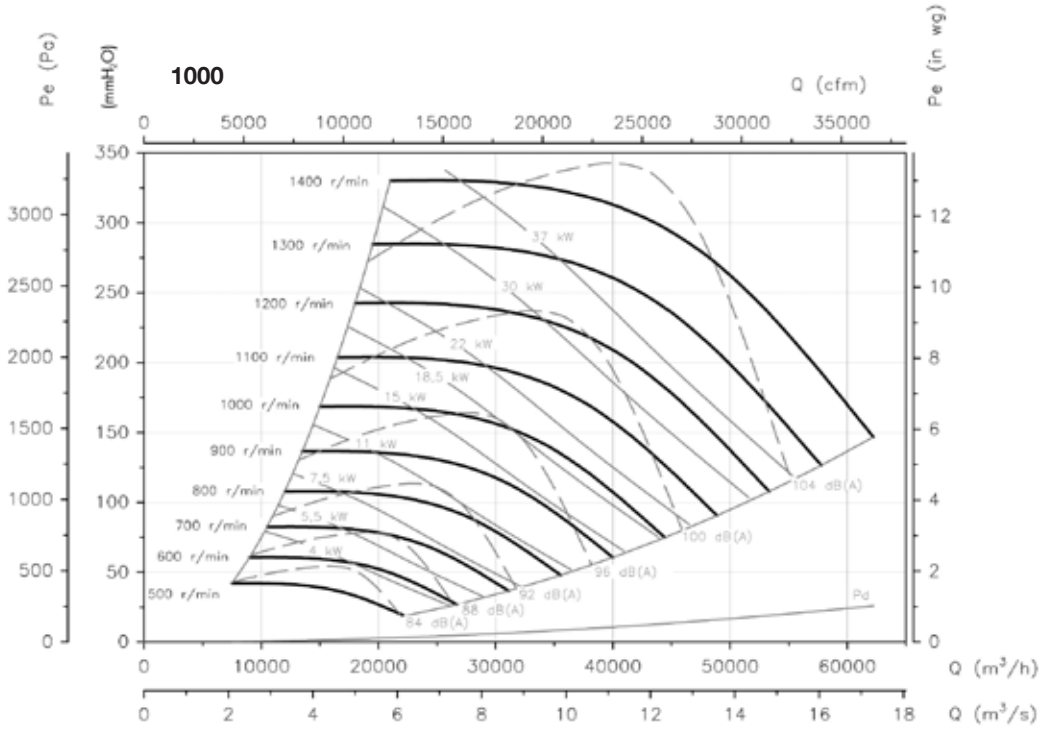

Accesorios

Ver apartado accesorios.

INT

C2V

RM

AR

RFT

AET

VIS

TEJ

TSA
TSAT
CJTSA

TSA: Ventiladores centrífugos de simple aspiración a transmisión, con salida de eje y turbina con álabes hacia adelante

TSAT: Ventiladores centrífugos de simple aspiración a transmisión, equipados con motor eléctrico, conjunto de poleas, correas, protectores y turbina con álabes hacia adelante

CJTSA: Unidades de ventilación con turbina de álabes hacia delante aisladas acústicamente, equipadas con ventiladores de la serie TSA, sobre amortiguadores de goma

TSA

TSAT

CJTSA

Ventilador:
- Envolvente en chapa de acero galvanizado
- Turbina con álabes hacia adelante, en chapa de acero galvanizado
- Estructura en chapa de acero galvanizado, con aislamiento térmico y acústico (CJTSA)
- Prensaestopas para entrada de cable CJTSA)

Motor:
- Motores eficiencia IE-2, excepto potencias inferiores a 0,75 kw monofásico y 2 velocidades
- Motores clase F, con rodamientos a bolas protección IP55
- Trifásicos 230/400V 50Hz (hasta 5,5CV) y 400/690V 50Hz (Potencias superiores a 5,5CV)
- Temperatura máxima del aire a transportar:
  TSA y TSAT: -20ºC +85 ºC
  CJTSA: -20ºC +60ºC

Acabado:
- Anticorrosivo en chapa de acero galvanizado

Bajo demanda:
- Diferentes posiciones de boca de impulsión
- Bobinados especiales para diferentes tensiones
- Con motores de 2 velocidades

Código de pedido

TSA — 22/11

- TSA: Ventiladores centrífugos de simple aspiración con salida de eje libre
- 22/11: Tamaño turbina

CJTSA — 22/11 — 3

- CJTSA: TSAT: Ventiladores centrífugos de simple aspiración equipados con motor eléctrico
  CJTSA: Unidades de ventilación con turbina de álabes hacia delante
- 22/11: Tamaño turbina en pulgadas
- 3: Potencia motor (CV)

Características técnicas

Modelo	Velocidad máx. (r/min)	Máx. Potencia instalada (kW)	Caudal máximo (m^3/h)	Temperatura del aire min (ºC)	Temperatura del aire máx. (ºC)	Peso aprox. (Kg)
TSA-12/6	1500	2,20	4800	-20	85	17,5
TSA-15/7	1050	3,00	7400	-20	85	22,5
TSA-18/9	920	4,00	10500	-20	85	33,0
TSA-20/10	850	5,50	15000	-20	85	71,0
TSA-22/11	1000	18,50	26000	-20	85	80,0
TSA-25/13	810	18,50	32000	-20	85	93,0
TSA-30/14	600	18,50	38000	-20	85	125,0

Características técnicas

Modelo			Velocidad (r/min)	Intensidad máxima admisible (A) 230V	400V	690V	Potencia instalada (kW)	Caudal máximo (m^3/h)	Nivel presión sonora dB(A)	Peso aprox. (Kg)
TSAT	CJTSA	12/6-0,75	1000	2,64	1,52		0,55	2600	69	73
TSAT	CJTSA	12/6-1	1100	3,10	1,79		0,75	3100	71	74
TSAT	CJTSA	12/6-1,5	1250	4,03	2,32		1,10	3500	74	77
TSAT	CJTSA	12/6-2	1300	5,96	3,44		1,50	4250	77	80
TSAT	CJTSA	12/6-3	1500	8,36	4,83		2,20	4800	79	85
TSAT	CJTSA	15/7-1	800	3,10	1,79		0,75	4000	67	92
TSAT	CJTSA	15/7-1,5	850	4,03	2,32		1,10	4800	69	95
TSAT	CJTSA	15/7-2	920	5,96	3,44		1,50	5400	72	98
TSAT	CJTSA	15/7-3	1000	8,36	4,83		2,20	6400	75	103
TSAT	CJTSA	15/7-4	1050	10,96	6,33		3,00	7400	77	106
TSAT	CJTSA	18/9-1,5	750	4,03	2,32		1,10	5800	68	111
TSAT	CJTSA	18/9-2	790	5,96	3,44		1,50	6600	70	114
TSAT	CJTSA	18/9-3	800	8,36	4,83		2,20	8200	74	119
TSAT	CJTSA	18/9-4	850	10,96	6,33		3,00	9000	76	122
TSAT	CJTSA	18/9-5,5	920	14,10	8,12		4,00	10500	78	125
TSAT	CJTSA	20/10-2	650	5,96	3,44		1,50	8100	65	203
TSAT	CJTSA	20/10-3	690	8,36	4,83		2,20	10100	68	208
TSAT	CJTSA	20/10-4	750	10,96	6,33		3,00	11500	70	211
TSAT	CJTSA	20/10-5,5	790	14,10	8,12		4,00	13100	73	214
TSAT	CJTSA	20/10-7,5	850		11,60	6,72	5,50	15000	75	227
TSAT	CJTSA	22/11-3	580	8,36	4,83		2,20	11200	67	219
TSAT	CJTSA	22/11-4	610	10,96	6,33		3,00	13000	70	222
TSAT	CJTSA	22/11-5,5	650	14,10	8,12		4,00	15000	72	225
TSAT	CJTSA	22/11-7,5	690		11,60	6,72	5,50	17000	74	238
TSAT	CJTSA	22/11-10	750		14,20	8,20	7,50	19000	76	246
TSAT	CJTSA	22/11-15	830		20,20	11,60	11,00	22000	79	273
TSAT	CJTSA	22/11-20	910		27,50	15,90	15,00	24500	81	292
TSAT	CJTSA	22/11-25	1000		35,00	20,00	18,50	26000	83	322
TSAT	CJTSA	25/13-4	520	10,96	6,33		3,00	14000	62	254
TSAT	CJTSA	25/13-5,5	550	14,10	8,12		4,00	17000	65	257
TSAT	CJTSA	25/13-7,5	590		11,60	6,72	5,50	19500	67	270
TSAT	CJTSA	25/13-10	620		14,20	8,20	7,50	23000	70	278
TSAT	CJTSA	25/13-15	690		20,20	11,60	11,00	26500	74	305
TSAT	CJTSA	25/13-20	750		27,50	15,90	15,00	29500	75	324
TSAT	CJTSA	25/13-25	810		35,00	20,00	18,50	32000	77	354
TSAT	CJTSA	30/14-5,5	400	14,10	8,12		4,00	21000	69	331
TSAT	CJTSA	30/14-7,5	425		11,60	6,72	5,50	24000	72	344
TSAT	CJTSA	30/14-10	460		14,20	8,20	7,50	27500	74	352
TSAT	CJTSA	30/14-15	500		20,20	11,60	11,00	33000	77	379
TSAT	CJTSA	30/14-20	550		27,50	15,90	15,00	36500	78	398
TSAT	CJTSA	30/14-25	600		35,00	20,00	18,50	38000	81	428

Erp. Características del punto de máxima eficiencia (BEP)

MC Categoría de medición
EC Categoría de eficiencia
S Estática
T Total
VSD Variador de velocidad
SR Relación específica

ηe[%] Eficiencia
N Grado de eficiencia
[kW] Potencia eléctrica
[m^3/h] Caudal
[mmH_2O] Presión estática o total (Según EC)
[RPM] Velocidad

Modelo	MC	EC	VSD	SR	ηe[%]	N	(kW)	(m^3/h)	(mmH_2O)	(RPM)
12/6-0,75	C	S	NO	1,00	36,0%	44,7	0,423	1532	36,46	1000
12/6-1	C	S	NO	1,00	40,4%	48,6	0,502	1685	44,12	1100
12/6-1,5	C	S	NO	1,01	41,6%	48,9	0,715	1915	56,97	1250
12/6-2	C	S	NO	1,01	42,0%	49,0	0,796	1992	61,62	1300
12/6-3	C	S	NO	1,01	42,8%	48,6	1,201	2298	82,04	1500
15/7-1	C	S	NO	1,00	45,9%	54,7	0,403	2011	33,76	800
15/7-1,5	C	S	NO	1,00	47,3%	55,7	0,469	2137	38,11	850

Erp. Características del punto de máxima eficiencia (BEP)

MC	Categoría de medición	**ηe[%]**	Eficiencia
EC	Categoría de eficiencia	**N**	Grado de eficiencia
	S Estática	**[kW]**	Potencia eléctrica
	T Total	**[m³/h]**	Caudal
VSD	Variador de velocidad	**[mmH$_2$O]**	Presión estática o total (Según EC)
SR	Relación específica	**[RPM]**	Velocidad

Modelo	MC	EC	VSD	SR	ηe[%]	N	(kW)	(m³/h)	(mmH$_2$O)	(RPM)
15/7-2	C	S	NO	1,00	47,8%	55,5	0,589	2313	44,64	920
15/7-3	C	S	NO	1,01	48,6%	55,8	0,743	2514	52,74	1000
15/7-4	C	S	NO	1,01	49,3%	56,1	0,848	2639	58,15	1050
18/9-1,5	C	S	NO	1,00	56,0%	63,6	0,622	2983	42,82	750
18/9-2	C	S	NO	1,00	56,5%	63,8	0,720	3143	47,51	790
18/9-3	C	S	NO	1,00	57,6%	64,7	0,734	3182	48,72	800
18/9-4	C	S	NO	1,01	58,4%	65,1	0,868	3381	55,00	850
18/9-5,5	C	S	NO	1,01	59,4%	65,5	1,082	3660	64,44	920
20/10-2	C	S	NO	1,00	58,5%	66,0	0,647	3584	38,75	650
20/10-3	C	S	NO	1,00	59,5%	66,6	0,761	3804	43,67	690
20/10-4	C	S	NO	1,01	60,4%	66,8	0,963	4135	51,59	750
20/10-5,5	C	S	NO	1,01	61,4%	67,5	1,106	4356	57,24	790
20/10-7,5	C	S	NO	1,01	62,2%	67,7	1,360	4686	66,27	850
22/11-3	C	S	NO	1,00	49,8%	55,0	1,471	6976	38,50	580
22/11-4	C	S	NO	1,00	50,6%	55,5	1,684	7337	42,59	610
22/11-5,5	C	S	NO	1,01	51,6%	56,1	1,996	7818	48,36	650
22/11-7,5	C	S	NO	1,01	52,4%	56,4	2,352	8299	54,49	690
22/11-10	C	S	NO	1,01	53,1%	56,5	2,980	9021	64,38	750
22/11-12,5	C	S	NO	1,01	53,5%	56,5	3,455	9502	71,43	790
22/11-15	C	S	NO	1,01	54,3%	56,8	3,952	9983	78,85	830
22/11-20	C	S	NO	1,01	55,4%	57,2	5,105	10946	94,78	910
22/11-25	C	S	NO	1,01	55,3%	56,4	6,785	12028	114,46	1000
25/13-4	C	S	NO	1,00	47,2%	52,3	1,546	6778	39,51	520
25/13-5,5	C	S	NO	1,00	48,2%	52,9	1,793	7169	44,20	550
25/13-7,5	C	S	NO	1,01	48,9%	53,1	2,181	7691	50,87	590
25/13-10	C	S	NO	1,01	49,4%	53,2	2,503	8082	56,17	620
25/13-12,5	C	S	NO	1,01	49,8%	53,2	2,865	8473	61,74	650
25/13-15	C	S	NO	1,01	50,5%	53,5	3,379	8994	69,57	690
25/13-20	C	S	NO	1,01	51,3%	53,7	4,264	9776	82,20	750
25/13-25	C	S	NO	1,01	51,5%	53,3	5,354	10558	95,87	810
30/14-5,5	C	S	NO	1,00	50,3%	54,5	2,235	11535	35,79	400
30/14-7,5	C	S	NO	1,01	51,1%	54,8	2,640	12256	40,40	425
30/14-10	C	S	NO	1,01	51,8%	54,9	3,300	13265	47,33	460
30/14-12,5	C	S	NO	1,01	52,2%	54,9	3,722	13842	51,53	480
30/14-15	C	S	NO	1,01	52,9%	55,3	4,152	14419	55,91	500
30/14-20	C	S	NO	1,01	54,0%	55,7	5,410	15861	67,66	550
30/14-25	C	S	NO	1,01	53,8%	54,8	7,056	17303	80,52	600

Dimensiones mm

TSA

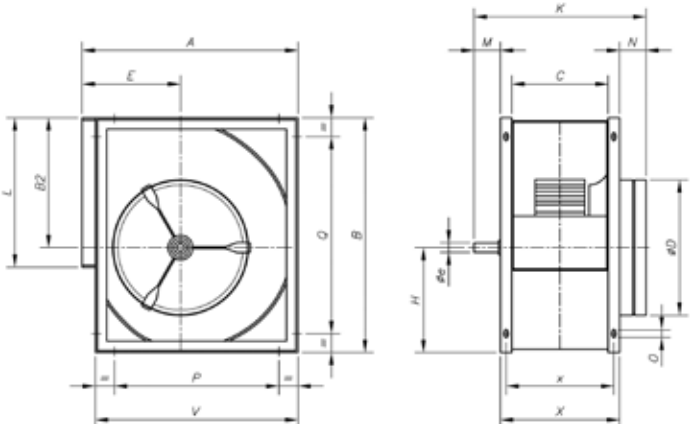

Modelo	A	B	B2	C	øD	E	øe	H	K	L	M	N	O	P	Q	V	X	x
TSA-12/6	498	532	290	210	325	230	25	242	435	345	75	90	9x17	324	324	468	270	242
TSA-15/7	583	632	348	269	400	265	25	284	494	404	75	90	9x17	406	406	553	329	301
TSA-18/9	694	756	415	301	475	323	25	341	526	482	75	90	9x17	520	608	664	361	333

Dimensiones mm

TSA

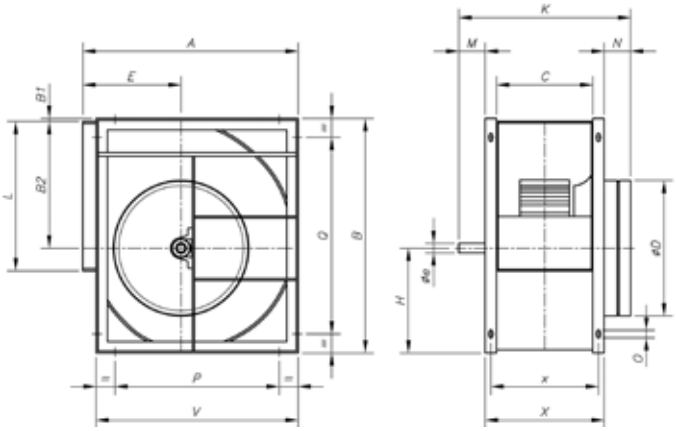

Modelo	A	B	B1	B2	C	øD	E	øe	H	K	L	M	N	O	P	Q	V	X	x
TSA-20/10	843	963	35	523	330	575	375	35	440	620	603	100	110	9x17	646	811	798	410	370
TSA-22/11	913	1046	35	569	358	615	400	35	477	648	693	100	110	9x17	716	894	868	438	398
TSA-25/13	998	1161	35	642	412	695	423	35	519	701	793	100	110	9x17	801	1009	953	492	452
TSA-30/14	1206	1400	35	776	474	835	515	40	624	764	933	100	110	9x17	1009	1248	1161	554	514

TSAT

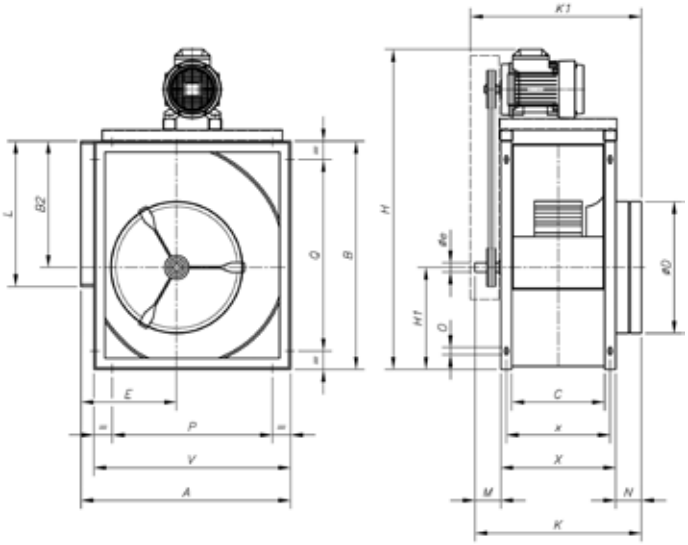

Modelo	A	B	B2	C	øD	E	øe	H	H1	K	K1	L	M	N	O	P	Q	V	X	x
TSAT-12/6-0'75	498	532	290	210	325	230	25	805	242	435	475	345	75	90	9x17	324	324	468	270	242
TSAT-12/6-1	498	532	290	210	325	230	25	805	242	435	475	345	75	90	9x17	324	324	468	270	242
TSAT-12/6-1'5	498	532	290	210	325	230	25	825	242	435	475	345	75	90	9x17	324	324	468	270	242
TSAT-12/6-2	498	532	290	210	325	230	25	825	242	435	475	345	75	90	9x17	324	324	468	270	242
TSAT-12/6-3	498	532	290	210	325	230	25	845	242	435	475	345	75	90	9x17	324	324	468	270	242
TSAT-15/7-1	583	632	348	269	400	265	25	905	284	494	535	404	75	90	9x17	406	406	553	329	301
TSAT-15/7-1'5	583	632	348	269	400	265	25	925	284	494	535	404	75	90	9x17	406	406	553	329	301
TSAT-15/7-2	583	632	348	269	400	265	25	925	284	494	535	404	75	90	9x17	406	406	553	329	301
TSAT-15/7-3	583	632	348	269	400	265	25	945	284	494	535	404	75	90	9x17	406	406	553	329	301
TSAT-15/7-4	583	632	348	269	400	265	25	945	284	494	535	404	75	90	9x17	406	406	553	329	301
TSAT-18/9-1'5	694	756	415	301	475	323	25	1050	341	526	566	482	75	90	9x17	520	608	664	361	333
TSAT-18/9-2	694	756	415	301	475	323	25	1050	341	526	566	482	75	90	9x17	520	608	664	361	333
TSAT-18/9-3	694	756	415	301	475	323	25	1070	341	526	566	482	75	90	9x17	520	608	664	361	333
TSAT-18/9-4	694	756	415	301	475	323	25	1070	341	526	566	482	75	90	9x17	520	608	664	361	333
TSAT-18/9-5'5	694	756	415	301	475	323	25	1095	341	526	566	482	75	90	9x17	520	608	664	361	333

Dimensiones mm

TSAT

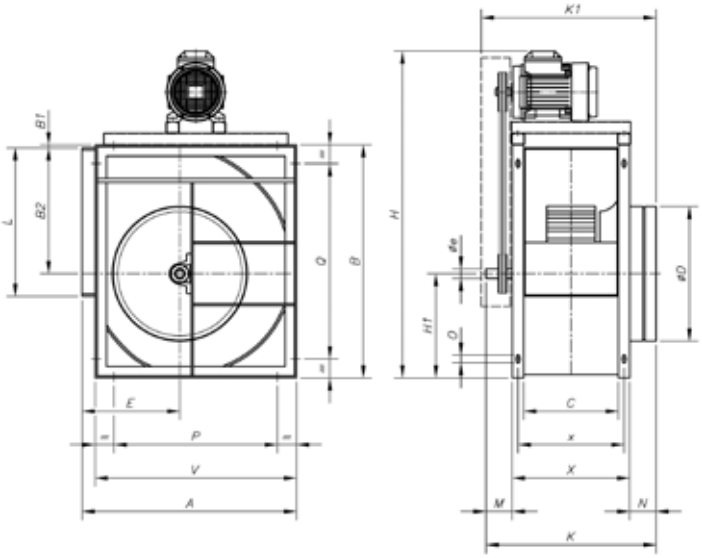

Modelo	A	B	B1	B2	C	øD	E	øe	H	H1	K	K1	L	M	N	O	P	Q	V	X	x
TSAT-20/10-2	843	963	35	523	330	575	375	35	1255	440	620	670	603	100	110	9x17	646	811	798	410	370
TSAT-20/10-3	843	963	35	523	330	575	375	35	1275	440	620	670	603	100	110	9x17	646	811	798	410	370
TSAT-20/10-4	843	963	35	523	330	575	375	35	1275	440	620	670	603	100	110	9x17	646	811	798	410	370
TSAT-20/10-5'5	843	963	35	523	330	575	375	35	1300	440	620	670	603	100	110	9x17	646	811	798	410	370
TSAT-20/10-7'5	843	963	35	523	330	575	375	35	1340	440	620	670	603	100	110	9x17	646	811	798	410	370
TSAT-22/11-3	913	1046	35	569	358	615	400	35	1355	477	648	700	693	100	110	9x17	716	894	868	438	398
TSAT-22/11-4	913	1046	35	569	358	615	400	35	1355	477	648	700	693	100	110	9x17	716	894	868	438	398
TSAT-22/11-5'5	913	1046	35	569	358	615	400	35	1280	477	648	700	693	100	110	9x17	716	894	868	438	398
TSAT-22/11-7'5	913	1046	35	569	358	615	400	35	1420	477	648	700	693	100	110	9x17	716	894	868	438	398
TSAT-22/11-10	913	1046	35	569	358	615	400	35	1420	477	648	700	693	100	110	9x17	716	894	868	438	398
TSAT-22/11-15	913	1046	35	569	358	615	400	35	1480	477	648	700	693	100	110	9x17	716	894	868	438	398
TSAT-22/11-20	913	1046	35	569	358	615	400	35	1480	477	648	700	693	100	110	9x17	716	894	868	438	398
TSAT-22/11-25	913	1046	35	569	358	615	400	35	1565	477	648	700	693	100	110	9x17	716	894	868	438	398
TSAT-25/13-4	998	1161	35	642	412	695	423	35	1470	519	701	750	793	100	110	9x17	801	1009	953	492	452
TSAT-25/13-5'5	998	1161	35	642	412	695	423	35	1495	519	701	750	793	100	110	9x17	801	1009	953	492	452
TSAT-25/13-7'5	998	1161	35	642	412	695	423	35	1540	519	701	750	793	100	110	9x17	801	1009	953	492	452
TSAT-25/13-10	998	1161	35	642	412	695	423	35	1540	519	701	750	793	100	110	9x17	801	1009	953	492	452
TSAT-25/13-15	998	1161	35	642	412	695	423	35	1565	519	701	750	793	100	110	9x17	801	1009	953	492	452
TSAT-25/13-20	998	1161	35	642	412	695	423	35	1565	519	701	750	793	100	110	9x17	801	1009	953	492	452
TSAT-25/13-25	998	1161	35	642	412	695	423	35	1680	519	701	750	793	100	110	9x17	801	1009	953	492	452
TSAT-30/14-5'5	1206	1400	35	776	474	835	515	40	1735	624	764	815	933	100	110	9x17	1009	1248	1161	554	514
TSAT-30/14-7'5	1206	1400	35	776	474	835	515	40	1775	624	764	815	933	100	110	9x17	1009	1248	1161	554	514
TSAT-30/14-10	1206	1400	35	776	474	835	515	40	1775	624	764	815	933	100	110	9x17	1009	1248	1161	554	514
TSAT-30/14-15	1206	1400	35	776	474	835	515	40	1835	624	764	815	933	100	110	9x17	1009	1248	1161	554	514
TSAT-30/14-20	1206	1400	35	776	474	835	515	40	1835	624	764	815	933	100	110	9x17	1009	1248	1161	554	514
TSAT-30/14-25	1206	1400	35	776	474	835	515	40	1925	624	764	815	933	100	110	9x17	1009	1248	1161	554	514

Dimensiones mm

CJTSA

Suministro standard impulsión horizontal (H) RD-90

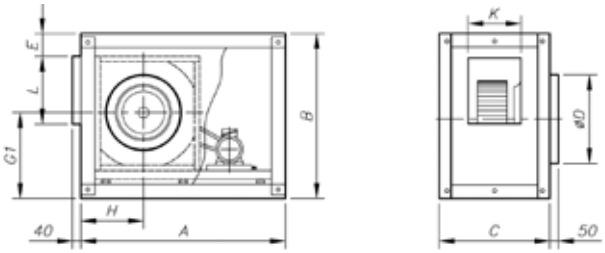

Bajo demanda impulsión vertical (V) RD-0

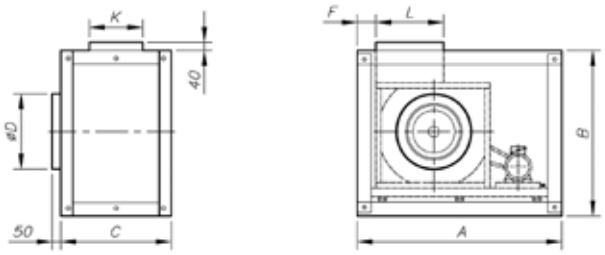

Bajo demanda impulsión horizontal (H) LG-90

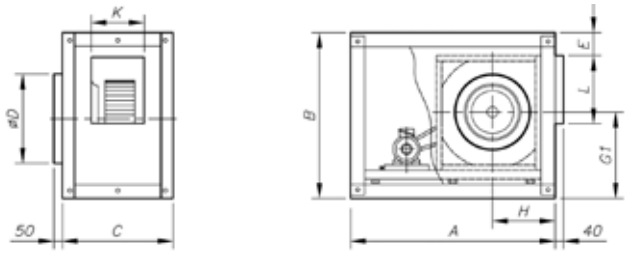

Bajo demanda impulsión vertical (V) LG-0

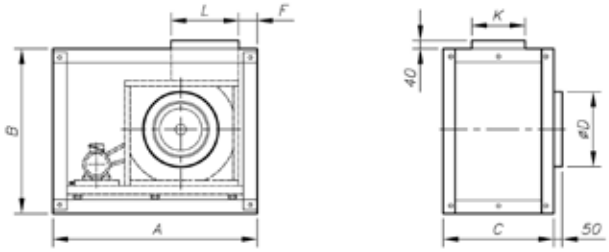

Modelo	*A*	*B*	*C*	*ØD*	*E*	con bancada *E*	*F*	*G1*	con bancada *G1*	*H*	*L*	con bancada *L*	*K*
CJTSA-12/6-H	850	650	540	330	74	-	-	288	-	288	346	-	210
CJTSA-12/6-V	850	650	540	330	-	-	30	318	-	328	346	-	210
CJTSA-15/7-H	1000	755	600	400	74	-	-	328	-	328	411	-	270
CJTSA-15/7-V	1000	755	600	400	-	-	30	378	-	383	411	-	270
CJTSA-18/9-H	1200	875	620	480	74	-	-	383	-	388	491	-	305
CJTSA-18/9-V	1200	875	620	480	-	-	30	433	-	448	491	-	305
CJTSA-20/10-H	1485	1175	730	565	175	120	-	475	530	440	613	605	343
CJTSA-20/10-V	1485	1175	730	565	-	-	75	535	-	585	613	-	343
CJTSA-22/11-H	1570	1250	760	615	165	110	-	510	565	470	708	700	373
CJTSA-22/11-V	1570	1250	760	615	-	-	75	570	-	640	708	-	373
CJTSA-25/13-H	1610	1375	820	685	175	120	-	550	605	495	803	795	423
CJTSA-25/13-V	1610	1375	820	685	-	-	75	625	-	705	803	-	423
CJTSA-30/14-H	1845	1600	855	820	160	95	-	655	710	580	943	935	488
CJTSA-30/14-V	1845	1600	855	820	-	-	75	760	-	825	943	-	488

Curvas características

Q= Caudal en m³/h, m³/s y cfm Pe= Presión estática en mm.c.a., Pa e inwg

12/6

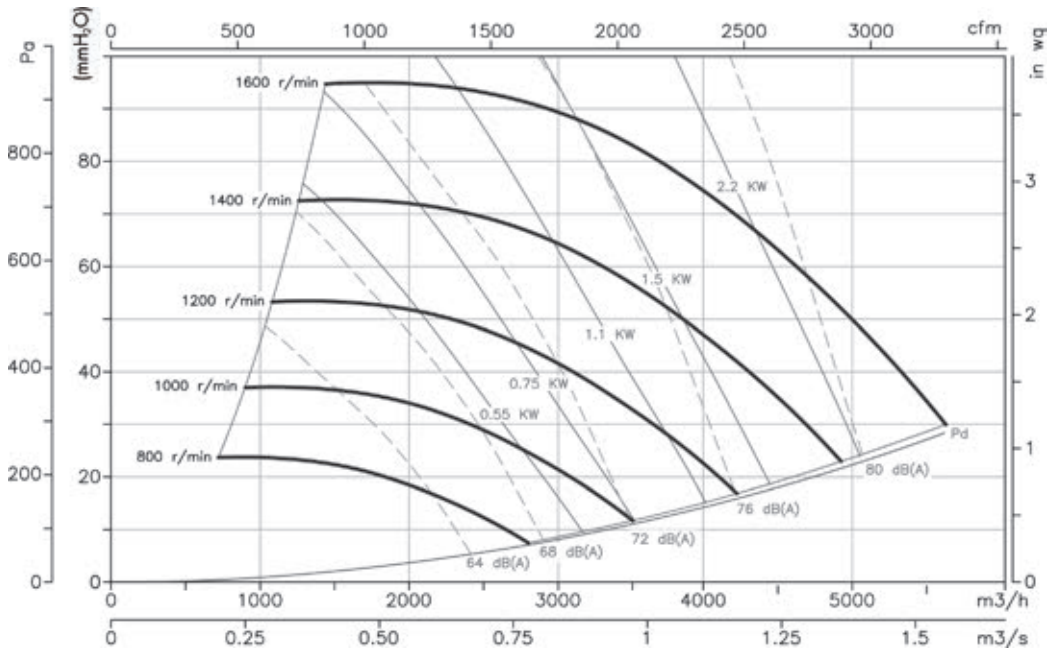

Curvas características

Q= Caudal en m³/h, m³/s y cfm Pe= Presión estática en mm.c.a., Pa e inwg

15/7

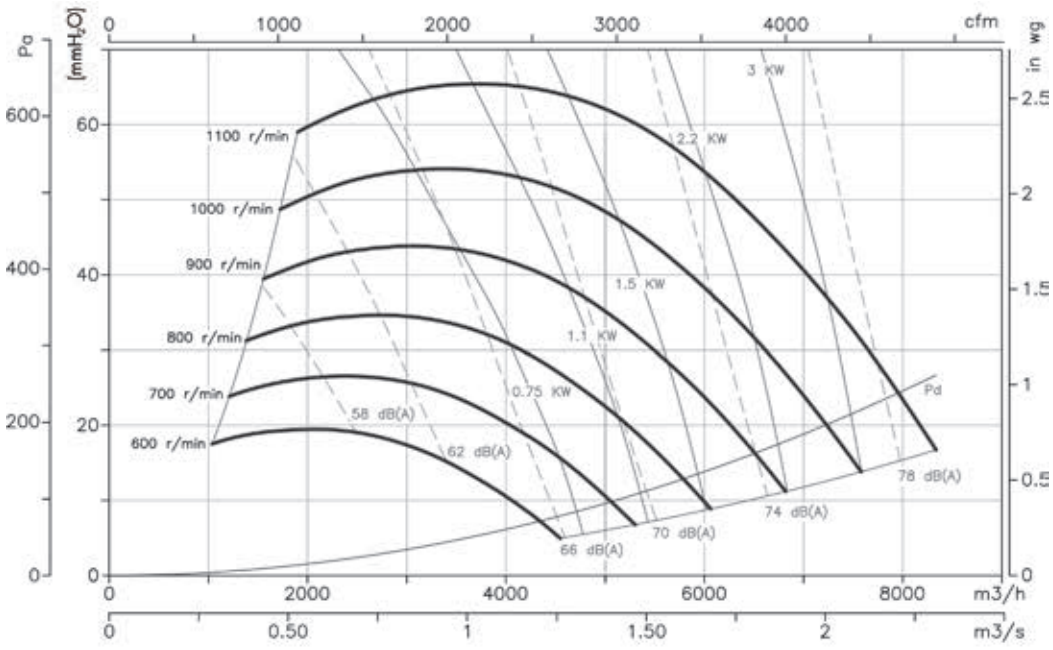

18/9

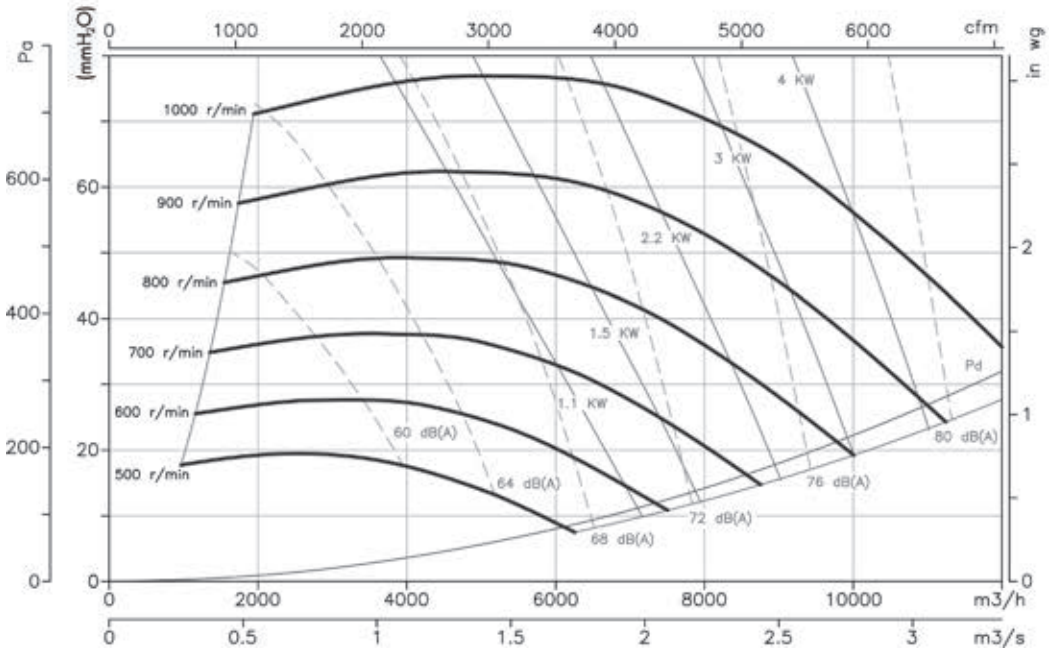

Curvas características

Q= Caudal en m³/h, m³/s y cfm Pe= Presión estática en mm.c.a., Pa e inwg

20/10

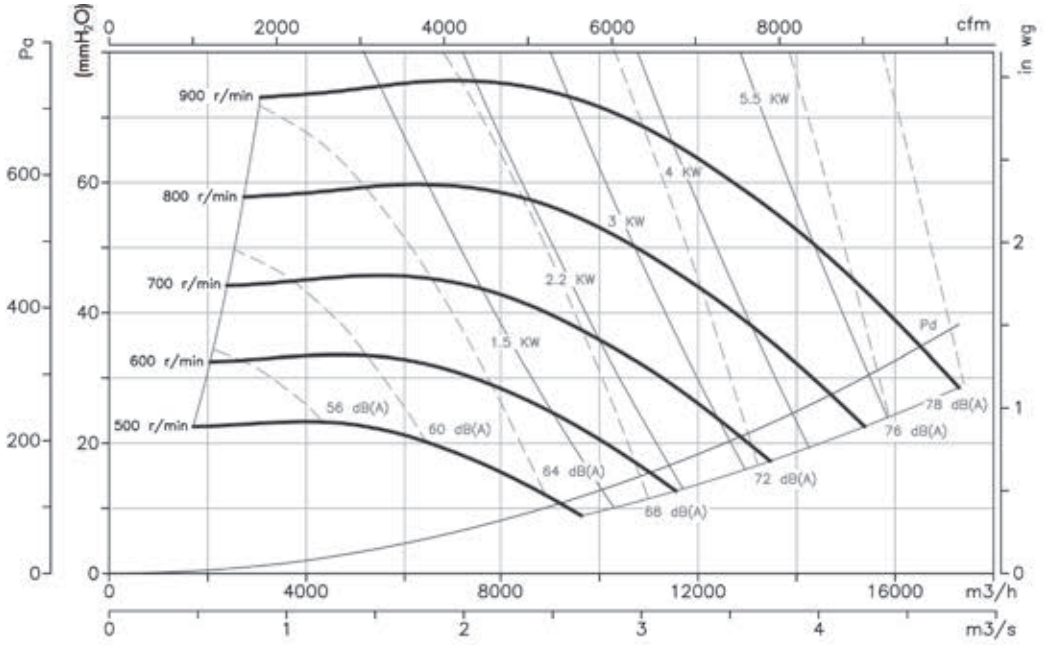

22/11

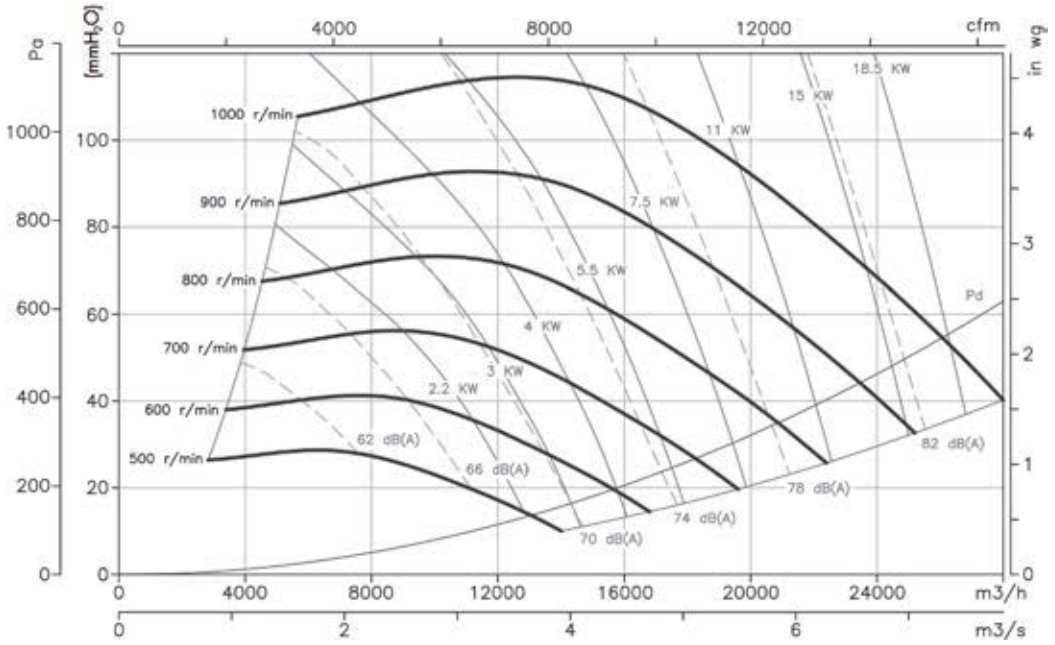

Curvas características

Q= Caudal en m³/h, m³/s y cfm Pe= Presión estática en mm.c.a., Pa e inwg

25/13

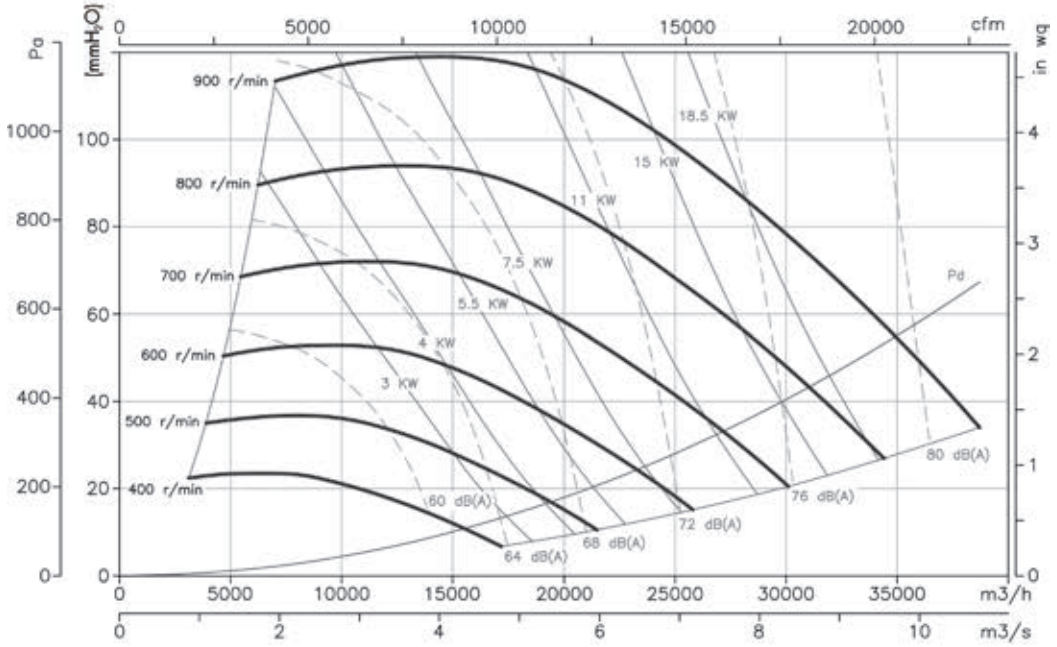

30/14

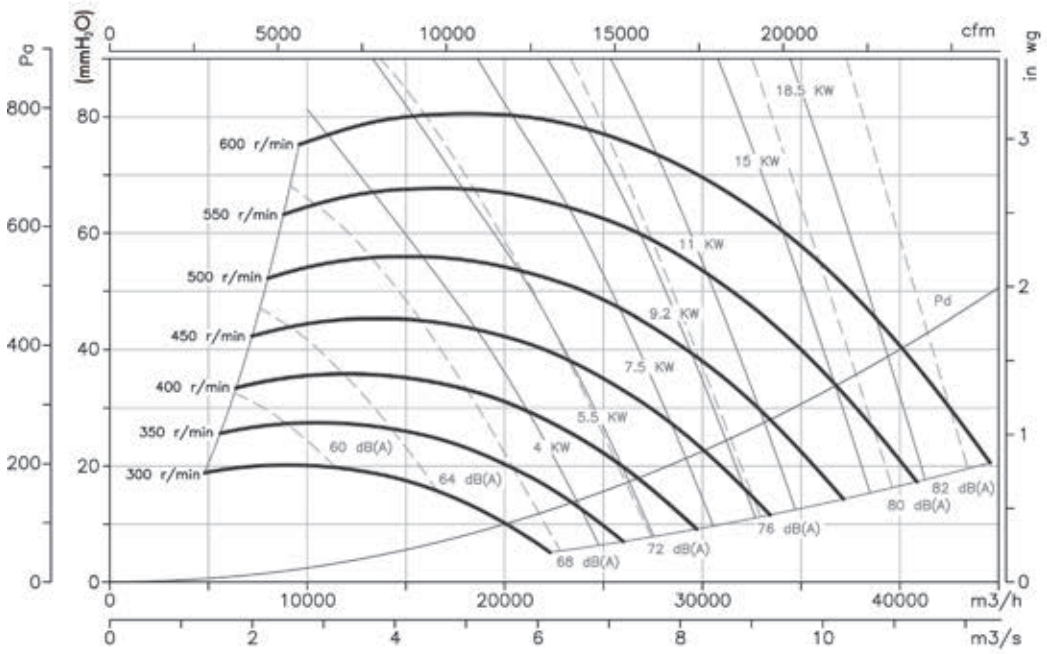

Accesorios

Ver apartado accesorios.

INT C2V RM AR RFT AET VIS TEJ

CSX

Turbina a reacción de alto rendimiento, y gran robustez

Extractores centrífugos 400 ºC/2h para trabajar en el exterior de la zona de riesgo de incendios, accionados a transmisión con turbina a reacción

Extractores centrífugos 400 ºC/2h accionados a transmisión con turbina a reacción equipados con motor eléctrico, conjunto de poleas, correas y protectores normalizados sugún norma EN-294 y ISO-13852

Ventilador:
- Envolvente en chapa de acero
- Turbina con álabes a reacción en chapa de acero
- Homologación según norma EN-12101-3:2002 con certificación número 0370-CPR-1577
- Conjunto de poleas, correas y protectores normalizados sugún norma EN-294 y ISO-13852

Motor:
- Motores eficiencia IE-2, excepto potencias inferiores a 0,75 kw monofásico y 2 velocidades
- Motores clase F, con rodamientos a bolas, protección IP55
- Trifásicos 230/400V-50Hz (hasta 5,5CV) y 400/690V-50Hz (potencias superiores a 5,5CV)
- Temperatura máxima del aire a transportar: -20ºC + 150ºC

Acabado:
- Anticorrosivo en resina de poliester, polimerizada a 190ºC , previo desengrase alcalino y pretratamiento libre de fosfatos

Bajo demanda:
- Bobinados especiales para diferentes tensiones

Código de pedido

CSX — 800 — 5,5 — F-400

- **CSX**: CSX: Extractores centrífugos 400 ºC/2h para trabajar en el exterior de la zona de riesgo de incendios, accionados a transmisión
- **800**: Tamaño turbina
- **5,5**: Potencia motor (c.v.)
- **F-400**: F-400: Homologación 400ºC/2h

Características técnicas

Modelo	Velocidad (r/min)	Intensidad máxima admisible (A) 230V	400V (A)	690V	Potencia instalada (kW)	Caudal máximo (m^3/h)	Peso aprox. (Kg)
CSX-315-0,5	1650	1,84	1,06		0,37	2700	30
CSX-315-0,75	1880	2,57	1,49		0,55	3075	32
CSX-315-1	2095	2,78	1,60		0,75	3430	34
CSX-315-1,5	2375	4,20	2,40		1,10	3885	36
CSX-315-2	2655	5,44	3,13		1,50	4345	39
CSX-315-3	3000	7,77	4,47		2,20	4910	42
CSX-315-4	3380	10,18	5,88		3,00	5530	47
CSX-355-0,5	1385	1,84	1,06		0,37	3235	39
CSX-355-0,75	1580	2,57	1,49		0,55	3685	41
CSX-355-1	1765	2,78	1,60		0,75	4120	44
CSX-355-1,5	2010	4,20	2,40		1,10	4690	46
CSX-355-2	2225	5,44	3,13		1,50	5190	48
CSX-355-3	2530	7,77	4,47		2,20	5905	53
CSX-355-4	2860	10,18	5,88		3,00	6675	57
CSX-355-5,5	3100	13,60	7,82		4,00	7235	63
CSX-400-0,75	1320	2,28	1,31		0,55	4375	49
CSX-400-1	1465	3,10	1,79		0,75	4855	52
CSX-400-1,5	1665	4,03	2,32		1,10	5515	54
CSX-400-2	1845	5,96	3,44		1,50	6110	56
CSX-400-3	2100	8,36	4,83		2,20	6955	59
CSX-400-4	2370	10,18	5,88		3,00	7850	64
CSX-400-5,5	2610	13,60	7,82		4,00	8645	72

Características técnicas

Modelo	Velocidad (r/min)	Intensidad máxima admisible (A) 230V	400V (A)	690V	Potencia instalada (kW)	Caudal máximo (m³/h)	Peso aprox. (Kg)
CSX-450-0,75	1095	2,28	1,31		0,55	5045	61
CSX-450-1	1220	3,10	1,79		0,75	5620	64
CSX-450-1,5	1390	4,03	2,32		1,10	6405	66
CSX-450-2	1540	5,96	3,44		1,50	7095	68
CSX-450-3	1750	8,36	4,83		2,20	8065	72
CSX-450-4	1980	10,18	5,88		3,00	9120	76
CSX-450-5,5	2180	13,60	7,82		4,00	10045	85
CSX-450-7,5	2420		10,50	6,09	5,50	11150	95
CSX-450-10	2670		14,50	8,41	7,50	12300	100
CSX-500-1	1005	3,10	1,79		0,75	6465	86
CSX-500-1,5	1140	4,03	2,32		1,10	7330	88
CSX-500-2	1270	5,96	3,44		1,50	8165	90
CSX-500-3	1445	8,36	4,83		2,20	9290	93
CSX-500-4	1635	10,96	6,33		3,00	10510	98
CSX-500-5,5	1800	14,10	8,12		4,00	11570	107
CSX-500-7,5	2000		10,50	6,09	5,50	12855	116
CSX-500-10	2220		14,50	8,41	7,50	14270	121
CSX-500-15	2300		20,20	11,60	11,00	14785	155
CSX-560-2	1035	5,96	3,44		1,50	9885	100
CSX-560-3	1185	8,36	4,83		2,20	11360	103
CSX-560-4	1340	10,96	6,33		3,00	12880	108
CSX-560-5,5	1475	14,10	8,12		4,00	14210	117
CSX-560-7,5	1640		11,60	6,72	5,50	15830	122
CSX-560-10	1815		14,50	8,41	7,50	17555	132
CSX-560-15	2065		20,20	11,60	11,00	20010	166
CSX-630-3	1010	8,36	4,83		2,20	12120	119
CSX-630-4	1140	10,96	6,33		3,00	13680	123
CSX-630-5,5	1255	14,10	8,12		4,00	15060	132
CSX-630-7,5	1395		11,60	6,72	5,50	16740	138
CSX-630-10	1550		14,50	8,41	7,50	18600	147
CSX-630-15	1760		20,20	11,60	11,00	21120	181
CSX-630-20	1900		27,50	15,90	15	22800	202
CSX-710-4	960	10,96	6,33		3,00	17065	186
CSX-710-5,5	1060	14,10	8,12		4,00	18845	195
CSX-710-7,5	1180		11,60	6,72	5,50	20980	200
CSX-710-10	1305		14,20	8,20	7,50	23200	210
CSX-710-15	1485		20,20	11,60	11,00	26400	244
CSX-710-20	1670		27,50	15,90	15,00	29690	265
CSX-710-25	1750		35,00	20,00	18,50	31110	285
CSX-800-4	765	10,96	6,33		3,00	19975	226
CSX-800-5,5	845	14,10	8,12		4,00	22065	234
CSX-800-7,5	940		11,60	6,72	5,50	24545	240
CSX-800-10	1040		14,50	8,41	7,50	27155	250
CSX-800-15	1185		20,20	11,60	11,00	30940	284
CSX-800-20	1330		27,50	15,90	15,00	34730	305
CSX-800-25	1420		35,00	20,00	18,50	37080	325
CSX-900-4	640	10,96	6,33		3,00	21200	281
CSX-900-5,5	705	14,10	8,12		4,00	23355	289
CSX-900-7,5	785		11,60	6,72	5,50	26005	295
CSX-900-10	870		14,50	8,41	7,50	28820	305
CSX-900-15	990		20,20	11,60	11,00	32795	339
CSX-900-20	1100		27,50	15,90	15,00	36440	360
CSX-900-25	1150		35,00	20,00	18,50	38095	380
CSX-900-30	1200		42,00	24,00	22,00	39750	399
CSX-1000-5,5	575	14,10	8,12		4,00	25555	342
CSX-1000-7,5	645		11,60	6,72	5,50	28665	348
CSX-1000-10	715		14,50	8,41	7,50	31780	358
CSX-1000-15	815		20,20	11,60	11,00	36220	392
CSX-1000-20	915		27,50	15,90	15,00	40665	413
CSX-1000-25	980		35,00	20,00	18,50	43555	432
CSX-1000-30	1040		42,00	24,00	22,00	46220	452
CSX-1000-40	1120		55,00	32,00	30,00	49780	506

Erp. Características del punto de máxima eficiencia (BEP)

MC	Categoría de medición	**ηe[%]**	Eficiencia
EC	Categoría de eficiencia	**N**	Grado de eficiencia
	S Estática	**[kW]**	Potencia eléctrica
	T Total	**[m³/h]**	Caudal
VSD	Variador de velocidad	**[mmH$_2$O]**	Presión estática o total (Según EC)
SR	Relación específica	**[RPM]**	Velocidad

Modelo	MC	EC	VSD	SR	ηe[%]	N	(kW)	(m³/h)	(mmH$_2$O)	(RPM)
315-0,5	C	S	NO	1,00	42,7%	57,1	0,423	1503	44,14	1650
315-0,75	C	S	NO	1,01	44,6%	57,4	0,599	1712	57,30	1880
315-1	C	S	NO	1,01	49,0%	60,8	0,755	1908	71,16	2095
315-1,5	C	S	NO	1,01	50,0%	60,2	1,078	2163	91,45	2375
315-2	C	S	NO	1,01	51,0%	59,7	1,478	2418	114,29	2655
315-3	C	S	NO	1,01	53,1%	60,4	2,045	2732	145,92	3000
315-4	C	S	NO	1,02	53,9%	59,6	2,883	3078	185,22	3380
355-0,5	C	S	NO	1,00	51,3%	66,4	0,367	1700	40,59	1385
355-0,75	C	S	NO	1,01	53,6%	67,0	0,521	1940	52,82	1580
355-1	C	S	NO	1,01	58,8%	71,2	0,661	2167	65,91	1765
355-1,5	C	S	NO	1,01	60,1%	70,8	0,957	2467	85,48	2010
355-2	C	S	NO	1,01	61,1%	70,5	1,276	2731	104,75	2225
355-3	C	S	NO	1,01	63,7%	71,5	1,800	3106	135,43	2530
355-4	C	S	NO	1,02	64,5%	70,8	2,565	3511	173,07	2860
355-5,5	C	S	NO	1,02	66,0%	71,2	3,194	3805	203,33	3100
400-0,75	C	S	NO	1,00	49,0%	62,0	0,578	2362	44,01	1320
400-1	C	S	NO	1,01	52,7%	64,6	0,735	2622	54,21	1465
400-1,5	C	S	NO	1,01	54,3%	64,6	1,047	2979	70,02	1665
400-2	C	S	NO	1,01	54,9%	63,8	1,409	3302	85,98	1845
400-3	C	S	NO	1,01	56,2%	63,5	2,030	3758	111,39	2100
400-4	C	S	NO	1,01	56,8%	62,5	2,886	4241	141,88	2370
400-5,5	C	S	NO	1,02	58,2%	62,7	3,761	4670	172,06	2610
450-0,75	C	S	NO	1,00	48,1%	60,9	0,599	2807	37,69	1095
450-1	C	S	NO	1,00	51,7%	63,4	0,771	3127	46,79	1220
450-1,5	C	S	NO	1,01	53,3%	63,3	1,106	3563	60,73	1390
450-2	C	S	NO	1,01	53,9%	62,6	1,487	3947	74,55	1540
450-3	C	S	NO	1,01	55,2%	62,3	2,132	4485	96,27	1750
450-4	C	S	NO	1,01	55,8%	61,3	3,052	5075	123,23	1980
450-5,5	C	S	NO	1,01	57,3%	61,5	3,972	5588	149,39	2180
450-7,5	C	S	NO	1,02	58,7%	61,5	5,305	6203	184,09	2420
450-10	C	S	NO	1,02	59,6%	61,3	7,008	6843	224,09	2670
500-1	C	S	NO	1,00	53,2%	65,0	0,753	3608	40,71	1005
500-1,5	C	S	NO	1,01	54,8%	65,0	1,067	4093	52,38	1140
500-2	C	S	NO	1,01	55,4%	64,2	1,458	4560	65,01	1270
500-3	C	S	NO	1,01	56,7%	63,8	2,098	5188	84,16	1445
500-4	C	S	NO	1,01	58,0%	63,5	2,973	5870	107,74	1635
500-5,5	C	S	NO	1,01	59,5%	63,8	3,866	6463	130,58	1800
500-7,5	C	S	NO	1,02	60,2%	63,2	5,237	7181	161,22	2000
500-10	C	S	NO	1,02	61,3%	62,9	7,041	7971	198,63	2220
500-15	C	S	NO	1,02	62,5%	63,7	7,672	8258	213,21	2300
560-2	C	S	NO	1,01	54,9%	63,6	1,485	5921	50,50	1035
560-3	C	S	NO	1,01	56,2%	63,2	2,175	6780	66,20	1185
560-4	C	S	NO	1,01	57,5%	62,9	3,076	7666	84,65	1340
560-5,5	C	S	NO	1,01	59,0%	63,2	3,997	8439	102,57	1475
560-7,5	C	S	NO	1,01	60,5%	63,3	5,362	9383	126,80	1640
560-10	C	S	NO	1,02	60,7%	62,2	7,239	10384	155,30	1815
560-15	C	S	NO	1,02	61,9%	62,0	10,447	11814	201,03	2065
630-3	C	S	NO	1,01	58,6%	65,4	2,257	7231	67,17	1010
630-4	C	S	NO	1,01	60,0%	65,2	3,173	8162	85,58	1140
630-5,5	C	S	NO	1,01	61,6%	65,6	4,123	8985	103,71	1255
630-7,5	C	S	NO	1,01	63,1%	65,8	5,524	9987	128,14	1395
630-10	C	S	NO	1,02	63,3%	64,6	7,559	11097	158,20	1550
630-15	C	S	NO	1,02	64,6%	64,6	10,844	12600	203,97	1760
630-20	C	S	NO	1,02	65,2%	64,9	13,523	13603	237,71	1900
710-4	C	S	NO	1,01	64,9%	69,8	3,357	12025	66,44	960
710-5,5	C	S	NO	1,01	66,7%	70,4	4,397	13277	81,00	1060
710-7,5	C	S	NO	1,01	68,3%	70,7	5,917	14781	100,38	1180
710-10	C	S	NO	1,01	68,9%	69,9	7,941	16346	122,77	1305
710-15	C	S	NO	1,02	69,7%	69,6	11,557	18601	158,97	1485
710-20	C	S	NO	1,02	70,3%	69,9	16,292	20918	201,05	1670
710-25	C	S	NO	1,02	69,9%	69,2	18,872	21920	220,78	1750
800-4	C	S	NO	1,01	59,0%	64,4	3,084	11226	59,47	765

Erp. Características del punto de máxima eficiencia (BEP)

MC	Categoría de medición	**ηe[%]**	Eficiencia
EC	Categoría de eficiencia	**N**	Grado de eficiencia
	S Estática	**[kW]**	Potencia eléctrica
	T Total	**[m³/h]**	Caudal
VSD	Variador de velocidad	**[mmH$_2$O]**	Presión estática o total (Según EC)
SR	Relación específica	**[RPM]**	Velocidad

Modelo	MC	EC	VSD	SR	ηe[%]	N	(kW)	(m³/h)	(mmH$_2$O)	(RPM)
800-5,5	C	S	NO	1,01	60,6%	64,7	4,048	12400	72,56	845
800-7,5	C	S	NO	1,01	62,1%	64,9	5,437	13794	89,79	940
800-10	C	S	NO	1,01	62,3%	63,7	7,338	15262	109,91	1040
800-15	C	S	NO	1,01	63,6%	63,6	10,638	17390	142,69	1185
800-20	C	S	NO	1,02	64,1%	63,8	14,907	19517	179,75	1330
800-25	C	S	NO	1,02	63,7%	63,1	18,264	20838	204,90	1420
900-4	C	S	NO	1,01	58,4%	63,7	3,123	12272	54,55	640
900-5,5	C	S	NO	1,01	60,0%	64,1	4,067	13518	66,19	705
900-7,5	C	S	NO	1,01	61,5%	64,2	5,476	15052	82,07	785
900-10	C	S	NO	1,01	61,7%	63,0	7,433	16682	100,80	870
900-15	C	S	NO	1,01	62,9%	62,9	10,733	18983	130,53	990
900-20	C	S	NO	1,02	63,5%	63,1	14,592	21092	161,15	1100
900-25	C	S	NO	1,02	63,1%	62,6	16,785	22051	176,13	1150
900-30	C	S	NO	1,02	63,4%	62,8	18,966	23010	191,78	1200
1000-5,5	C	S	NO	1,01	61,0%	65,3	3,883	16465	52,78	575
1000-7,5	C	S	NO	1,01	62,5%	65,4	5,344	18470	66,41	645
1000-10	C	S	NO	1,01	62,8%	64,3	7,250	20474	81,61	715
1000-15	C	S	NO	1,01	64,1%	64,1	10,521	23338	106,04	815
1000-20	C	S	NO	1,01	64,7%	64,3	14,757	26201	133,65	915
1000-25	C	S	NO	1,02	64,2%	63,6	18,252	28063	153,32	980
1000-30	C	S	NO	1,02	64,6%	63,8	21,693	29781	172,66	1040
1000-40	C	S	NO	1,02	65,3%	64,3	26,798	32072	200,25	1120

Dimensiones mm

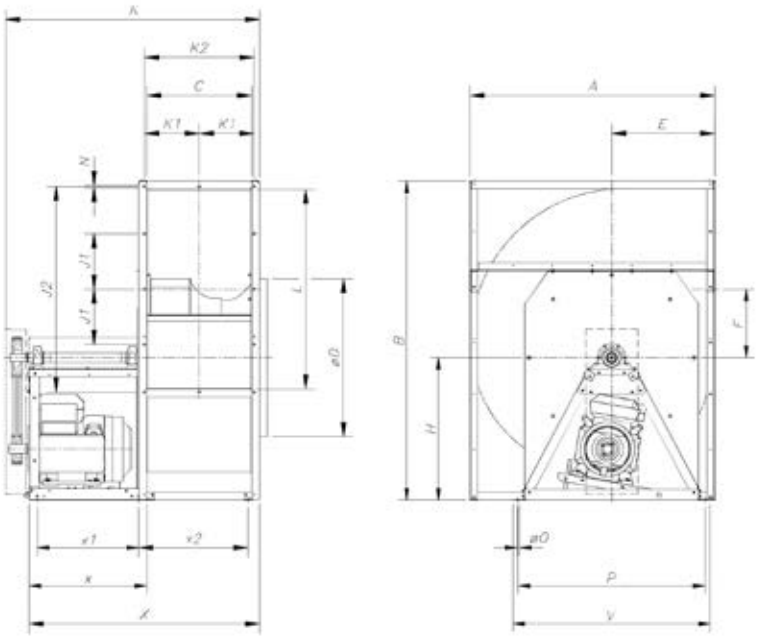

	A	B	C	L	K2	K1	J2	J1	N	øD	H	E	F	K	X	øO	P	V	x1	x2	x
CSX-315	522	771,5	223	404	253	126,5	434	-	13x9	313	400	236	139,5	769	679	12	454	504	315	264	415
CSX-355	582,5	869,5	247	453	277	138,5	483	-	13x9	353	450	261	158	793	703	12	496	546	315	288	415
CSX-400	651	963	274	507	304	152	537	-	13x9	398	500	290	179,5	820	730	12	542	592	315	315	415
CSX-450	727,5	1067	308	569	338	169	599	-	13x9	448	550	322	202,5	959	829	12	595	645	380	349	480
CSX-500	801	1180	344	638	374	187	658	-	13x9	498	600	352	221	1005	875	12	654	704	380	380	480
CSX-560	892,5	1295	383	715	413	206,5	745	-	13x9	558	650	390	247,5	1202	1064	12	715	765	515	424	630
CSX-630	998,5	1489,5	432	801	462	231	831	-	13x9	628	769	434	280	1251	1113	12	780	830	515	473	630
CSX-710	1117	1547	479	902	508	254	928	200	13x9	708	730	481,5	316	1298	1160	14	890	930	515	520	630
CSX-800	1250	1665,5	533	1010	563	283,5	1037	250	13x9	798	762	535	358,5	1362	1219	14	980	1050	515	574,5	630
CSX-900	1408	1525	595	1130	625	312,5	1160	300	13x9	898	850	604	407	1424	1281	14	1080	1150	515	636,5	630
CSX-1000	1546	2016	663	1260	693	346,5	1297	350	13x9	998	900	651	433	1600	1456	14	1180	1250	642	690	742

Curvas características

Q= Caudal en m³/h, m³/s y cfm. Pe= Presión estática en mm.c.a., Pa e inwg.

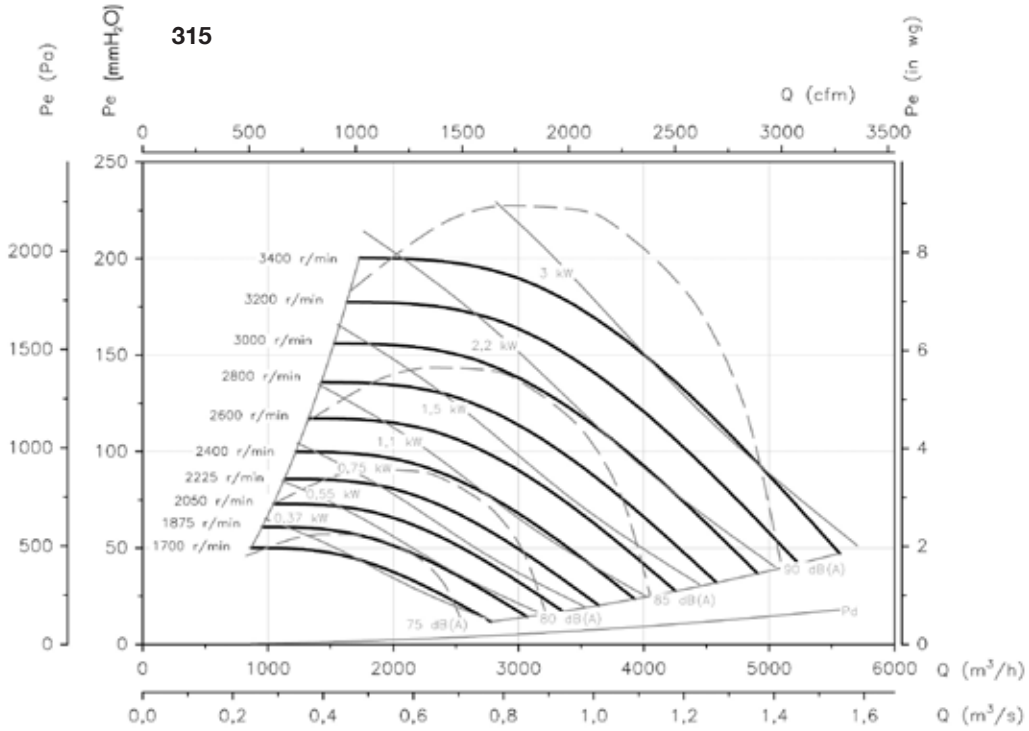

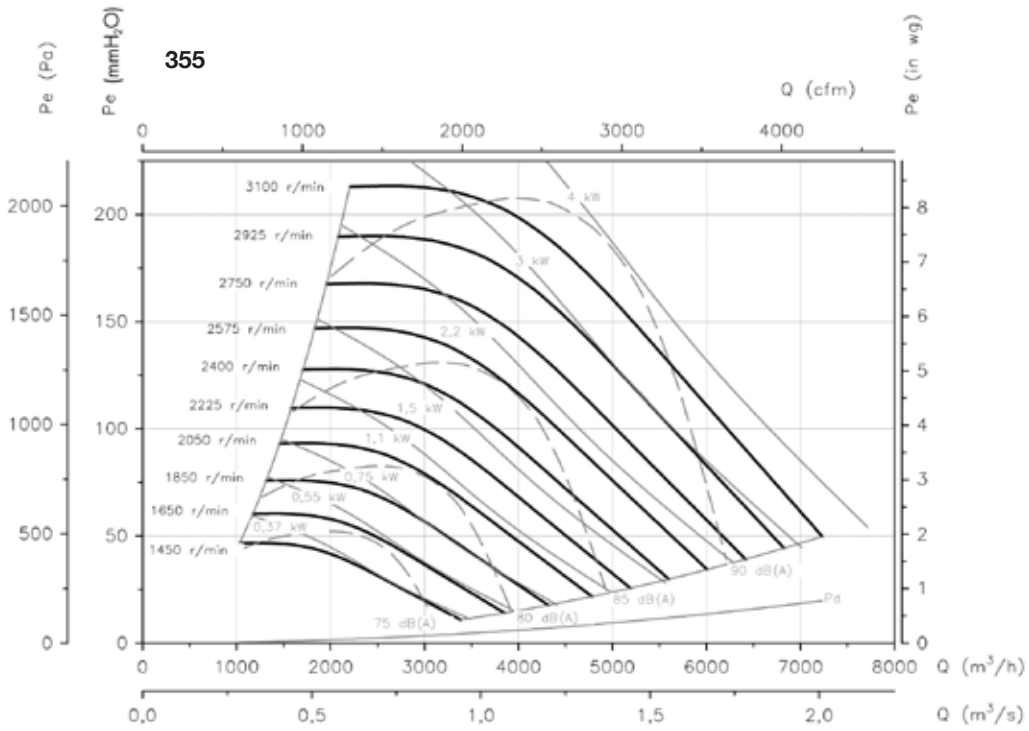

Curvas características

Q= Caudal en m³/h, m³/s y cfm. Pe= Presión estática en mm.c.a., Pa e inwg.

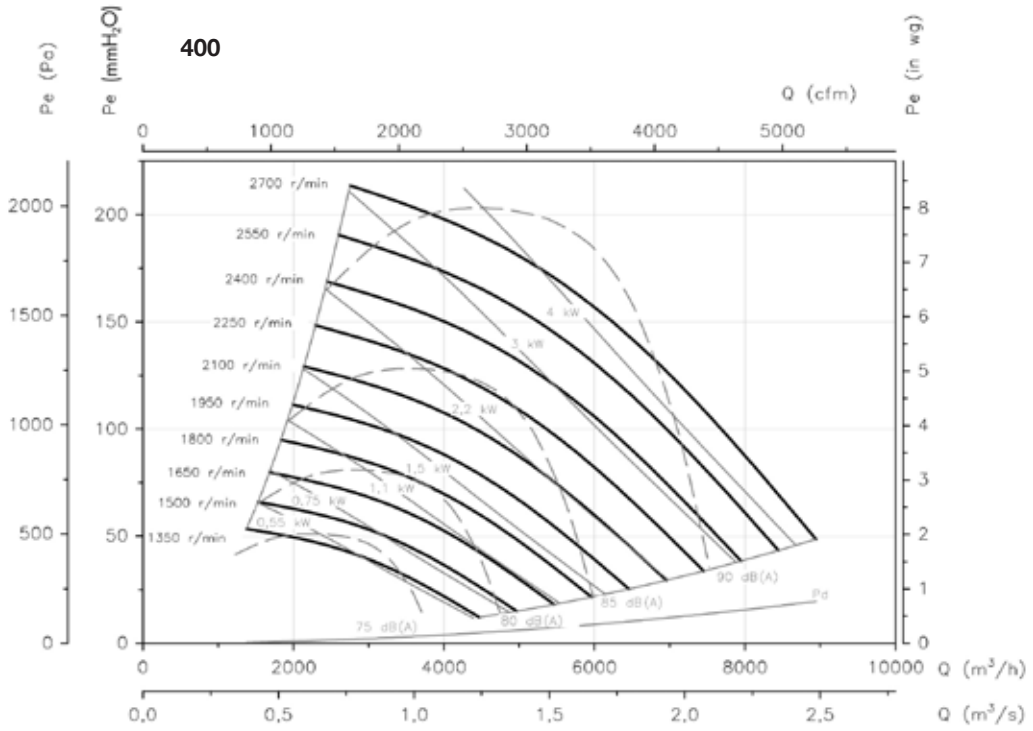

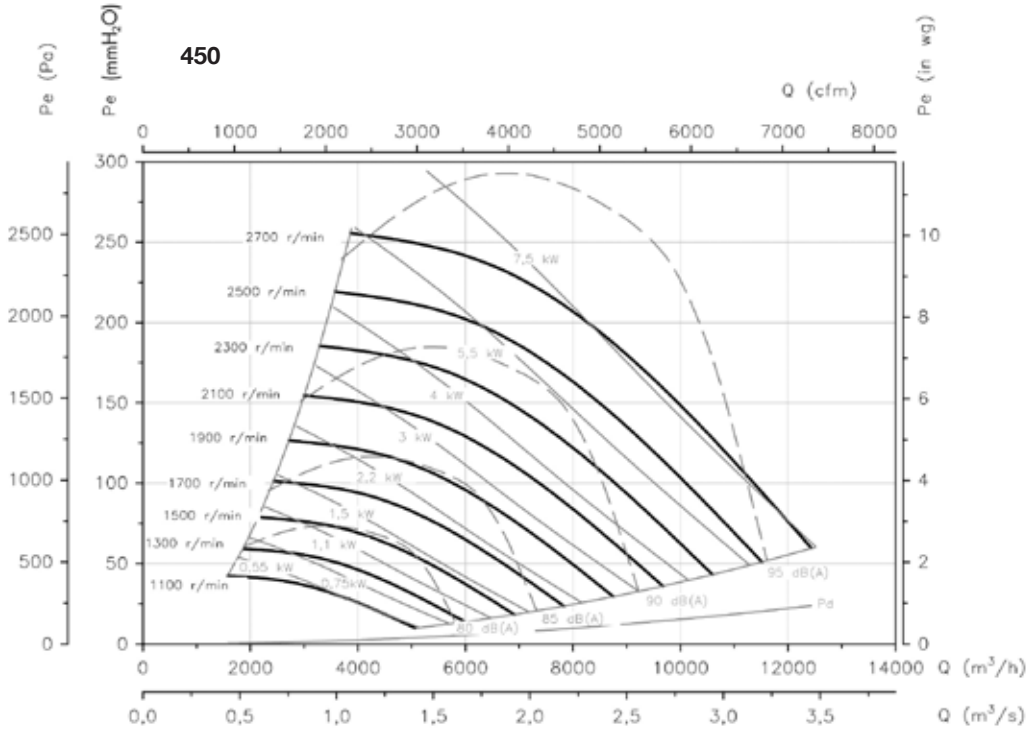

Curvas características

Q= Caudal en m³/h, m³/s y cfm. Pe= Presión estática en mm.c.a., Pa e inwg.

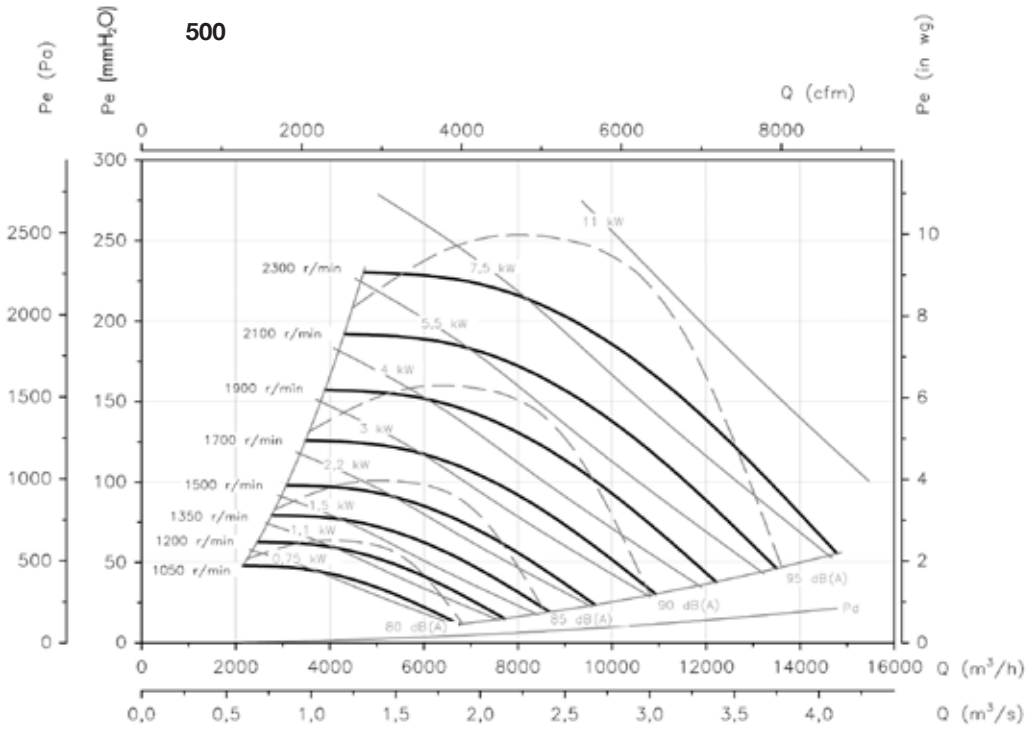

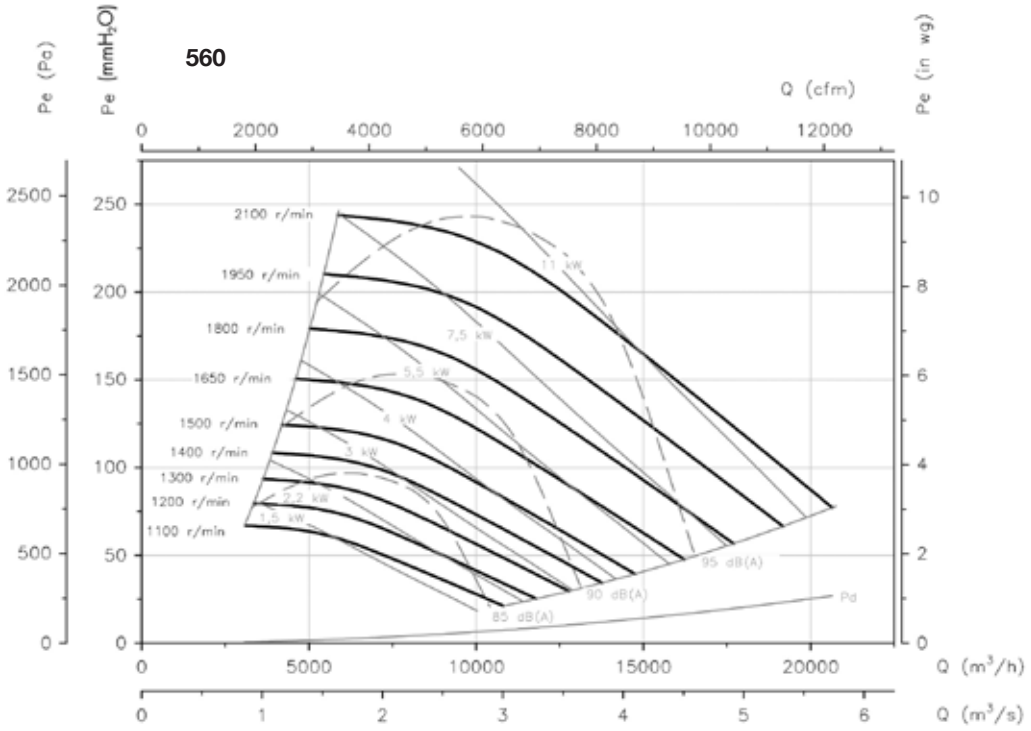

Curvas características

Q= Caudal en m³/h, m³/s y cfm. Pe= Presión estática en mm.c.a., Pa e inwg.

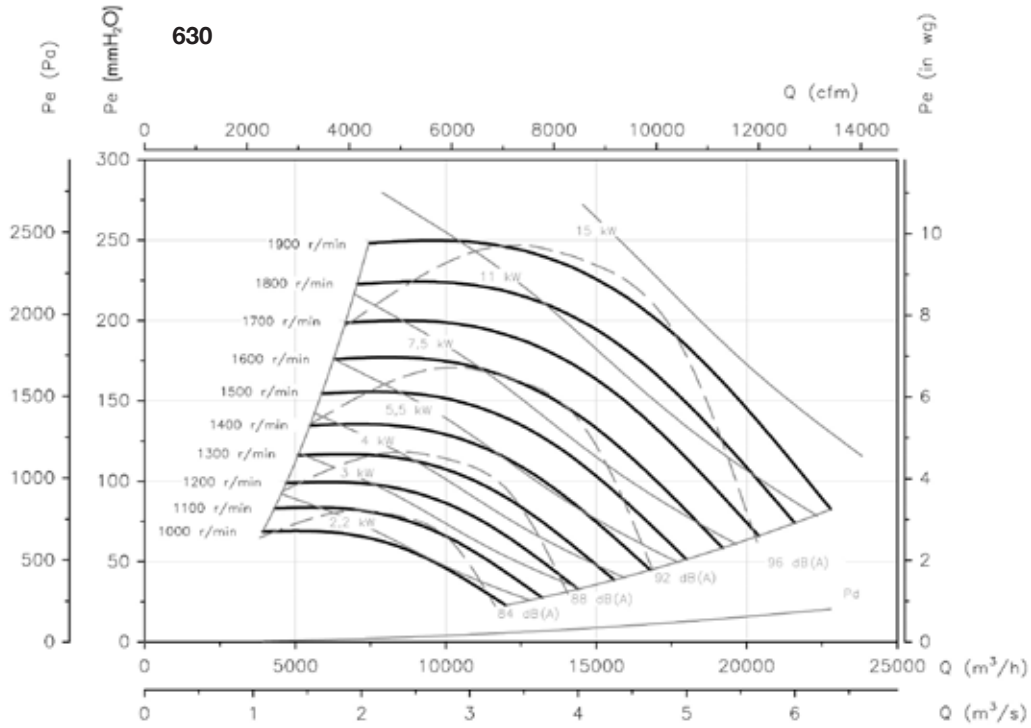

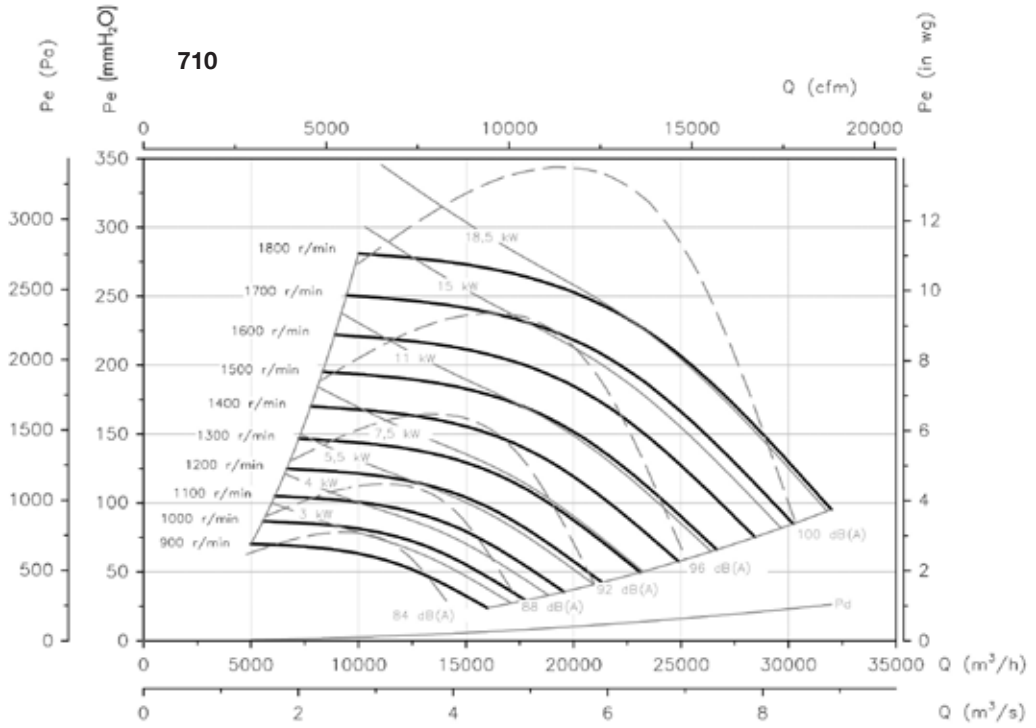

Curvas características

Q= Caudal en m³/h, m³/s y cfm. Pe= Presión estática en mm.c.a., Pa e inwg.

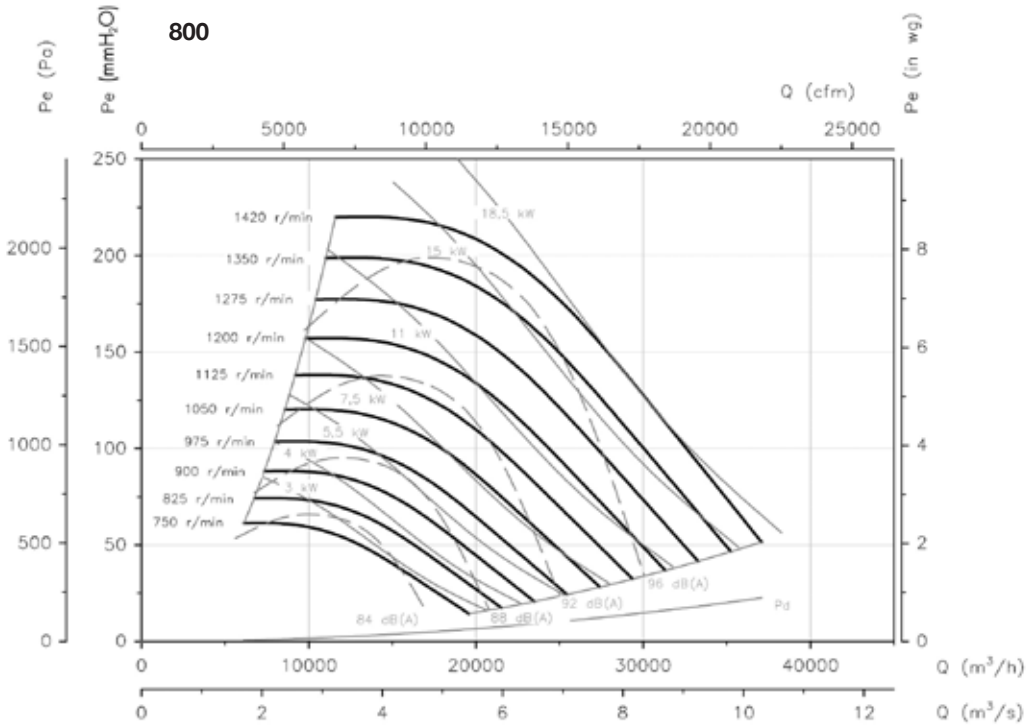

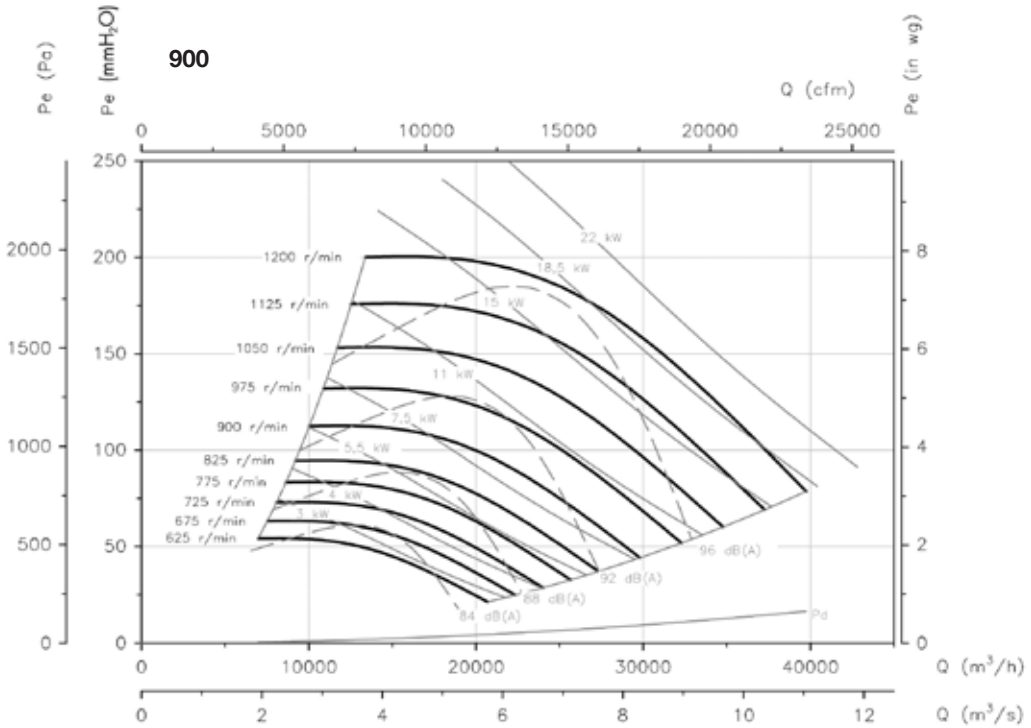

Curvas características

Q= Caudal en m³/h, m³/s y cfm. Pe= Presión estática en mm.c.a., Pa e inwg.

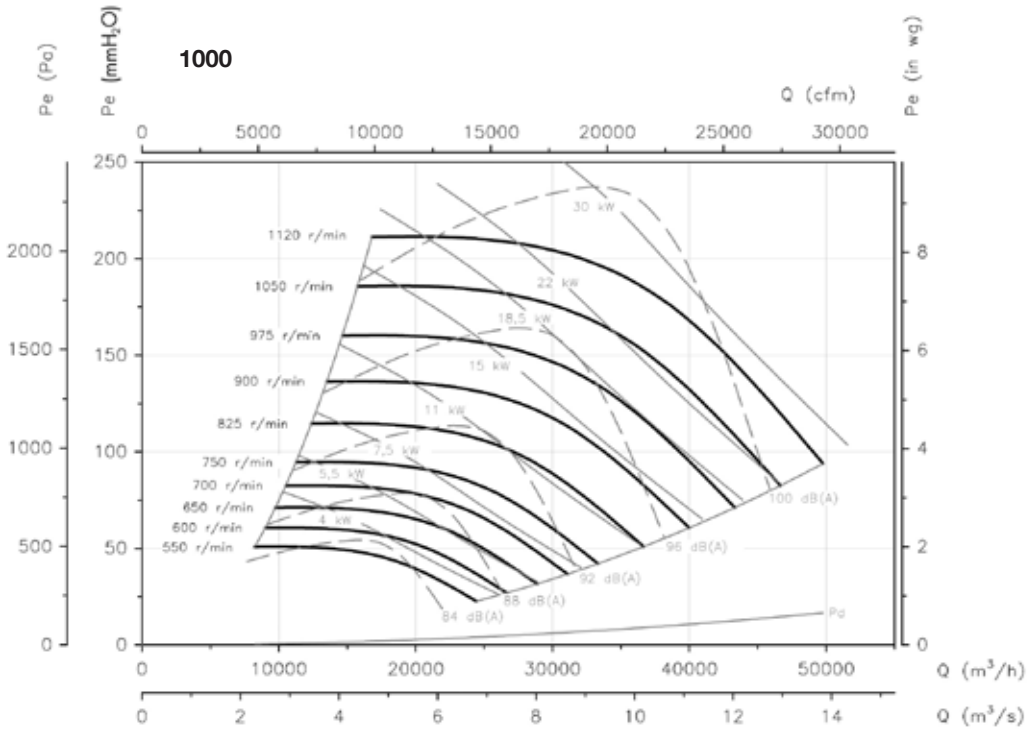

Accesorios

Ver apartado accesorios

INT IAT C2V AR RPA B BD BIC ACE/400 CABLE BOX AET CENTRAL CO RFT

CJSRX

Unidades de extracción 400 ºC/2h para trabajar en el exterior de la zona de riesgo de incendios, accionados a transmisión con turbina a reacción

Unidades de extracción 400ºC/2h, accionados a transmisión con turbina a reacción equipados con motor eléctrico, conjunto de poleas, correas y protectores normalizados sugún norma EN-294 y ISO-13852

Ventilador:
- Envolvente en chapa de acero
- Turbina con álabes a reacción en chapa de acero
- Homologación según norma EN-12101-3:2002 con certificación número 0370-CPR-1578
- Conjunto de poleas, correas y protectores normalizados sugún norma EN-294 y ISO-13852

Motor:
- Motores eficiencia IE-2, excepto potencias inferiores a 0,75 kw monofásico y 2 velocidades
- Motores clase F, con rodamientos a bolas, protección IP55
- Trifásicos 230/400V-50Hz (hasta 5,5CV) y 400/690V-50Hz (potencias superiores a 5,5CV)
- Temperatura máxima del aire a transportar: -20ºC + 150ºC

Acabado:
- Anticorrosivo en chapa de acero galvanizado

Bajo demanda:
- Bobinados especiales para diferentes tensiones

Turbina a reacción de alto rendimiento, y gran robustez

Código de pedido

CJSRX — 800 — 5,5 — F-400

- CJSRX: Unidades de extracción 400ºC/2h, accionados a transmisión con turbina a reacción
- 800: Tamaño turbina
- 5,5: Potencia motor (c.v.)
- F-400: Homologación 400ºC/2h

Características técnicas

Modelo	Velocidad (r/min)	Intensidad máxima admisible (A) 230V	400V (A)	690V	Potencia instalada (kW)	Caudal máximo (m^3/h)	Peso aprox. (Kg)
CJSRX-315-0,5	1650	1,84	1,06		0,37	2700	83
CJSRX-315-0,75	1880	2,57	1,49		0,55	3075	85
CJSRX-315-1	2095	2,78	1,60		0,75	3430	87
CJSRX-315-1,5	2375	4,20	2,40		1,10	3885	89
CJSRX-315-2	2655	5,44	3,13		1,50	4345	92
CJSRX-315-3	3000	7,77	4,47		2,20	4910	95
CJSRX-315-4	3380	10,18	5,88		3,00	5530	100
CJSRX-355-0,5	1385	1,84	1,06		0,37	3235	100
CJSRX-355-0,75	1580	2,57	1,49		0,55	3685	102
CJSRX-355-1	1765	2,78	1,60		0,75	4120	105
CJSRX-355-1,5	2010	4,20	2,40		1,10	4690	107
CJSRX-355-2	2225	5,44	3,13		1,50	5190	109
CJSRX-355-3	2530	7,77	4,47		2,20	5905	114
CJSRX-355-4	2860	10,18	5,88		3,00	6675	118
CJSRX-355-5,5	3100	13,60	7,82		4,00	7235	124
CJSRX-400-0,75	1320	2,28	1,31		0,55	4375	119
CJSRX-400-1	1465	3,10	1,79		0,75	4855	122
CJSRX-400-1,5	1665	4,03	2,32		1,10	5515	124
CJSRX-400-2	1845	5,96	3,44		1,50	6110	126
CJSRX-400-3	2100	8,36	4,83		2,20	6955	129
CJSRX-400-4	2370	10,18	5,88		3,00	7850	134
CJSRX-400-5,5	2610	13,60	7,82		4,00	8645	142

Características técnicas

Modelo	Velocidad (r/min)	Intensidad máxima admisible (A) 230V	400V (A)	690V	Potencia instalada (kW)	Caudal máximo (m^3/h)	Peso aprox. (Kg)
CJSRX-450-0,75	1095	2,28	1,31		0,55	5045	140
CJSRX-450-1	1220	3,10	1,79		0,75	5620	143
CJSRX-450-1,5	1390	4,03	2,32		1,10	6405	145
CJSRX-450-2	1540	5,96	3,44		1,50	7095	147
CJSRX-450-3	1750	8,36	4,83		2,20	8065	151
CJSRX-450-4	1980	10,18	5,88		3,00	9120	155
CJSRX-450-5,5	2180	13,60	7,82		4,00	10045	164
CJSRX-450-7,5	2420		10,50	6,09	5,50	11150	174
CJSRX-450-10	2670		14,50	8,41	7,50	12300	179
CJSRX-500-1	1005	3,10	1,79		0,75	6465	178
CJSRX-500-1,5	1140	4,03	2,32		1,10	7330	180
CJSRX-500-2	1270	5,96	3,44		1,50	8165	182
CJSRX-500-3	1445	8,36	4,83		2,20	9290	185
CJSRX-500-4	1635	10,96	6,33		3,00	10510	190
CJSRX-500-5,5	1800	14,10	8,12		4,00	11570	199
CJSRX-500-7,5	2000		10,50	6,09	5,50	12855	208
CJSRX-500-10	2220		14,50	8,41	7,50	14270	213
CJSRX-500-15	2300		20,20	11,60	11,00	14785	247
CJSRX-560-2	1035	5,96	3,44		1,50	9885	207
CJSRX-560-3	1185	8,36	4,83		2,20	11360	210
CJSRX-560-4	1340	10,96	6,33		3,00	12880	215
CJSRX-560-5,5	1475	14,10	8,12		4,00	14210	224
CJSRX-560-7,5	1640		11,60	6,72	5,50	15830	229
CJSRX-560-10	1815		14,50	8,41	7,50	17555	239
CJSRX-560-15	2065		20,20	11,60	11,00	20010	273
CJSRX-630-3	1010	8,36	4,83		2,20	12120	241
CJSRX-630-4	1140	10,96	6,33		3,00	13680	245
CJSRX-630-5,5	1255	14,10	8,12		4,00	15060	254
CJSRX-630-7,5	1395		11,60	6,72	5,50	16740	260
CJSRX-630-10	1550		14,50	8,41	7,50	18600	269
CJSRX-630-15	1760		20,20	11,60	11,00	21120	303
CJSRX-630-20	1900		27,50	15,90	15	22800	324
CJSRX-710-4	960	10,96	6,33		3,00	17065	337
CJSRX-710-5,5	1060	14,10	8,12		4,00	18845	346
CJSRX-710-7,5	1180		11,60	6,72	5,50	20980	351
CJSRX-710-10	1305		14,20	8,20	7,50	23200	361
CJSRX-710-15	1485		20,20	11,60	11,00	26400	395
CJSRX-710-20	1670		27,50	15,90	15,00	29690	416
CJSRX-710-25	1750		35,00	20,00	18,50	31110	436

Erp. Características del punto de máxima eficiencia (BEP)

Ver características del punto de máxima eficiencia (BEP) de la serie CSX

Dimensiones mm

Suministro standard
impulsión horizontal (H) RD 90

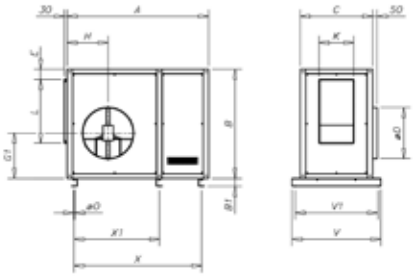

Bajo demanda
impulsión horizontal (H) LG 90

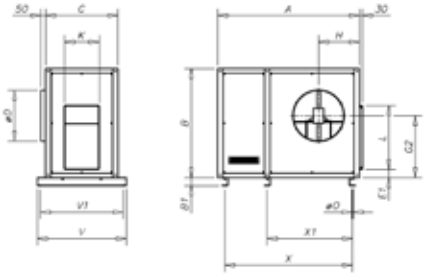

Bajo demanda
impulsión vertical (V) RD 0

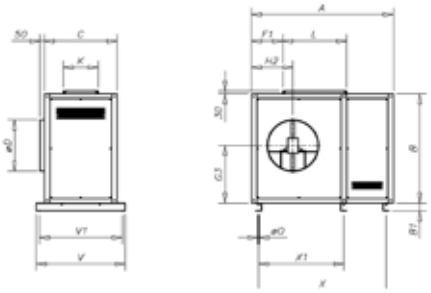

Bajo demanda
impulsión vertical (V) LG 0

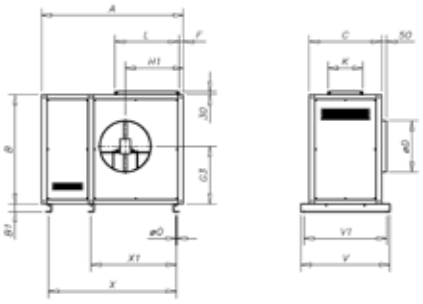

	A	B	B1	C	ØD	E	E1	F	F1	G1	G2	G3	H	H1	H2	L	K	V	X	X1	X2
CJSRX-315	1170	740	60	600	315	82	84,2	113	281	317,5	423,2	366,2	305	451,5	346,3	405	224	760	880	-	155
CJSRX-355	1265	815	60	650	365	85	86,5	112,5	302,5	347,2	470,2	398	338	496	373	454	248	810	1020	-	152
CJSRX-400	1370	900	60	680	400	82	90,2	111	331	386,2	522,2	447,2	359	543	407	508	275	840	1120	-	152
CJSRX-450	1480	990	60	716	448	82	91,2	112,8	360	422,2	577,2	491	383	598	443	570	309	876	1240	-	152
CJSRX-500	1625	1080	60	760	510	80,5	91	111,7	381,3	461,2	629,2	534,2	409	650	482	639	345	920	1340	670	152
CJSRX-560	1760	1195	60	810	580	86,8	94,2	128	426	506,2	696,2	590	462	731	540	716	384	970	1490	745	152
CJSRX-630	1880	1322	60	850	635	85,2	89,6	113,4	455,6	557,7	768,7	648,2	488	792,5	578,5	802	433	1010	820	1610	158
CJSRX-710	2180	1500	80	910	710	103	108,2	100	491	632,2	873,2	737,2	562	865	624	899	479	1070	955	1910	168

Curvas Características

Ver curvas características serie CSX

Accesorios

Ver apartado accesorios

INT IAT C2V AR RPA B BD BIC ACE/400 CABLE BOX AET CENTRAL CO RFT

KIT SOBREPRESIÓN

El sistema de presurización de escaleras, vías de escape o de confinamiento, permite controlar de forma automática el caudal y mantener una presión diferencial de 50 Pa en una sola etapa, según norma UNE EN 12101-6-2006

KIT SOBREPRESIÓN DE ESCALERAS
Para equipos trifásicos

KIT SOBREPRESIÓN DE ESCALERAS
Para equipos monofásicos

KIT SOBREPRESIÓN CON
VENTILADOR DE RESERVA

KIT SOBREPRESIÓN DE ESCALERAS

- Kit sobrepresión de escaleras, formado por un cuadro de control (BOXPRES KIT) y unidades de impulsión (CJHCH o CJBD), para la presurización de las escaleras y rutas de escape. También disponible para equipos monofásicos NEOLINEO Y CJBC.

KIT SOBREPRESIÓN CON VENTILADOR DE RESERVA

- Kit de sobrepresión con ventilador de reserva, formado por un cuadro de control (BOXPRES KIT II), que incorpora un sistema de conmutación automático para mantener la sobrepresión en caso de fallo del ventilador principal, y unidades de impulsión de aire con ventilador de reserva serie TWIN o CJHCH/DUPLEX.

BOXPRES

- **Fácil instalación**
- **Solución compacta y autónoma**
- **Mantenimiento preventivo**
- **Fácil puesta en marcha**
- **Instalación segura y funcional**

- El buen funcionamiento de los sistemas de presurización, depende no solo del buen diseño de los mismos, sino también de la buena regulación que realice el sistema, por lo que es de vital importancia contar con elementos de regulación calibrados y de gran precisión, que permitan simultanear las dos situaciones presentes en caso de incendio, de forma rápida y estable.
- El cuadro de control BOXPRES, además de cumplir con las máximas exigencias, simplifica al máximo el trabajo del instalador.

Incluye:
- Variador de frecuencia programado a 50 Pa
- Sonda de presión diferencial
- Magneto térmico
- Led de línea y fallo
- Pulsador de chequeo

BOXPRES, es un equipo con todas sus conexiones entre sí realizadas y probadas
- Listo para funcionar y desempeñar su función sobre el control de la presión de la instalación.
- Posibilidad de chequeo de la instalación para evitar fallos
- Solo se debe conectar la línea de alimentación , el ventilador de impulsión y la señal de incendio.

Los cuadros para equipos monofásicos incluyen:
- Regulador de tensión programado a 50 Pa
- Sonda de presión diferencial externa al equipo.

Código de pedido

KIT SOBREPRESIÓN — 7.100

- KIT SOBREPRESIÓN: Kit sobrepresión: Conjunto de sobrepresión para escaleras; Kit sobrepresión II: Conjunto de sobrepresión con ventilador de reserva
- 7.100: Caudal máximo

Características técnicas

Modelo	Alimentación	Salida	Unidad de impulsión	Caudal (m^3/h)	Nivel sonoro irradiado * dB(A)
KIT SOBREPRESION-1060-LED	230 Vac II	230 Vac II	NEOLINEO-200	1060	38
KIT SOBREPRESION-2300-LED	230 Vac II	230 Vac II	NEOLINEO-315	2300	47
KIT SOBREPRESION-2880-LED	230 Vac II	230 Vac II	CJBC-2828-6M 1/3	2880	61
KIT SOBREPRESION-7100-LED	230 Vac II	230 Vac III	CJHCH-45-4T-0,5	7100	55
KIT SOBREPRESION-7800-LED	230 Vac II	230 Vac III	CJBD-3333-6T-1,5	7800	55
KIT SOBREPRESION-12900-LED	230 Vac II	230 Vac III	CJHCH-56-4T-1	12900	60
KIT SOBREPRESION-17000-LED	230 Vac II	230 Vac III	CJHCH-63-4T-1,5	17000	61
KIT SOBREPRESION-7100-BOX	400 Vac III	400 Vac III	CJHCH-45-4T-0,5	7100	55
KIT SOBREPRESION-7800-BOX	400 Vac III	400 Vac III	CJBD-3333-6T-1,5	7800	55
KIT SOBREPRESION-12900-BOX	400 Vac III	400 Vac III	CJHCH-56-4T-1	12900	60
KIT SOBREPRESION-17000-BOX	400 Vac III	400 Vac III	CJHCH-63-4T-1,5	17000	61
KIT SOBREPRESION II-6240-BOX	400 Vac III	400 Vac III	TWIN-12/12-6T-1,5	6240	55
KIT SOBREPRESION II-9520-BOX	400 Vac III	400 Vac III	TWIN-15/15-6T-3	9520	54
KIT SOBREPRESION II-12900-BOX	400 Vac III	400 Vac III	CJHCH/DUPLEX-56-4T-1-H	12900	60
KIT SOBREPRESION II-17000-BOX	400 Vac III	400 Vac III	CJHCH/DUPLEX-63-4T-1,5-H	17000	61
SONDA TPDA SI-PRESIÓN c/DISPLAY					
SONDA TPDA 984M.523 P04					
SONDA TPDA 984M.523 P14 LED					
BOXPRES KIT-3A 230Vac	230 Vac II	230 Vac II			
BOXPRES KIT-10A 230Vac	230 Vac II	230 Vac II			
BOXPRES KIT-0,75KW 230Vac	230 Vac II	230 Vac III			
BOXPRES KIT-1,5KW 230Vac	230 Vac II	230 Vac III			
BOXPRES KIT-0,75KW 400Vac	400 Vac III	400 Vac III			
BOXPRES KIT-1,5KW 400Vac	400 Vac III	400 Vac III			
BOXPRES KIT-2,2KW 400Vac	400 Vac III	400 Vac III			
BOXPRES KIT II - 1,5KW 400Vac	400 Vac III	400 Vac III			
BOXPRES KIT II - 2,2KW 400Vac	400 Vac III	400 Vac III			

Dimensiones mm

CJHCH

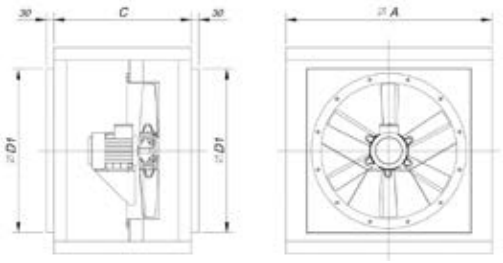

Modelo	ØA	C	ØD1
CJHCH-40/45/50	700	550	565
CJHCH-56/63	825	550	690

CJBD

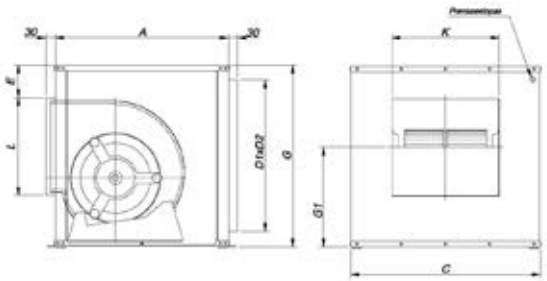

Modelo	Equiv. pulgadas	A	B	C	E	D1xD2	G1	L	K
CJBD-3333	12/12	650	650	700	92	556X606	379	358	400

Dimensiones mm

TWIN

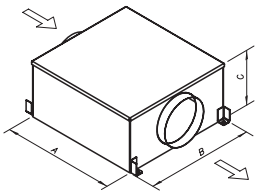

Modelo	A	B	C
TWIN-12/12	1103	1139	610
TWIN 15/15	1279	1639	698

CJHCH/DUPLEX

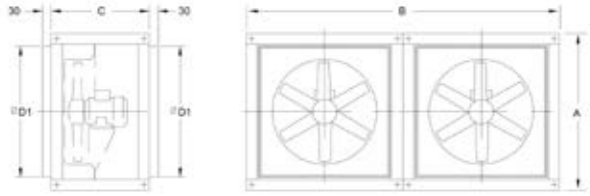

Modelo	ØA	B	C	ØD1
CJHCH/DUPLEX-56/63	825	1650	550	690

NEOLINEO

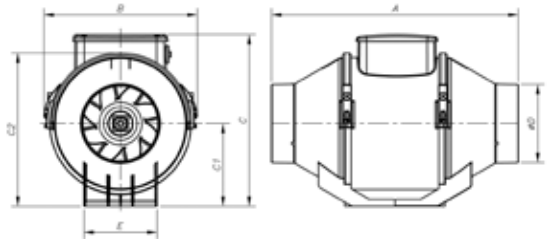

Modelo	A	B	C	C1	C2	øD	E
NEOLINEO-200	300	234,5	260,5	125,5	235	196	140
NEOLINEO-315	448	361,5	392,5	188,5	359	312	220,5

CJBC

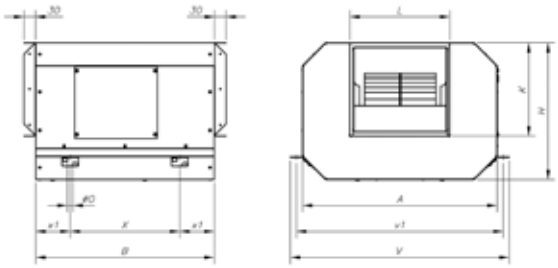

Modelo	A	B	H	K	L	øO	V	v1	X	x1
CJBC-2828-6M-1/3	696	645	460	290	320	15	755	725	445	100

BOXPRESS KIT SOBREPRESIÓN

Características técnicas y dimensiones

Modelo	Potencia kW	Alimentación (V/Hz)	Salida (V/Hz)	Intensidad salida (A)	Tamaño	Medidas (largo x ancho x fondo)
BOXPRES KIT-3A 230Vac	-	230 Vac II	230 Vac II	3	-	255 x 170 x 140 mm
BOXPRES KIT-10A 230Vac	-	230 Vac II	230 Vac II	10	-	255 x 170 x 140 mm
BOXPRES KIT-0,75kW 230Vac	0,75	230 V II / 50Hz	230 V III / 50Hz	4.3	1	270 x 270 x 170 mm
BOXPRES KIT-1,5kW 230Vac	1,5	230 V II / 50Hz	230 V III / 50Hz	7	1	270 x 270 x 170 mm
BOXPRES KIT-0,75KW 400Vac	0,75	400 V III / 50Hz	400 V III / 50Hz	2,2	1	270 x 270 x 170 mm
BOXPRES KIT-1,5KW 400Vac	1,5	400 V III / 50Hz	400 V III / 50Hz	4,1	1	270 x 270 x 170 mm
BOXPRES KIT-2,2KW 400Vac	2,2	400 V III / 50Hz	400 V III / 50Hz	5,8	2	360 x 360 x 205 mm

BOXPRES KIT-3A / KIT-10A

Conexión alimentación y motor

Regulador

Sonda

Conexión de presión

Prensaestopas de entrada cable a equipo Tamaño 1

M 20 x 1,5mm
Conexión Alimentación y motor

M 12 x 1,5mm
Conexión Señal Incendio

Conexión de presión

Prensaestopas de entrada cable a equipo Tamaño 2

M 20 x 1,5mm
Conexión Alimentación y motor

M 12 x 1,5mm
Conexión Señal Incendio

Conexión de presión

BOXPRESS KIT SOBREPRESIÓN II

Para equipos con ventilador de reserva.

Características técnicas y dimensiones

Modelo		Potencia kW	Alimentación (V/Hz)	Salida (V/Hz)	Intensidad salida (A)	Tamaño	Medidas (largo x ancho x fondo)
BOXPRES KIT II - 1,5KW	400Vac	1,5	400 V III / 50Hz	400 V III / 50Hz	4,1	1	270 x 270 x 170 mm
BOXPRES KIT II - 2,2KW	400Vac	2,2	400 V III / 50Hz	400 V III / 50Hz	5,4	2	360 x 360 x 205 mm

* Los dos motores nunca funcionan simultáneamente

Prensaestopas de entrada cable a equipo
Tamaño 1

Prensaestopas de entrada cable a equipo
Tamaño 2

Ejemplo de aplicación

Método de control de humo por Sobrepresión, este sistema consiste en la presurización mediante inyección de aire en habitáculos que son utilizados como vías de escape de personas en caso de incendio, tales como cajas de escalera, pasillos, corredores, elevadores, etc. Sobre todo en edificios de altura con gran ocupación. Este método está basado en el control del humo mediante la velocidad del aire y la barrera artificial que crea la sobre presión del aire sobre el humo, para que este no pueda entrar en las vías de escape.

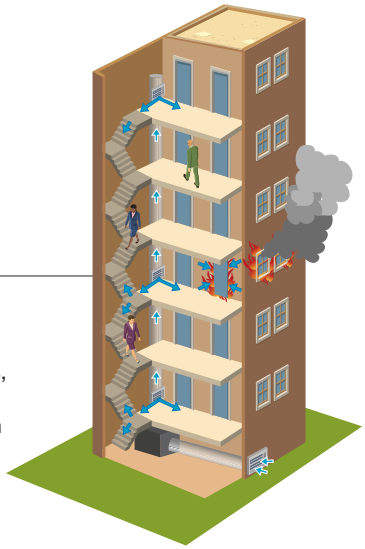

BR

Ventiladores centrífugos de alto rendimiento tipo PLUG FAN, para uso sin carcasa

Ventilador:
- Estructura en chapa de acero
- Turbina con álabes a reacción, en chapa de acero de gran robustez

Motor:
- Motores eficiencia IE-2, excepto potencias inferiores a 0,75 kw monofásico y 2 velocidades
- Motores clase F, con rodamientos a bolas, protección IP55
- Trifásicos 230/400V-50Hz (hasta 5,5CV) y 400/690V-50Hz (potencias superiores a 5,5CV)
- Temperatura máxima del aire a transportar: -20ºC + 60ºC

Acabado:
- Anticorrosivo en resina de poliester, polimerizada a 190ºC, previo desengrase alcalino y pretratamiento libre de fosfatos.

Bajo demanda:
- Bobinados especiales para diferentes tensiones

Código de pedido

BR — 2056 — 6T

- BR: Ventiladores centrífugos de alto rendimiento tipo PLUG FAN, para uso sin carcasa
- Tamaño turbina
- Número de polos motor
  4=1400 r/min 50 Hz
  6=900 r/min 50 Hz
  8=750 r/min 50 Hz
  12=500 r/min 50 Hz
- T=Trifásico
  M=Monofásico

Características técnicas

Modelo	Velocidad (r/min)	Intensidad máxima admisible (A) 230V	400V	690V	Potencia instalada (kW)	Caudal máximo (m^3/h)	Peso aprox. (Kg)
BR-1240-6T	900	2,99	1,73		0,55	3850	39
BR-1850-4T	1430	5,96	3,44		1,50	8550	37
BR-1850-6T	900	2,99	1,73		0,55	5650	36
BR-2056-4T	1445	8,36	4,83		2,20	13700	49
BR-2056-6T	945	3,90	2,20		0,75	9300	44
BR-2263-4T	1440		11,60	6,72	5,50	23600	118
BR-2263-6T	945	4,88	2,82		1,10	11100	53
BR-2071-4T	1460		20,20	11,60	11,00	34500	204
BR-2071-6T-3	955	9,30	5,30		2,20	16650	79
BR-2071-6T-5,5	960	16,50	9,46		4,00	20850	170
BR-2880-6T	960	16,50	9,46		4,00	25150	168

Erp. Características del punto de máxima eficiencia (BEP)

MC	Categoría de medición	**ηe[%]**	Eficiencia
EC	Categoría de eficiencia	**N**	Grado de eficiencia
	S Estática	**[kW]**	Potencia eléctrica
	T Total	**[m^3/h]**	Caudal
VSD	Variador de velocidad	**[mmH_2O]**	Presión estática o total (Según EC)
SR	Relación específica	**[RPM]**	Velocidad

Modelo	MC	EC	VSD	SR	ηe[%]	N	(kW)	(m^3/h)	(mmH_2O)	(RPM)
BR-1240-4T	C	S	NO	1,00	49,6%	62,2	0,634	3994	28,89	1439
BR-1240-6T	C	S	NO	1,00	44,5%	62,3	0,203	2636	12,58	975
BR-1850-4T	C	S	NO	1,01	55,6%	64,7	1,387	5311	53,29	1446
BR-1850-6T	C	S	NO	1,00	48,4%	62,5	0,458	3506	23,21	944
BR-2056-4T	C	S	NO	1,01	56,2%	63,1	2,358	10049	48,37	1450
BR-2056-6T	C	S	NO	1,00	50,8%	62,9	0,692	7300	17,65	962
BR-2263-4T	C	S	NO	1,01	58,9%	62,5	4,546	10554	93,08	1456
BR-2263-6T	C	S	NO	1,00	56,9%	65,6	1,510	7467	42,27	941
BR-2071-4T	C	S	NO	1,01	62,6%	63,3	8,033	17360	106,36	1474
BR-2071-6T-3	C	S	NO	1,01	57,3%	63,4	2,637	11095	49,97	956
BR-2071-6T-5,5	C	S	NO	1,01	57,7%	62,8	3,281	13428	51,77	972
BR-2880-6T	C	S	NO	1,01	58,2%	62,7	3,765	15923	50,52	968

Dimensiones mm

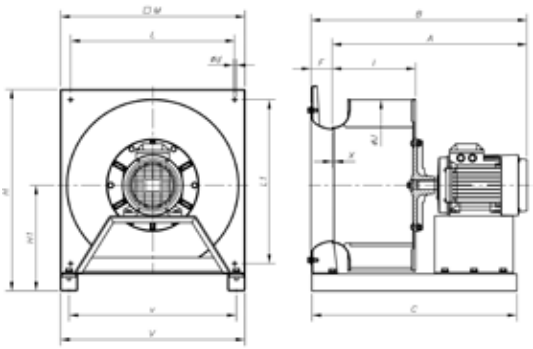

Modelo	A	B	C	ød	F	H	H1	I	øJ	L	L1	M	V	v	X
BR-1240-6T	453,5	560	568	9	106,5	555,5	310	195,5	400	440	450	500	500	450	2
BR-1850-4T	579	641	600	9	62	590	310	243,5	500	480	480	540	540	490	3
BR-1850-6T	533,5	595,5	600	9	62	590	310	243,5	500	480	480	540	540	490	3
BR-2056-4T	590	665	660	9	75	700	372	264	560	540	590	600	600	550	3,5
BR-2056-6T	554,5	629,5	660	9	75	700	372	264	560	540	590	600	600	550	3,5
BR-2263-4T	712	875	883	9	163	809,5	429,5	297	635	700	700	760	760	710	9
BR-2263-6T	633	710,5	740	9	77	735	387	300	630	610	625	670	670	620	6
BR-2071-4T	886	1076	995	9	190	890	470	295	710	780	780	840	840	790	3,5
BR-2071-6T-3	734	824	800	9	90	815	424,5	333,5	710	690	705	750	750	700	1,5
BR-2071-6T-5,5	754,5	948	935	9	193	890	470	329	710	780	780	840	840	790	0,5
BR-2880-6T	820,5	924	900	9	103	890	470	384	800	780	780	840	840	790	6,5

Curvas características

Q= Caudal en m³/h, m³/s y cfm Pe= Presión estática en mm.c.a., Pa e inwg

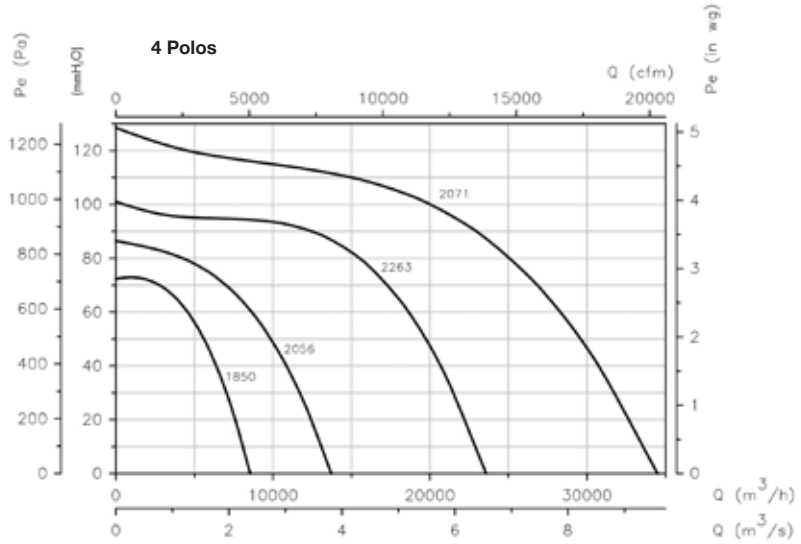

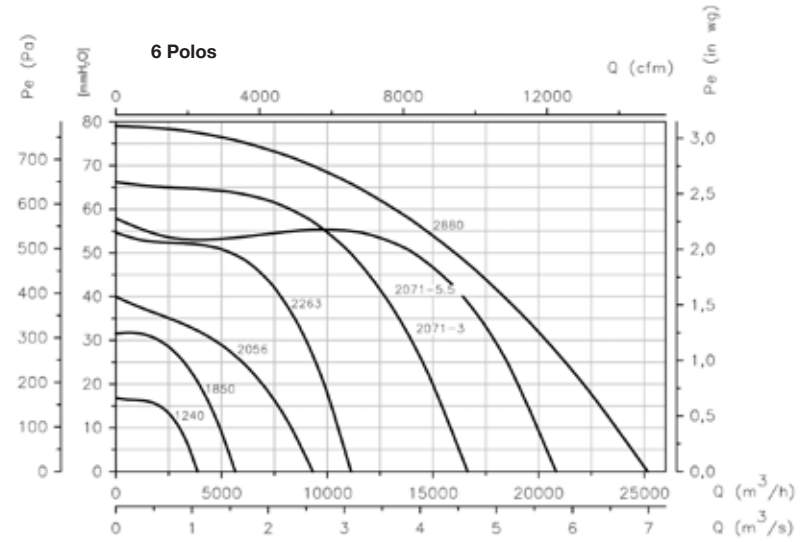

Accesorios

Ver apartado accesorios.

INT

C2V

RM

AR

RFT

AET

CJBR

Unidades de ventilación aisladas acústicamente con panel tipo sándwich, con sentido lineal del aire entre aspiración e impulsión

Ventilador:
- Estructura en chapa de acero galvanizado, con aislamiento térmico y acústico
- Turbina con álabes a reacción, en chapa de acero galvanizado
- Posibilidad de montar la boca de impulsión en cualquier lateral de la caja, durante la instalación

Aislamiento acústico de alta eficacia

Motor:
- Motores eficiencia IE-2, excepto potencias inferiores a 0,75 kw monofásico
- Motores clase F, con rodamientos a bolas, protección IP55.
- Trifásicos 230/400V-50Hz (hasta 5,5CV) y 400/690V-50Hz (potencias superiores a 5,5CV)
- Temperatura máxima del aire a transportar: -20ºC + 60ºC

Acabado:
- Anticorrosivo en chapa de acero galvanizado

Bajo demanda:
- Con impulsión circular, mediante el accesorio TAC
- Con motores de 2 velocidades

Código de pedido

CJBR — 2063 — 4T

- CJBR: Unidades de ventilación aisladas acústicamente con panel tipo sándwich
- Tamaño turbina
- Número de polos motor
  4=1400 r/min 50 Hz
  6=900 r/min 50 Hz
- T=Trifásico

Características técnicas

Modelo	Velocidad (r/min)	Intensidad máxima admisible (A) 230V	400V	690V	Potencia instalada (kW)	Caudal máximo (m³/h)	Nivel presión sonora dB(A)	Peso aprox. (Kg)
CJBR-1240-4T	1410	3,10	1,79		0,75	4250	62	79
CJBR-1850-4T	1430	5,96	3,44		1,50	6700	70	82
CJBR-2056-4T	1445	8,36	4,83		2,20	9500	72	129
CJBR-2056-6T	945	3,90	2,20		0,75	6500	62	123
CJBR-2263-4T	1440		11,60	6,72	5,50	17400	74	179
CJBR-2263-6T	945	4,88	2,82		1,10	9000	64	135
CJBR-2071-4T	1460		20,20	11,60	11,00	25000	83	220
CJBR-2071-6T-3	955	9,30	5,30		2,20	12500	68	149
CJBR-2071-6T-5,5	960	16,50	9,46		4,00	16000	70	196
CJBR-2880-6T	960	16,50	9,46		4,00	17100	71	194

Erp. Características del punto de máxima eficiencia (BEP)

Ver características del punto de máxima eficiencia (BEP) de la serie BR

Características acústicas

Los valores indicados se determinan mediante medidas de potencia sonora en dB(A) obtenidas en campo libre a una distancia equivalente a dos veces la envergadura del ventilador más el diámetro de la turbina, con un mínimo de 1,5m.

Espectro de potencia sonora Lw(A) en dB(A) por banda de frecuencia en Hz

Modelo	63	125	250	500	1000	2000	4000	8000
CJBR-1240-4	47	61	67	70	70	71	61	50
CJBR-1850-4	66	72	77	78	81	80	73	68
CJBR-2056-4	67	73	79	79	83	83	75	68
CJBR-2056-6	57	63	69	69	73	73	65	58
CJBR-2263-4	74	79	85	87	85	82	75	67

Modelo	63	125	250	500	1000	2000	4000	8000
CJBR-2263-6	61	67	72	73	77	76	69	62
CJBR-2071-4	80	81	89	92	95	96	92	78
CJBR-2071-6-3	65	71	76	77	81	80	73	66
CJBR-2071-6-5,5	66	65	80	79	83	83	72	61
CJBR-2880-6	68	74	79	80	84	83	76	69

Dimensiones mm

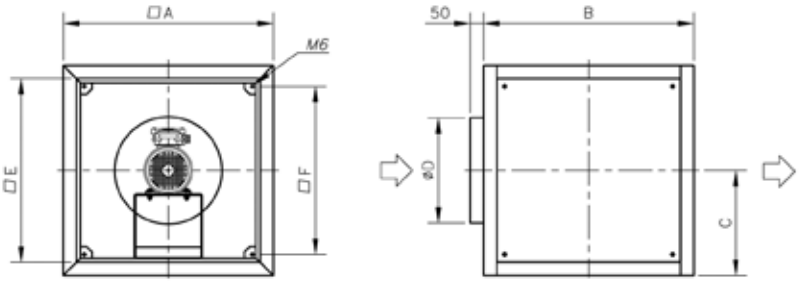

Modelo	A	B	C	D	E	F
CJBR-1240-6T	800	800	400	400	700	640
CJBR-1850-4T	800	800	400	400	700	640
CJBR-1850-6T	800	800	400	400	700	640
CJBR-2056-4T	925	925	462,5	450	825	765
CJBR-2056-6T	925	925	462,5	450	825	765
CJBR-2263-4T	1000	1000	500	630	900	840
CJBR-2263-6T	925	925	462,5	560	825	765
CJBR-2071-4T	1060	1060	530	710	960	900
CJBR-2071-6T-3	1000	1000	500	630	900	840
CJBR-2071-6T-5'5	1060	1060	530	710	960	900
CJBR-2880-6T	1060	1060	530	710	960	900

Curvas características

Q= Caudal en m³/h, m³/s y cfm

Pe= Presión estática en mm.c.a., Pa e inwg

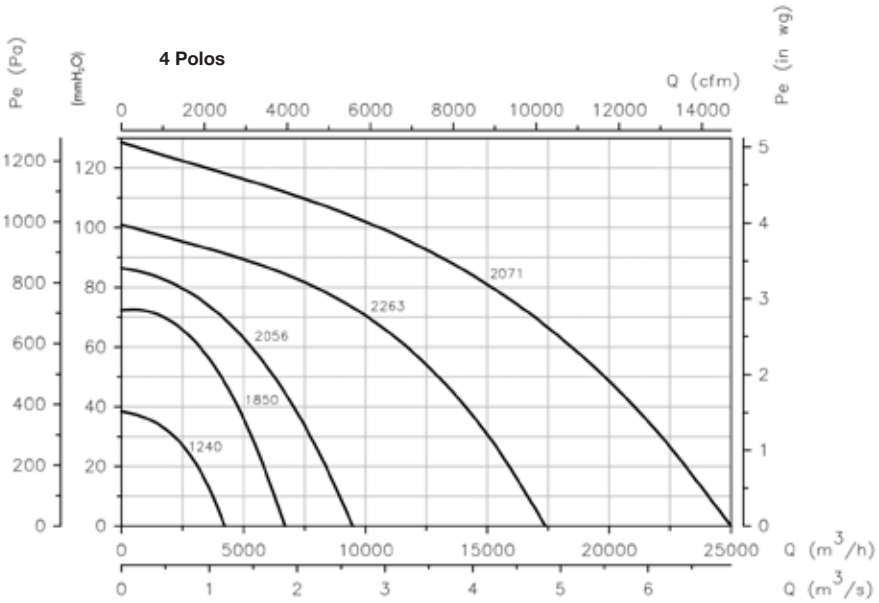

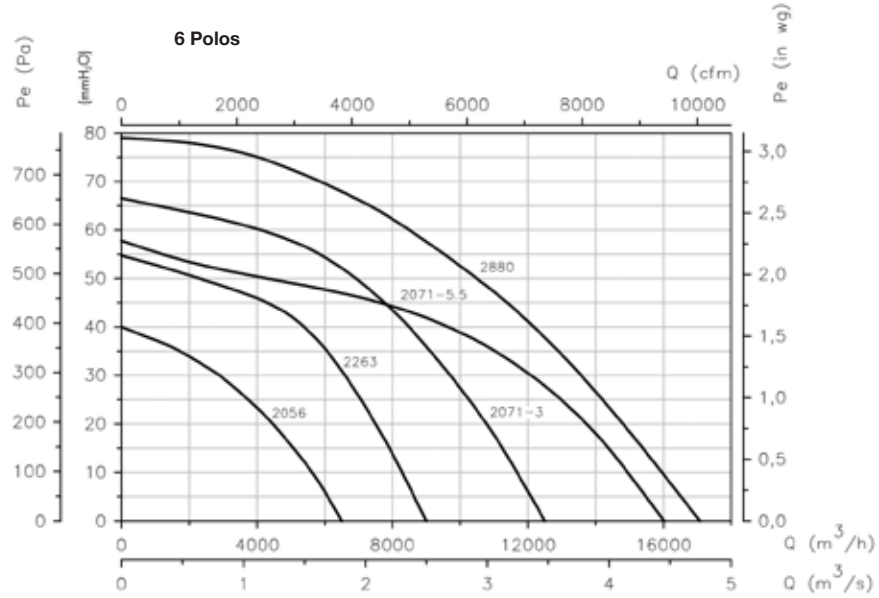

Accesorios

Ver apartado accesorios.

CJEC

Facilidad de desmontaje conjunto motor-turbina

Unidades de extracción 400ºC/2h con puerta de gran dimensión para poder realizar el mantenimiento con gran facilidad

Unidades de extracción con puerta de gran dimensión para poder realizar el mantenimiento con gran facilidad.

Ventilador:
- Estructura en chapa de acero galvanizado
- Turbina con álabes a reacción, en chapa de acero galvanizado
- Homologación según norma EN-12101-3-2002, con certificación Nº: 0370-CPD-0382
- Posibilidad de montar la boca de impulsión en cualquier lateral de la caja, durante la instalación

Motor:
- Motores clase F, con rodamientos a bolas, protección IP55 de 2 velocidades
- Trifásicos 400V-50Hz DHALANDER
- Temperatura máxima del aire a transportar: -20ºC + 120ºC

Acabado:
- Anticorrosivo en chapa de acero galvanizado

Bajo demanda:
- Con motores de 1 velocidad

Código de pedido

CJEC — 280 — 4M

- CJEC: Unidades de extracción con puerta de gran dimensión para poder realizar el mantenimiento con gran facilidad
- 280: Tamaño turbina
- 4M: Número de polos motor
  - 2=2900 r/min 50 Hz
  - 4=1400 r/min 50 Hz
  - 6=900 r/min 50 Hz
  - 8=750 r/min 50 Hz
  - 12=500 r/min 50 Hz
- M: M= Monofásico, T=Trifásico

Características técnicas

Modelo	Velocidad (r/min)	Intensidad máxima admisible (A) 230V	400V	Potencia instalada (kW)	Caudal máximo (m^3/h)	Nivel sonoro dB(A) Aspiración	Descarga	Peso aprox. (Kg)
CJEC-280-4/8T	1380 / 720		0,60 / 0,70	0,18 / 0,04	1370 / 685	55 / 40	60 / 45	61
CJEC-280-4M	1380	0,65		0,25	1370	55	60	61
CJEC-315-4/8T	1440 / 700		1,05 / 0,50	0,37 / 0,11	1650 / 825	59 / 44	63 / 48	63
CJEC-315-4M	1380	0,95		0,25	1650	59	63	63
CJEC-355-4/8T	1440 / 700		1,05 / 0,50	0,37 / 0,11	3000 / 1500	61 / 46	66 / 51	75
CJEC-355-4M	1380	1,35		0,25	3000	61	66	75
CJEC-400-4/8T	1450 / 720		1,70 / 0,80	0,55 / 0,19	4000 / 2000	65 / 50	69 / 54	79
CJEC-400-4M	1380	3,30		0,55	4000	65	69	79
CJEC-450-4/8T	1430 / 710		2,00 / 0,90	0,75 / 0,20	5500 / 2750	68 / 53	72 / 57	89
CJEC-450-4M	1380	4,40		0,75	5500	68	72	89
CJEC-500-4/8T	1420 / 700		3,50 / 1,50	1,50 / 0,37	7600 / 3800	70 / 55	75 / 60	110
CJEC-560-6/12T	940 / 460		3,50 / 1,20	1,30 / 0,20	9500 / 4750	77 / 62	82 / 67	129

Erp. Características del punto de máxima eficiencia (BEP)

MC	Categoría de medición	**ηe[%]**	Eficiencia
EC	Categoría de eficiencia	**N**	Grado de eficiencia
	S Estática	**[kW]**	Potencia eléctrica
	T Total	**[m^3/h]**	Caudal
VSD	Variador de velocidad	**[mmH_2O]**	Presión estática o total (Según EC)
SR	Relación específica	**[RPM]**	Velocidad

Modelo	MC	EC	VSD	SR	ηe[%]	N	(kW)	(m^3/h)	(mmH_2O)	(RPM)
CJEC-280-4/8T	-	-	-	-	-	-	0,114	858	18,92	1460
CJEC-280-4M	-	-	-	-	-	-	0,097	836	17,95	1422
CJEC-315-4/8T	C	S	NO	1,00	49,2%	67,9	0,167	1241	24,28	1474
CJEC-315-4M	C	S	NO	1,00	41,5%	59,9	0,177	1197	22,58	1421
CJEC-355-4/8T	C	S	NO	1,00	51,6%	67,8	0,292	1765	31,32	1469
CJEC-355-4M	C	S	NO	1,00	43,6%	59,6	0,299	1683	28,45	1400
CJEC-400-4/8T	C	S	NO	1,00	48,5%	61,1	0,630	3391	33,11	1463
CJEC-400-4M	C	S	NO	1,00	46,6%	59,3	0,608	3305	31,45	1426
CJEC-450-4/8T	C	S	NO	1,00	49,8%	60,2	1,028	4749	39,64	1432
CJEC-450-4M	C	S	NO	1,00	49,5%	60,0	0,994	4684	38,56	1412
CJEC-500-4/8T	C	S	NO	1,01	50,4%	58,9	1,545	4846	59,02	1447
CJEC-560-6/12T	C	S	NO	1,00	51,2%	64,4	0,549	4670	22,08	1009

Datos del Plug Fan interno

Características acústicas

Los valores indicados, se determinan mediante medidas de nivel de presión y potencia sonora en dB(A) obtenidas en campo libre a una distancia equivalente a dos veces la envergadura del ventilador más el diámetro de la turbina, con un mínimo de 1,5 mts.

Espectro de potencia sonora Lw(A) en dB(A) por banda de frecuencia en Hz

Valores tomados a la aspiración con caudal máximo.									Valores tomados a la descarga con caudal máximo.								
Modelo	**63**	**125**	**250**	**500**	**1000**	**2000**	**4000**	**8000**	**Modelo**	**63**	**125**	**250**	**500**	**1000**	**2000**	**4000**	**8000**
280-4	42	47	62	59	60	58	53	45	280-4	42	45	65	66	65	65	58	49
280-8	27	32	47	44	45	43	38	30	280-8	27	30	50	51	50	50	43	34
315-4	53	62	64	64	64	62	54	42	315-4	45	59	67	69	68	68	60	53
315-8	38	47	49	49	49	47	39	27	315-8	30	44	52	54	53	53	45	38
355-4	52	62	68	63	64	66	62	53	355-4	48	67	68	71	72	71	64	55
355-8	37	47	53	48	49	51	47	38	355-8	33	52	53	56	57	56	49	40
400-4	60	69	72	65	68	69	65	56	400-4	52	70	73	73	75	74	70	59
400-8	45	54	57	50	53	54	50	41	400-8	37	55	58	58	60	59	55	44
450-4	56	65	71	76	72	71	65	57	450-4	56	69	75	77	79	76	71	61
450-8	56	69	75	77	79	76	71	61	450-8	41	54	60	62	64	61	56	46
500-4	57	62	73	76	76	75	69	60	500-4	58	67	78	79	83	80	74	63
500-8	42	47	58	61	61	60	54	45	500-8	43	52	63	64	68	65	59	48
560-6	69	78	80	81	82	82	79	57	560-6	65	79	85	86	90	86	81	72
560-12	54	63	65	66	67	67	64	57	560-12	50	64	70	71	75	71	66	57

Dimensiones mm

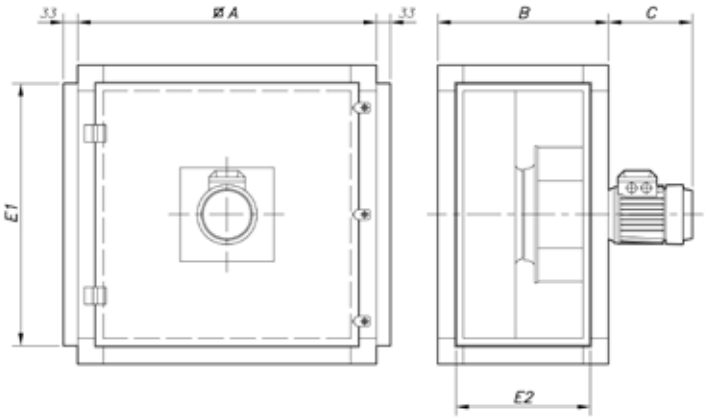

Modelo	ØA	B	C	E1	E2
CJEC-280	700	400	200	618	318
CJEC-315	700	400	200	618	318
CJEC-355	800	505	200	718	423
CJEC-400	800	505	225	718	423
CJEC-450	900	550	225	818	468
CJEC-500	900	550	260	818	468
CJEC-560	1000	700	290	918	618

Curvas características

Q= Caudal en m³/h, m³/s y cfm Pe= Presión estática en mm.c.a., Pa e inwg

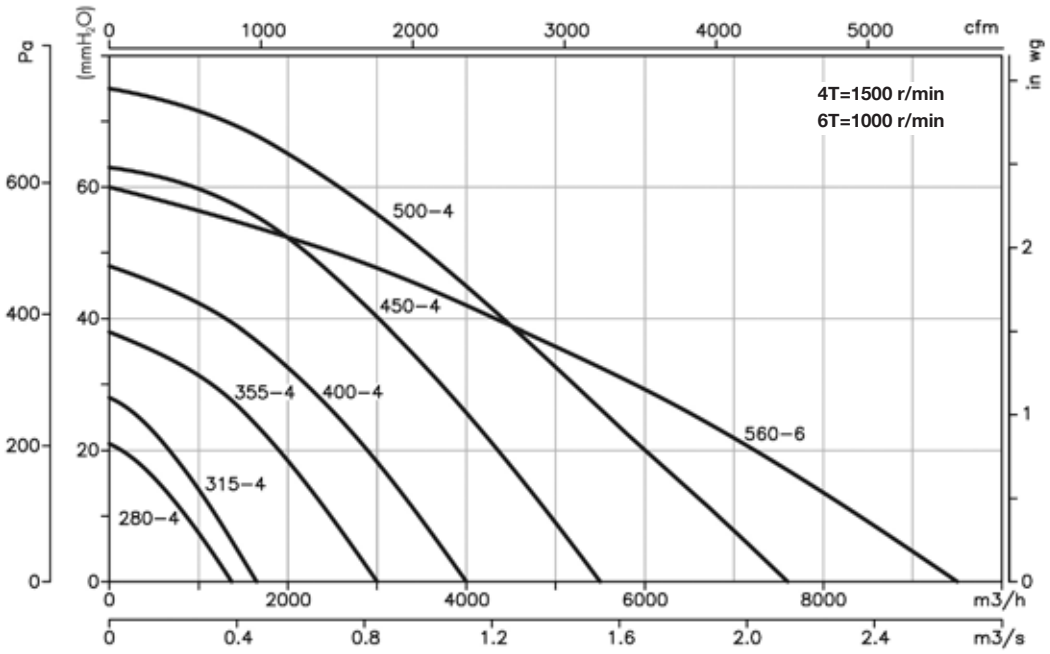

Curvas características

Q= Caudal en m³/h, m³/s y cfm Pe= Presión estática en mm.c.a., Pa e inwg

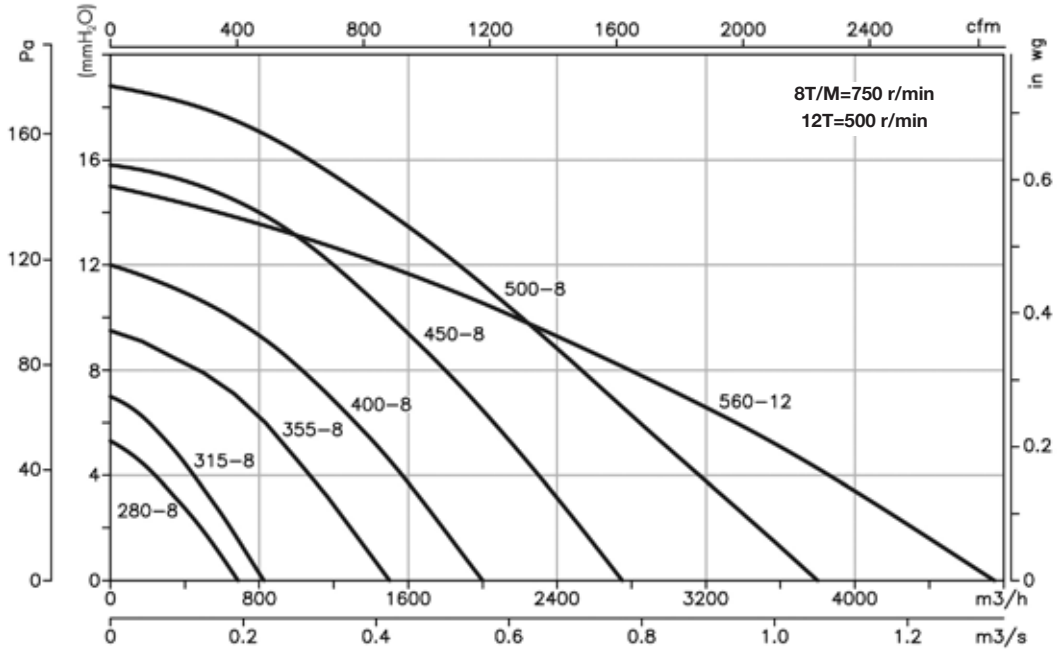

Instalaciones CJEC

Posibilidad de instalación de la serie CJEC cambiando la colocación de los paneles de aspiración e impulsión.

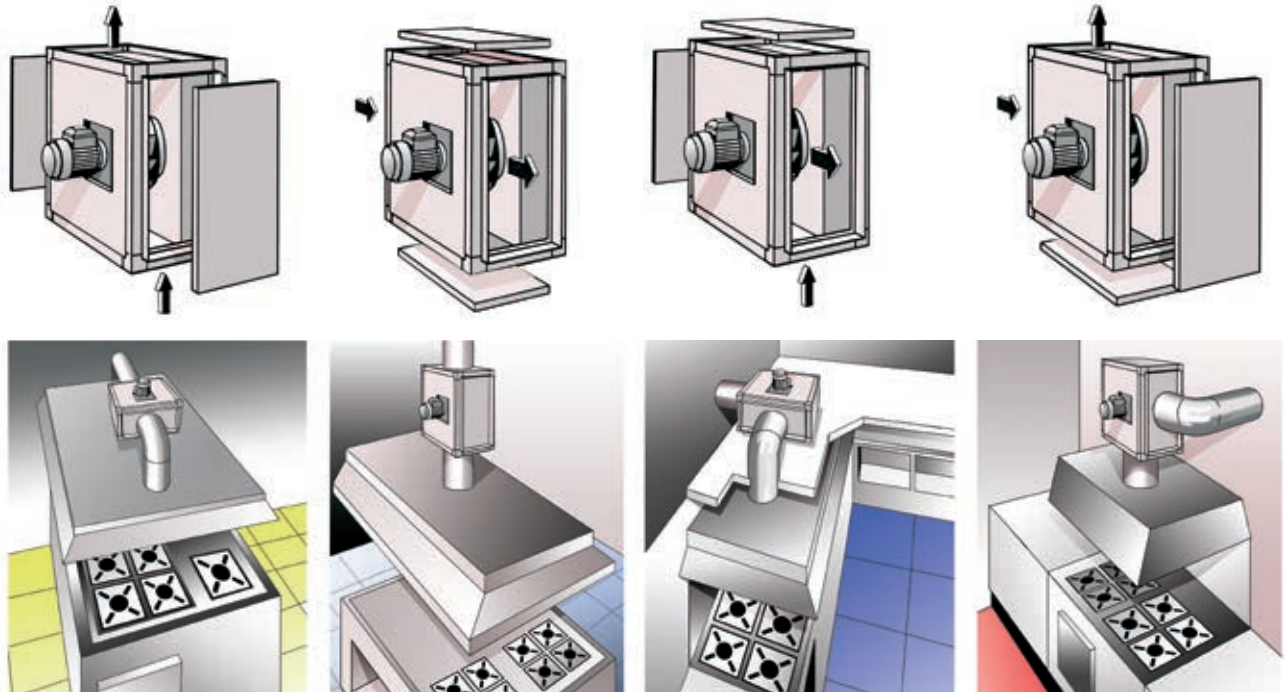

Accesorios

Ver apartado accesorios

INT CABLE BOX C2V AET AR CENTRAL CO RFT

CB

Versión modelo CB-2240

Ventiladores centrífugos de simple aspiración con turbina multipala

Ventilador:
- Envolvente en chapa de acero
- Turbina con álabes hacia delante, en chapa de acero galvanizado

Motor:
- Motores eficiencia IE-2, excepto potencias inferiores a 0,75 kw monofásico y 2 velocidades
- Motores clase F, con rodamientos a bolas, protección IP55, excepto modelos monofásicos protección IP54
- Monofásicos 230V-50Hz , y trifásicos 230/400V-50Hz
- Temperatura máxima del aire a transportar: -20ºC + 120ºC

Acabado:
- Anticorrosivo en resina de poliester, polimerizada a 190ºC , previo desengrase alcalino y pretratamiento libre de fosfatos

Bajo demanda:
- Bobinados especiales para diferentes tensiones

Código de pedido

CB — 1733 — 4T — 1,5

- CB: Ventiladores centrífugos de simple aspiración con turbina multipala
- 1733: Tamaño turbina
- 4T: Número de polos motor 4=1400 r/min 50 Hz 6=900 r/min 50 Hz; T=Trifásico M=Monofásico
- 1,5: Potencia motor (CV)

Características técnicas

Modelo	Velocidad (r/min)	Intensidad máxima admisible (A) 230V	400V	Potencia instalada (kW)	Caudal máximo (m^3/h)	Nivel sonoro dB(A)	Peso aprox. (Kg)
CB-820-4T	1350	1,66	0,96	0,25	1875	64	12,2
CB-820-4M	1370	2,00		0,25	1875	64	12,2
CB-1428-4T	1410	3,10	1,79	0,75	2800	69	17,6
CB-1428-4M	1410	5,05		0,75	2800	69	17,6
CB-1428-6T	860	1,77	1,02	0,25	2000	65	16,2
CB-1428-6M	900	2,07		0,25	2000	65	16,2
CB-1733-4T-1,5	1400	4,03	2,32	1,10	3200	74	25,0
CB-1733-4T-2	1430	5,96	3,44	1,50	4000	75	25,0
CB-1733-6T	945	3,90	2,20	0,75	3400	68	23,2
CB-1733-6M	900	4,97		0,75	3400	68	23,2
CB-2240-6T	955	9,30	5,30	2,20	7000	74	68,0

Erp. Características del punto de máxima eficiencia (BEP)

MC	Categoría de medición	**ηe[%]**	Eficiencia
EC	Categoría de eficiencia	**N**	Grado de eficiencia
	S Estática	**[kW]**	Potencia eléctrica
	T Total	**[m^3/h]**	Caudal
VSD	Variador de velocidad	**[mmH_2O]**	Presión estática o total (Según EC)
SR	Relación específica	**[RPM]**	Velocidad

Modelo	MC	EC	VSD	SR	ηe[%]	N	(kW)	(m^3/h)	(mmH_2O)	(RPM)
CB-820-4T	A	S	NO	1,00	28,7%	39,1	0,227	791	30,28	1418
CB-1428-4T	A	S	NO	1,01	44,2%	52,4	0,514	1340	62,25	1451
CB-1428-4M	A	S	NO	1,01	31,6%	38,7	0,765	1503	59,02	1438
CB-1428-6T	A	S	NO	1,00	34,5%	45,9	0,160	1086	18,68	962
CB-1428-6M	A	S	NO	1,00	28,1%	38,6	0,219	1312	17,22	950
CB-1733-4T-1,5	A	S	NO	1,01	47,2%	53,1	1,147	2664	74,52	1414
CB-1733-4T-2	A	S	NO	1,01	41,8%	47,2	1,413	2880	75,31	1445
CB-1733-6T	A	S	NO	1,00	37,4%	46,0	0,428	1834	32,01	976
CB-2240-6T	A	S	NO	1,00	41,4%	48,0	0,903	2857	48,05	985

Características acústicas

Espectro de potencia sonora Lw(A) en dB(A) por banda de frecuencia en Hz

Modelo	63	125	250	500	1000	2000	4000	8000
820-4T	39	49	60	67	71	68	66	59
1428-4	44	54	65	72	76	73	71	64
1428-6	40	50	61	68	72	69	67	60
1733-4-1,5	49	59	70	77	81	78	76	69

Modelo	63	125	250	500	1000	2000	4000	8000
1733-4-2	50	60	71	78	82	79	77	70
1733-6	43	53	64	71	75	72	70	63
2240-6	52	61	72	79	83	81	79	72

Dimensiones mm

CB-820...1733

Boca de aspiración

Boca de impulsión

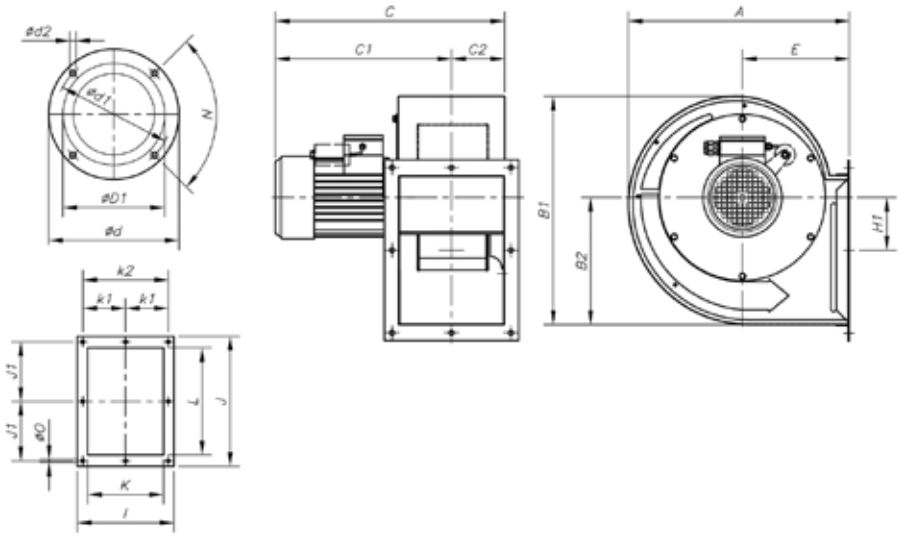

Modelo	A	B1	B2	C	C1	C2	øD1*	ød1	ød2	E	H1	I	J	J1	K	k1	k2	L	N	øO
CB-820	321	374	222	339	268	71	200	230	M6	138	135,5	184	213	94,5	130	-	160	160	4x90º	9
CB-1428	428	442	246	444	341	103	250	294	M6	207	102	260	350	160	202	115	230	286	6x60º	9
CB-1733	497	522	291	520	397	123	315	355	M6	236	120,5	315	415	186	240	140	280	339	6x60º	9

** Diámetro nominal tubería recomendada*

CB-2240

Boca de aspiración

Boca de impulsión

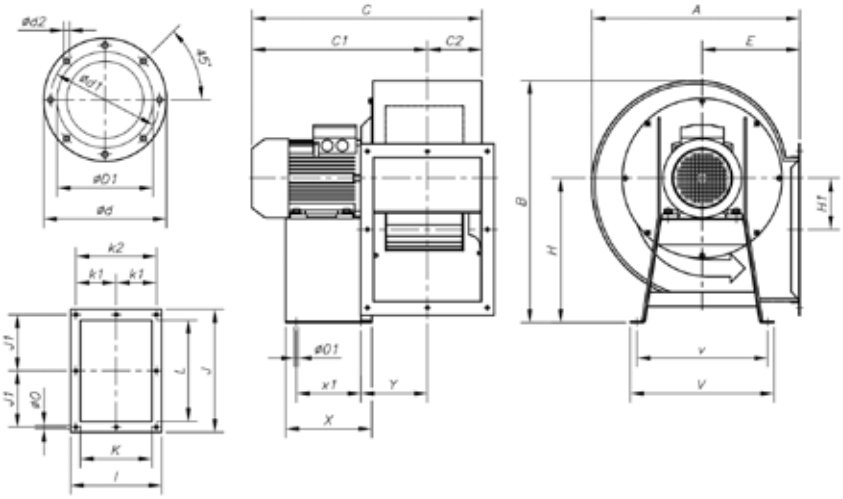

Modelo	A	B	C	C1	C2	øD1*	ød	ød1	ød2	E	H	H1	I	J	J1	K	k1	k2	L	øO	øO1	V	v	X	x1	Y
CB-2240	580	674	642	490	152	355	-	410	M6	272	402	143	372	478	218	300	167	334	400	9	13	400	365	240	180	185

** Diámetro nominal tubería recomendada*

Curvas características

Q= Caudal en m³/h, m³/s y cfm Pe= Presión estática en mm.c.a., Pa e inwg

4T/4M=1500 r/min

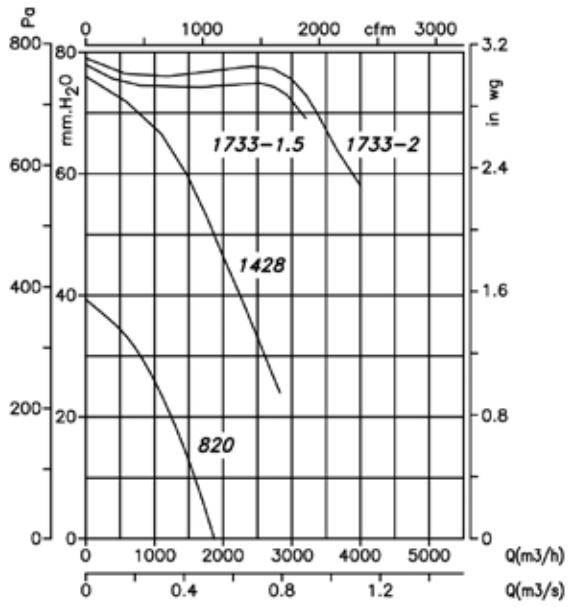

6T/6M=1000 r/min

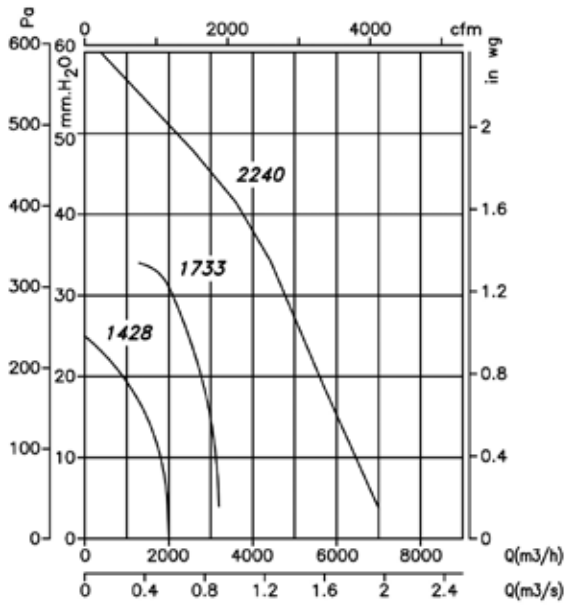

Orientaciones

Suministro standard LG 270

Accesorios

Ver apartado accesorios.

CPV

Ventiladores centrífugos anticorrosivos de simple aspiración fabricados en polipropileno

exento ErP

Ventilador:
- Envolvente en polipropileno
- Turbina con álabes hacia delante, en polipropileno

Estético y moderno diseño

Motor:
- Motores eficiencia IE-2, excepto potencias inferiores a 0,75 kw monofásico y 2 velocidades
- Motores clase F, con rodamientos a bolas, protección IP55
- Trifásicos 230/400V-50Hz (hasta 5,5CV) y 400/690V-50Hz (potencias superiores a 5,5CV)
- Temperatura máxima del aire a transportar: -20ºC + 70ºC

Acabado:
- Anticorrosivo en material plástico

Bajo demanda:
- Bobinados especiales para diferentes tensiones
- Certificación ATEX Categoría 3

Código de pedido

CPV — 1942 — 4T — 10

- **CPV**: CPV: Ventiladores centrífugos anticorrosivos de simple aspiración fabricados en polipropileno
- **1942**: Tamaño turbina
- **4T**: Número de polos motor
  2=2900 r/min 50 Hz
  4=1400 r/min 50 Hz
  6=900 r/min 50 Hz
  8=750 r/min 50 Hz
  T=Trifásico
- **10**: Potencia motor (CV)

Características técnicas

Modelo	Velocidad (r/min)	Intensidad máxima admisible (A) 230V	400V	690V	Potencia instalada (kW)	Caudal máximo (m^3/h)	Nivel de presión sonoro dB(A)	Peso aprox. (Kg)
CPV-815-2T	2710	1,92	1,11		0,37	950	75	14,0
CPV-815-4T	1350	1,52	0,88		0,25	450	58	14,0
CPV-1020-2T	2770	2,78	1,60		0,75	2000	81	19,5
CPV-1020-4T	1350	1,52	0,88		0,25	1250	65	19,5
CPV-1020-6T	900	1,51	0,87		0,25	750	53	19,5
CPV-1325-2T	2885	7,77	4,47		2,20	3250	87	27,0
CPV-1325-4T	1370	2,02	1,17		0,37	2300	69	27,0
CPV-1325-6T	900	1,51	0,87		0,25	1400	59	27,0
CPV-1630-4T	1430	5,96	3,44		1,50	4500	75	34,5
CPV-1630-6T	900	2,99	1,73		0,55	2700	63	34,5
CPV-1840-4T	1445	10,96	6,33		3,00	6000	70	48,0
CPV-1840-6T	945	4,88	2,82		1,10	4200	65	42,0
*CPV-1942-4T-7,5	1440		11,60	6,72	5,50	8500	79	66,0
*CPV-1942-4T-10	1455		14,20	8,20	7,50	10500	84	77,0
*CPV-1942-6T	955	9,30	5,30		2,20	7000	75	49,0
*CPV-1942-8T	705	7,10	4,10		1,50	5500	70	56,0
CPV-2045-4T	1455		14,20	8,20	7,50	10400	78	102,0
CPV-2045-6T	960	12,70	7,30		3,00	7000	72	88,0
CPV-1335-2T	2880		10,50	6,09	5,50	4700	84	91,0
CPV-1160-4T	1460		20,20	11,60	11,00	8000	83	243,0
CPV-2060-4T	1460		20,20	11,60	11,00	12000	81	245,0
CPV-2160-4T	1460		27,50	15,90	15,00	15500	77	282,0
*CPV-720-2T	2710	1,92	1,11		0,37	525	75	10,0
*CPV-825-2T	2860	4,20	2,40		1,10	1140	79	17,0
*CPV-930-2T	2885	7,77	4,47		2,20	1750	84	24,0

*Sólo admiten orientación LG

Características acústicas

Espectro de potencia sonora Lw(A) en dB(A) por banda de frecuencia en Hz

Modelo	63	125	250	500	1000	2000	4000	8000
815-2	56	69	77	81	81	77	73	65
815-4	39	52	60	64	64	60	56	48
1020-2	62	75	83	87	87	83	79	71
1020-4	46	59	67	71	71	67	63	55
1020-6	34	47	55	59	59	55	51	43
1325-2	70	83	91	95	96	92	88	79
1325-4	52	65	73	77	78	74	70	61
1325-6	42	55	63	67	68	64	60	51
1630-4	60	73	81	85	86	82	78	69
1630-6	48	61	69	73	74	70	66	57
1840-4	55	68	76	80	81	77	73	64
1840-6	50	63	71	75	76	72	68	59
1942-4-7,5	75	85	87	90	89	89	87	78

Modelo	63	125	250	500	1000	2000	4000	8000
1942-4-10	80	90	92	95	94	94	92	83
1942-6	71	81	83	86	85	85	83	74
1942-8	66	76	78	81	80	80	78	69
2045-4	63	76	84	88	89	85	81	72
2045-6	57	70	78	82	83	79	75	66
1335	67	80	88	92	93	89	85	76
1160	68	81	89	93	94	90	86	77
2060	66	79	87	91	92	88	84	75
2160	64	77	85	89	89	85	81	73
720	56	69	77	81	81	77	73	65
825	60	73	81	85	85	81	77	69
930	65	78	86	90	90	86	82	74

Dimensiones mm

CPV-720...1942

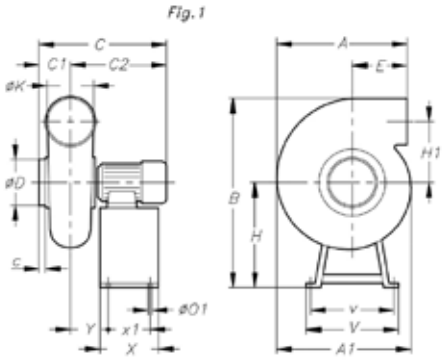

Modelo	Fig.	A	A1	B	C	C1	C2	c	øD	E	H	H1	øK	øO1	V	v	X	x1	Y
CPV-720	1	375	-	456	350	80	270	45	90	212	281	130	90	8	355	335	180	160	92
CPV-815	1	303	335	521	360	100	260	30	125	100	281	177,5	125	8/	355	335	180	160	90
CPV-825	1	445	-	522	433	110	323	55	125	218	290	170	125	8	355	335	180	160	103
CPV-930	1	540	-	658	477	100	377	40	160	262	370	205	160	8	400	380	180	160	117
CPV-1020-2T	1	340	397	593	445,5	116	329,5	32	160	100	290	223	160	8	355	335	180	160	127,5
CPV-1020-4/6T	1	340	397	584	422,5	116	306,5	32	160	100	281	223	160	8	355	335	180	160	122,5
CPV-1325-2T	1	413	505	735	494	130	364	35	200	103	370	265	200	8	400	380	180	160	125
CPV-1325-4/6T	1	413	505	716	432,5	130	302,5	35	200	103	351	265	200	8	400	380	180	160	113,5
CPV-1630-4T	1	490	602	890	536,5	145	391,5	35	250	117	440	323	250	8	450	430	240	220	142,5
CPV-1630-6T	1	490	602	880	503	145	358	35	250	117	430	323	250	8	450	430	240	220	138
CPV-1942-4T	1	580	750	1170	730,5	210	520,5	60	315	130	600	412,5	315	8	600	564	350	314	181,5
CPV-1942-6/8T	1	580	750	1150	679,5	210	469,5	60	315	130	580	412,5	315	8	600	564	350	314	204

CPV-1030...2045

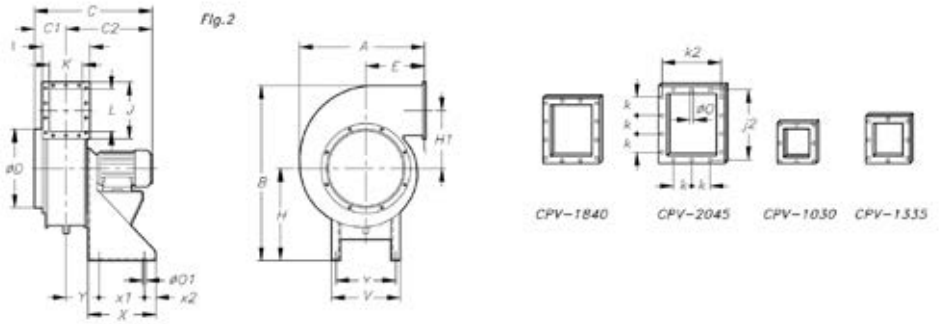

Modelo	Fig.	A	B	C	C1	C2	øD	E	H	H1	I	J	J2	øK	k	k2	L	øO	øO1	V	v	X	x1	x2	Y
CPV-1335	2	566	788	-	175	-	225	255	452	246	240	256	226	160	100	210	180	9	12	320	285	-	200	50	140
CPV-1840-4T	2	628	819	660	210	450	355	275	420	259	305	356	326	225	100	275	280	9	12	320	285	300	200	50	170
CPV-1840-6T	2	628	809	630	210	420	355	275	410	259	305	356	326	225	100	275	280	9	12	320	285	300	200	50	170
CPV-2045	2	724	1020	810	245	565	400	300	542	310	362	421	381	270	100	322	335	9	12	350	315	350	250	50	197

CPV-1160...2160

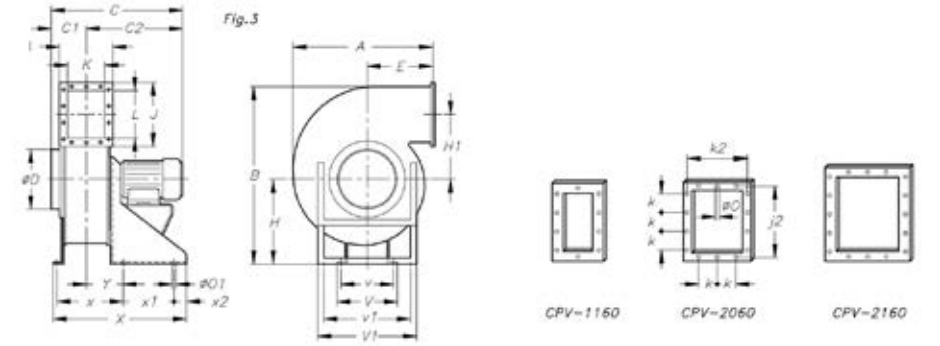

Modelo	Fig.	A	B	C	C1	C2	øD	E	H	H1	I	J	J2	øK	k	k2	L	øO	øO1	V	V1	v	v1	X	x	x1	x2	Y
CPV-1160	3	937	1276	-	210	-	355	410	700	421	275	416	366	155	100	225	310	9	14	500	790	450	670	710	265	360	60	155
CPV-2060	3	937	1276	-	270	-	400	410	700	421	395	416	366	275	100	345	310	9	14	500	790	450	670	855	410	360	60	215
CPV-2160	3	981	1336	-	285	-	600	414	700	438,5	455	501	451	335	100	405	395	9	14	500	790	450	670	915	470	360	60	240

Curvas características

Q= Caudal en m³/h, m³/s y cfm Pe= Presión estática en mm.c.a., Pa e inwg

2T=3000 r/min

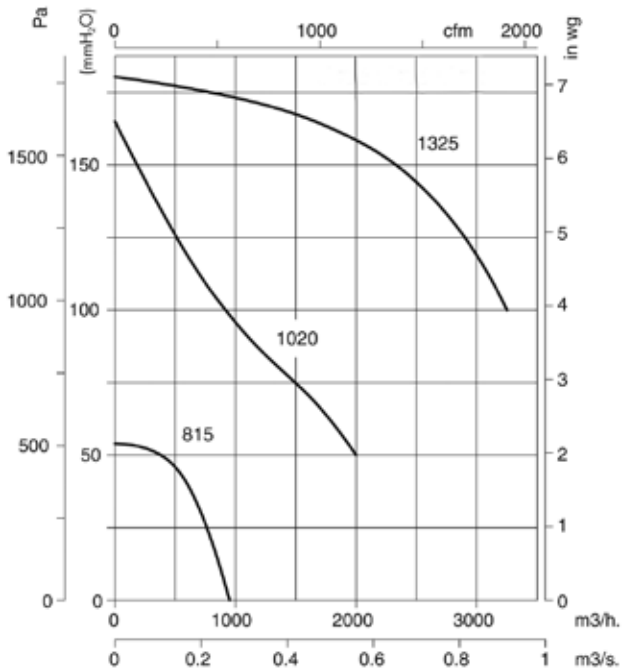

4T=1500 r/min

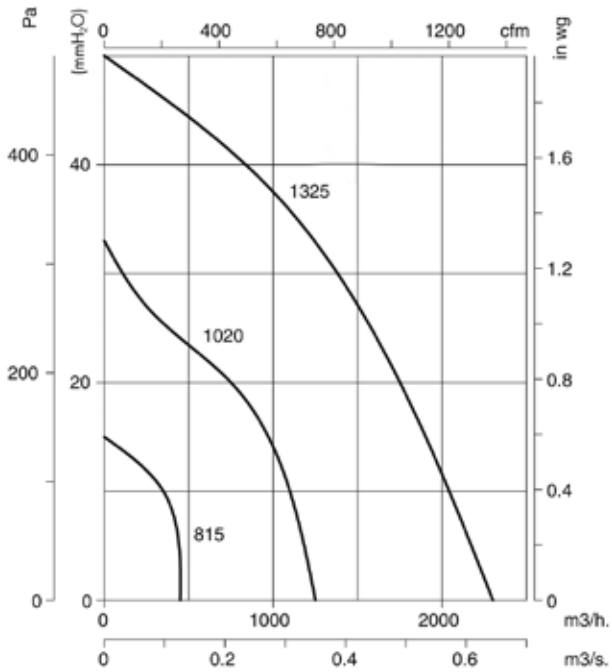

4T=1500 r/min

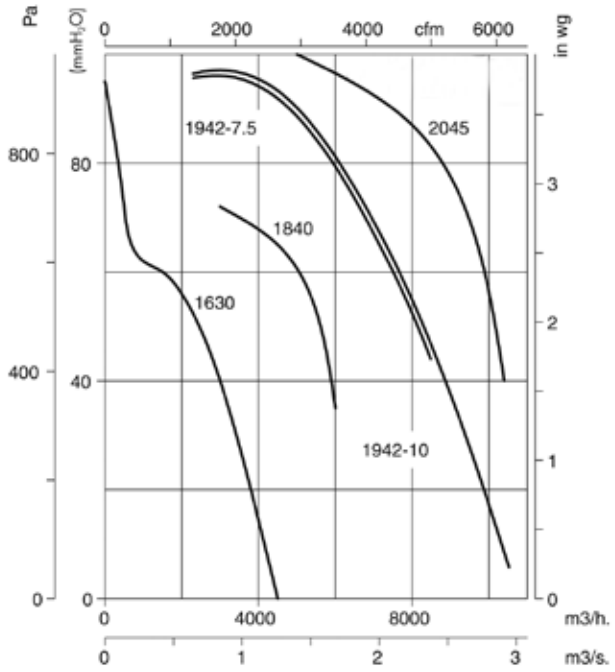

6T=1000 r/min 8T=750 r/min

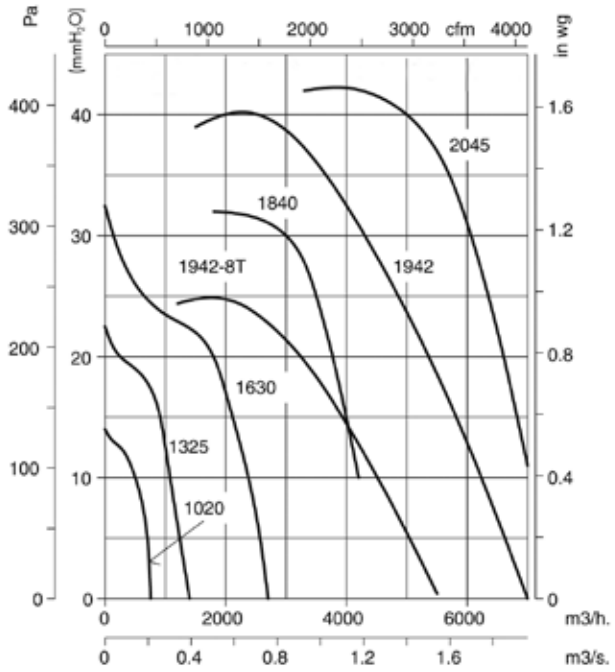

Curvas características

Q= Caudal en m³/h, m³/s y cfm Pe= Presión estática en mm.c.a., Pa e inwg

2T=3000 r/min 4T=1500 r/min

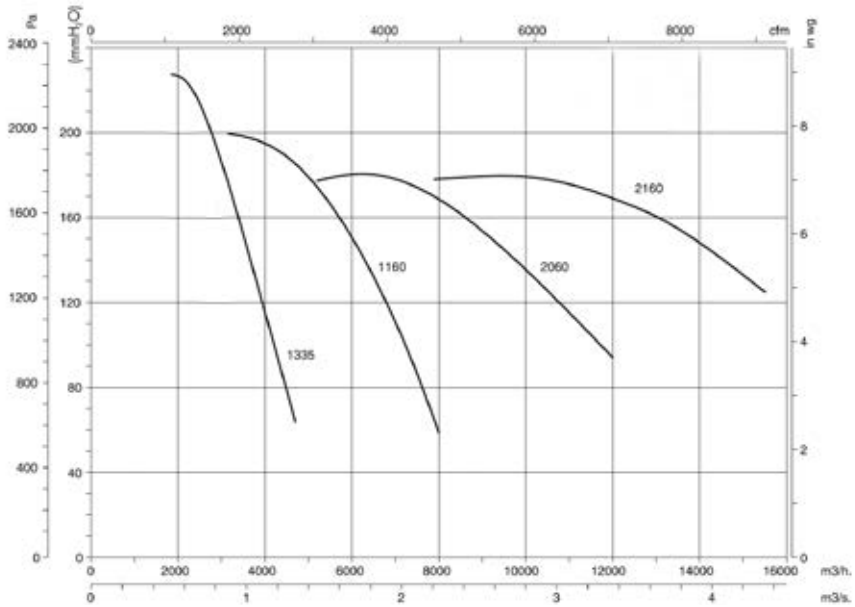

2T=3000 r/min

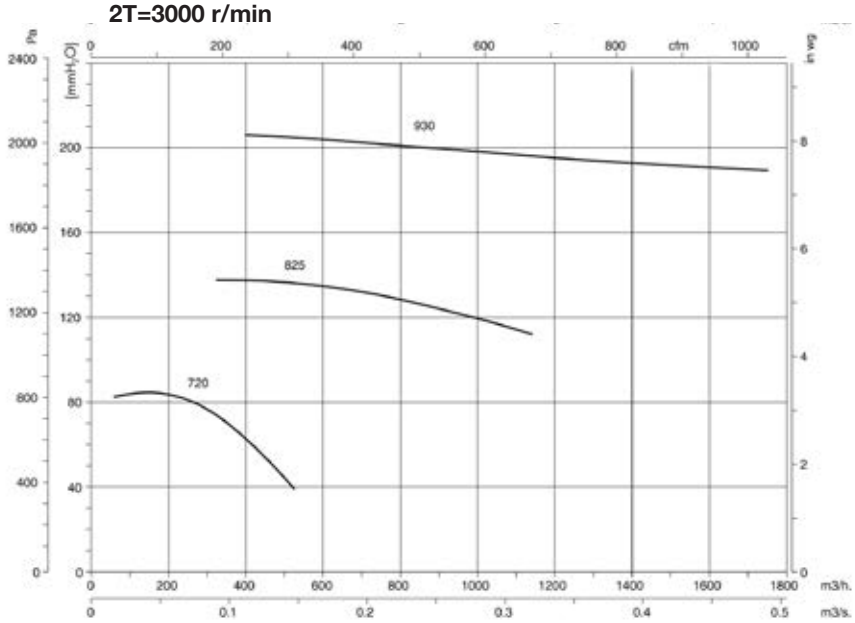

Orientaciones

Suministro standard LG 90

LG 0 | LG 45 | LG 90 | LG 315 | RD 0 | RD 45 | RD 90 | RD 315

Accesorios

Ver apartado accesorios.

INT | C2V | RM | AR | RFT | AET | BIC

CMA

Posibilidad de diferentes posiciones de impulsión

Ventiladores centrífugos de media presión y simple aspiración con envolvente y turbina en fundición de aluminio

Ventilador:
- Envolvente en fundición de aluminio
- Turbina en fundición de aluminio
- Modelos 324, 325 y 426 turbina en poliamida, modelo 531-2T-3 turbina en chapa de acero

Motor:
- Motores eficiencia IE-2, excepto potencias inferiores a 0,75 kw monofásico y 2 velocidades
- Motores clase F, con rodamientos a bolas, protección IP55, excepto modelos monofásicos protección IP54
- Monofásicos 230V-50Hz , y trifásicos 230/400V-50Hz
- Temperatura máxima del aire a transportar: -20ºC + 120ºC, máximo +70ºC los modelos con turbina de poliamida

Acabado:
- Anticorrosivo en resina de poliester, polimerizada a 190ºC , previo desengrase alcalino y pretratamiento libre de fosfatos.

Bajo demanda:
- Bobinados especiales para diferentes tensiones
- Turbinas en fundición de aluminio para los modelos 324, 325 y 426
- Ventilador preparado para transportar aire hasta 250ºC
- Certificación ATEX Categoría 2 (ver serie CMA/ATEX)

Código de pedido

CMA — 531 — 2T — 1,5

- CMA: Ventiladores centrífugos de media presión y simple aspiración con envolvente y turbina en fundición de aluminio
- 531: Tamaño turbina
- 2T: Número de polos motor 2=2900 r/min 50 Hz; T=Trifásico M=Monofásico
- 1,5: Potencia motor (CV)

Características técnicas

Modelo	Velocidad (r/min)	Intensidad máxima admisible (A) 230V	400V	Potencia instalada (kW)	Caudal máximo (m^3/h)	Nivel de presión sonoro dB(A)	Peso aprox. (Kg)
CMA-218-2T	2670	0,64	0,37	0,09	265	63	6,0
CMA-218-2M	2760	0,79		0,09	265	63	6,0
CMA-324-2T	2750	1,21	0,70	0,18	440	70	9,0
CMA-324-2M	2780	1,42		0,18	440	70	9,0
CMA-325-2T	2710	1,29	0,75	0,25	600	73	11,0
CMA-325-2M	2780	1,84		0,25	600	73	11,0
CMA-426-2T	2710	1,92	1,11	0,37	850	75	13,0
CMA-426-2M	2780	2,53		0,37	850	75	13,0
CMA-527-2T	2760	2,57	1,49	0,55	1000	80	14,8
CMA-527-2M	2810	3,49		0,55	1000	80	14,8
CMA-528-2T-1	2770	2,78	1,60	0,75	1250	82	23,5
CMA-528-2M-1	2810	4,50		0,75	1250	82	23,5
CMA-528-2T-1,5	2860	4,20	2,40	1,10	1750	83	26,0
CMA-528-2M-1,5	2820	6,51		1,10	1750	83	26,0
CMA-531-2T-1,5	2860	4,20	2,40	1,10	1790	84	29,0
CMA-531-2M-1,5	2820	6,51		1,10	1790	84	29,0
CMA-531-2T-2	2770	5,44	3,13	1,50	2000	85	31,0
CMA-531-2M-2	2810	8,50		1,50	2000	85	31,0
CMA-531-2T-3	2885	7,77	4,47	2,20	2400	86	30,0
CMA-540-2T	2770	5,44	3,13	1,50	2600	85	38,0
CMA-545-2T-3	2885	7,77	4,47	2,20	2630	86	54,0
CMA-545-2T-4	2900	10,18	5,88	3,00	3550	88	64,0

Erp. Características del punto de máxima eficiencia (BEP)

MC	Categoría de medición	**ηe[%]**	Eficiencia
EC	Categoría de eficiencia	**N**	Grado de eficiencia
	S Estática	**[kW]**	Potencia eléctrica
	T Total	**[m³/h]**	Caudal
VSD	Variador de velocidad	**[mmH$_2$O]**	Presión estática o total (Según EC)
SR	Relación específica	**[RPM]**	Velocidad

Modelo	MC	EC	VSD	SR	ηe[%]	N	(kW)	(m³/h)	(mmH$_2$O)	(RPM)
CMA-218-2T	-	-	-	-	-	-	0,114	135	43,93	2762
CMA-218-2M	-	-	-	-	-	-	0,094	126	46,20	2865
CMA-324-2T	A	S	NO	1,01	29,6%	40,6	0,183	191	104,35	2835
CMA-325-2T	A	S	NO	1,01	35,4%	45,9	0,213	243	114,01	2839
CMA-325-2M	A	S	NO	1,01	30,3%	40,4	0,253	255	110,67	2855
CMA-426-2T	A	S	NO	1,01	31,9%	41,4	0,308	316	113,86	2843
CMA-527-2T	A	S	NO	1,02	37,5%	46,1	0,441	436	139,14	2863
CMA-527-2M	A	S	NO	1,02	35,1%	43,5	0,474	442	138,23	2885
CMA-528-2T-1	A	S	NO	1,01	38,4%	46,1	0,604	631	134,95	2855
CMA-528-2M-1	A	S	NO	1,01	31,6%	38,8	0,742	646	133,04	2861
CMA-528-2T-1,5	A	S	NO	1,02	40,8%	47,4	0,926	889	156,00	2906
CMA-528-2M-1,5	A	S	NO	1,02	39,7%	46,2	0,966	918	153,51	2881
CMA-531-2T-1,5	A	S	NO	1,02	46,5%	52,4	1,144	1173	166,21	2884
CMA-531-2M-1,5	A	S	NO	1,02	41,3%	46,9	1,316	1242	160,62	2838
CMA-531-2T-2	A	S	NO	1,02	42,8%	48,5	1,258	1071	184,58	2844
CMA-531-2M-2	A	S	NO	1,02	40,7%	46,2	1,332	1082	183,69	2870
CMA-531-2T-3	A	S	NO	1,02	46,4%	51,7	1,443	1125	218,50	2937
CMA-540-2T	A	S	NO	1,02	56,1%	64,1	1,731	1778	200,51	2785
CMA-545-2T-3	A	S	NO	1,04	69,0%	75,1	2,602	1939	339,68	2886
CMA-545-2T-4	A	S	NO	1,04	67,1%	73,1	2,683	1737	380,53	2924

Características acústicas

Espectro de potencia sonora Lw(A) en dB(A) por banda de frecuencia en Hz

Modelo	63	125	250	500	1000	2000	4000	8000
218	29	43	61	67	71	68	63	54
324	36	50	68	74	78	75	70	61
325	39	53	71	77	81	78	73	64
426	41	55	73	79	83	80	75	66
527	46	60	78	84	88	85	80	71
528-1	48	62	80	86	90	87	82	73
528-1,5	49	63	81	87	91	88	83	74

Modelo	63	125	250	500	1000	2000	4000	8000
531-1,5	50	64	82	88	92	89	84	75
531-2	51	65	83	89	93	90	85	76
531-3	52	66	84	90	94	91	86	77
540	54	67	85	91	96	92	87	79
545-3	55	68	86	92	97	93	88	80
545-4	57	70	88	94	99	95	90	82

Dimensiones mm

CMA-218...531

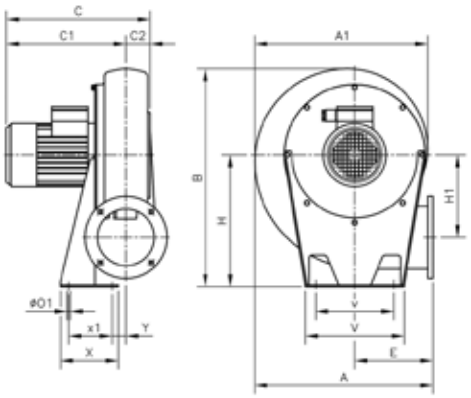

Boca de aspiración

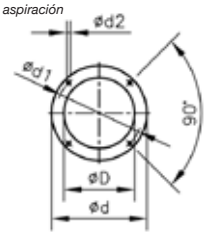

Boca de impulsión

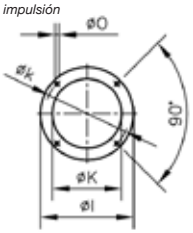

Modelo	A	A1	B	C	C1	C2	øD	ød	ød1	ød2	E	H	H1	øI	øK	øk	øO	øO1	V	v	X	x1	Y
CMA-218	241	236	288	239	207	32	80	113	90	M5	110	170	114,5	90	54	76	5,5	7	140	100	80	50	20
CMA-324	311	302	356	268	230	38	80	130	112	M5	145	205	145	108	62	90	7	9	173	125	90	60	20
CMA-325	335	328	399	271	231	40	94	140	122	M6	155	235	152	120	80	102	7	9	180	145	110	80	20
CMA-426	354	344	412	290	250	40	117	155	132	M6	162	240	163	140	90	119	7	13	210	160	105	65	26
CMA-527	371	361	440	297	255	42	125	170	147	M6	168	260	170	155	100	129	7	13	220	170	120	80	20
CMA-528…1	401	395	488	340	289	51	116	190	162	M6	178	290	177	190	130	160	11	13	230	180	140	100	20
CMA-528…1'5	401	395	488	337	289	48	135	190	162	M6	178	290	177	190	130	160	11	13	230	180	140	100	20
CMA-531…1'5	440	434	537	340	290	50	160	215	180	M6	193	320	200	200	140	175	11	13	240	190	160	120	21
CMA-531…2	440	434	537	401	351	50	160	215	180	M6	193	320	200	200	140	175	11	13	240	190	160	120	21
CMA-531…3	440	434	537	401	351	50	160	215	180	M6	193	320	200	200	140	175	11	13	240	190	160	120	21

Dimensiones mm

CMA-540-545

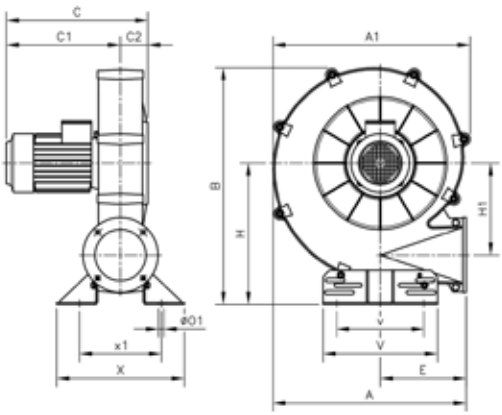

Boca de aspiración

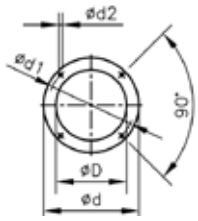

Boca de impulsión

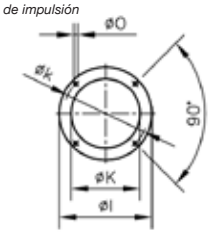

Modelo	A	A1	B	C	C1	C2	øD	ød	ød1	ød2	E	H	H1	øI	øK	øk	øO	øO1	V	v	X	x1	Y
CMA-540	567	580	695	403	323	80	170	240	205	M10	252	415	270	220	150	190	13	11	336	218	374	240	-
CMA-545…3	651	646	776	449	334	115	180	255	220	M10	290	450	309	250	175	220	13	13	336	238	392	292	-
CMA-545...4	651	646	776	468	353	115	180	255	220	M10	290	450	309	250	175	220	13	13	336	238	392	292	-

Curvas características

Q= Caudal en m³/h, m³/s y cfm Pe= Presión estática en mm.c.a., Pa e inwg

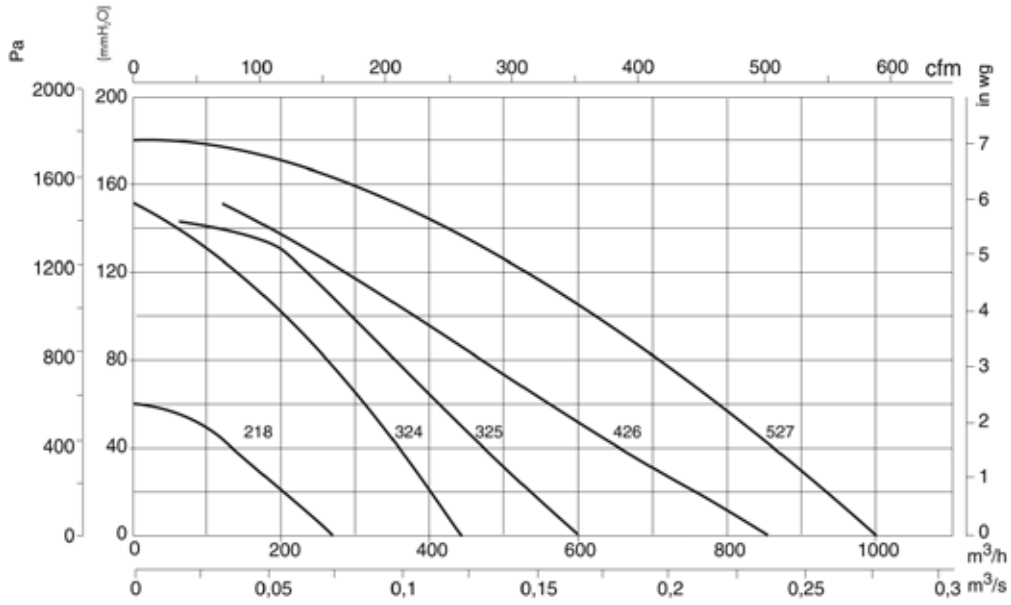

Curvas características

Q= Caudal en m³/h, m³/s y cfm Pe= Presión estática en mm.c.a., Pa e inwg

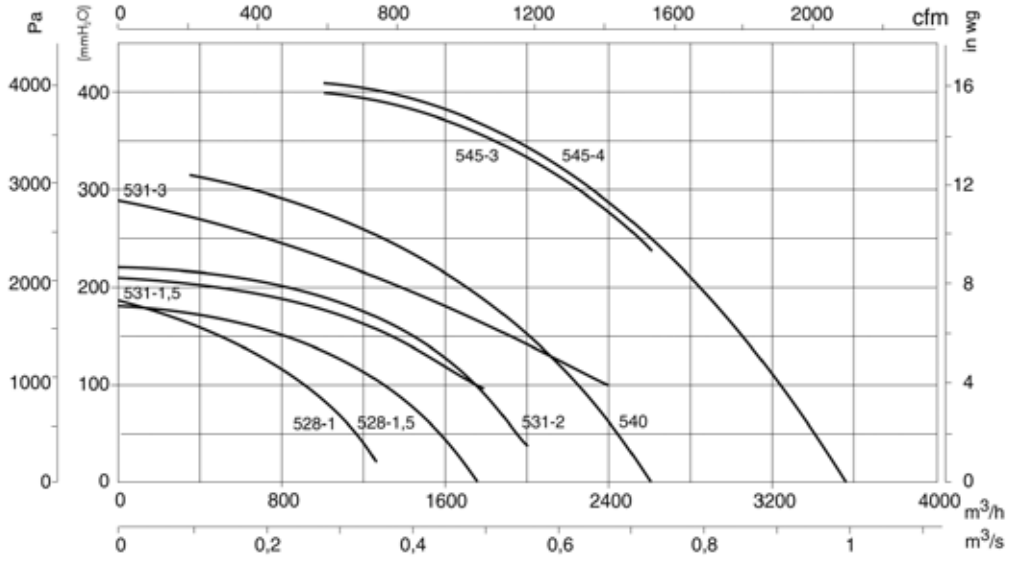

Orientaciones

Suministro standard LG 270
Posición LG 180 bajo demanda y con medidas de anclaje especiales

LG 0 LG 45 LG 90 LG 135 LG 180 LG 270 LG 315

Accesorios

Ver apartado accesorios.

INT C2V AR RFT AET RPA B ACE S REG

CMC

Ventiladores centrífugos de media presión y simple aspiración con envolvente y turbina en chapa de acero

Ventilador:
- Envolvente en chapa de acero
- Turbina con álabes hacia delante, en chapa de acero galvanizado

Motor:
- Motores eficiencia IE-2, excepto potencias inferiores a 0,75 kw monofásico y 2 velocidades
- Motores clase F, con rodamientos a bolas, protección IP55
- Trifásicos 230/400V-50Hz
- Temperatura máxima del aire a transportar: -20ºC + 120ºC

Ventiladores sin pie soporte motor

Acabado:
- Anticorrosivo en resina de poliester, polimerizada a 190ºC , previo desengrase alcalino y pretratamiento libre de fosfatos

Bajo demanda:
- Bobinados especiales para diferentes tensiones
- Ventilador preparado para transportar aire hasta 250ºC
- Certificación ATEX Categoría 2

Código de pedido

CMC — 835 — 2T — 3

- CMC: Ventiladores centrífugos de media presión y simple aspiración con envolvente y turbina en chapa de acero
- 835: Tamaño turbina
- 2T: Número de polos motor 2=2900 r/min 50 Hz; T=Trifásico
- 3: Potencia motor (CV)

Características técnicas

Modelo	Velocidad (r/min)	Intensidad máxima admisible (A) 230V	400V	Potencia instalada (kW)	Caudal máximo (m^3/h)	Nivel de presión sonoro dB(A)	Peso aprox. (Kg)
CMC-628-2T	2760	2,57	1,49	0,55	575	70	15,5
CMC-630-2T-1	2770	2,78	1,60	0,75	700	74	18,5
CMC-630-2T-1,5	2860	4,20	2,40	1,10	970	75	20,2
CMC-835-2T-2	2770	5,44	3,13	1,50	1050	79	29,5
CMC-835-2T-3	2885	7,77	4,47	2,20	1300	80	32,3
CMC-840-2T	2885	7,77	4,47	2,20	1170	82	32,5

Erp. Características del punto de máxima eficiencia (BEP)

MC Categoría de medición
EC Categoría de eficiencia
S Estática
T Total
VSD Variador de velocidad
SR Relación específica
ηe[%] Eficiencia
N Grado de eficiencia
[kW] Potencia eléctrica
[m^3/h] Caudal
[mmH_2O] Presión estática o total (Según EC)
[RPM] Velocidad

Modelo	MC	EC	VSD	SR	ηe[%]	N	(kW)	(m^3/h)	(mmH_2O)	(RPM)
CMC-628-2T	A	S	NO	1,02	31,4%	38,7	0,700	515	156,64	2783
CMC-630-2T-1	A	S	NO	1,02	31,8%	38,7	0,809	604	156,66	2806
CMC-630-2T-1,5	A	S	NO	1,02	31,3%	38,7	0,667	444	172,75	2932
CMC-835-2T-2	A	S	NO	1,03	33,5%	38,8	1,456	769	233,30	2819
CMC-835-2T-3	A	S	NO	1,03	33,6%	38,8	1,494	767	240,40	2934
CMC-840-2T	A	S	NO	1,04	41,9%	46,2	2,056	1033	306,10	2910

Características acústicas

Espectro de potencia sonora Lw(A) en dB(A) por banda de frecuencia en Hz

Modelo	63	125	250	500	1000	2000	4000	8000	Modelo	63	125	250	500	1000	2000	4000	8000
628	43	53	74	73	77	75	69	60	835-2	61	65	80	78	86	85	82	77
630-1	41	57	76	71	81	81	74	67	835-3	62	66	81	79	87	86	83	78
630-1,5	42	58	77	72	82	82	75	68	840	48	70	82	81	90	88	85	80

Dimensiones mm

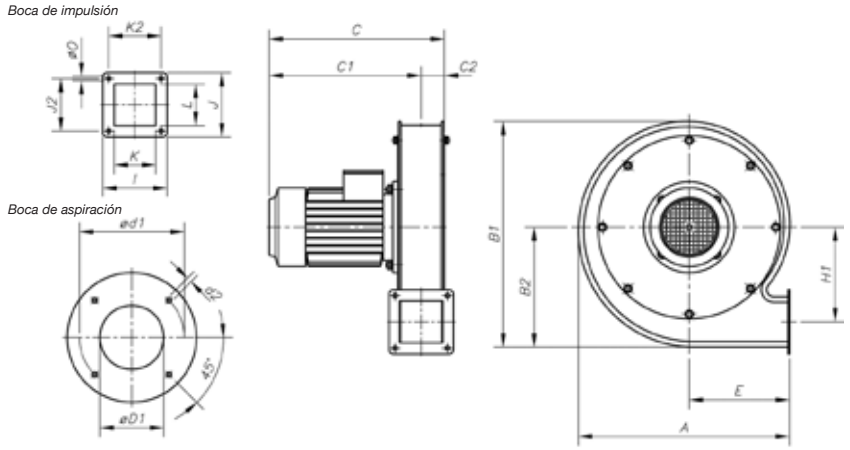

Modelo	A	B1	B2	C	C1	C2	øD1	ød1	ød2	E	H1	I	J	J2	K	K2	L	øO
CMC-628-2T	377	393	207,5	308	259	49	120	192	M6	185	155	130	130	110	86	110	86	9
CMC-630-2T	403	426	226,5	332	283	46	130	192	M6	195	174	130	130	110	86	110	86	9
CMC-835-2T	468	494	262	385	334	51	140	230	M8	225	207	141	141	115	91	115	91	9
CMC-840-2T	528	55	289	385	334	51	162	230	M8	255	234	141	141	115	91	115	91	9

Curvas Características

Q= Caudal en m³/h, m³/s y cfm Pe= Presión estática en mm.c.a., Pa e inwg

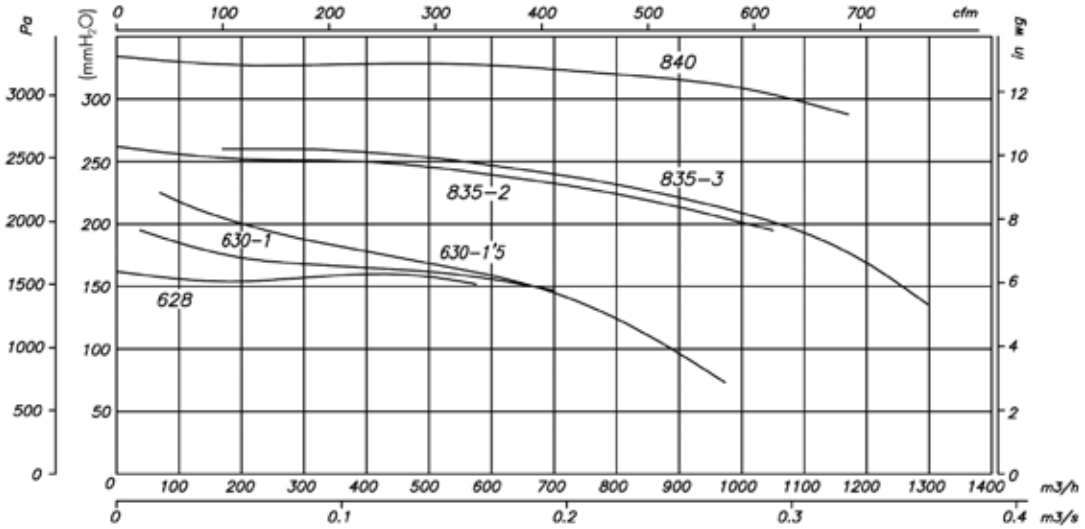

Accesorios

Ver apartado accesorios.

INT C2V RM AR RFT AET RPA B BD BIC ACE S REG

CMPE

Ventiladores centrífugos de media presión y simple aspiración con motor de rotor exterior

exento ErP

Ventilador:
- Envolvente en chapa de acero
- Turbina con álabes hacia delante
- Caja de conexiones exterior con entrada de cable con prensaestopas

Motor:
- Motores clase F de rotor exterior, con rodamientos a bolas
- Monofásicos 230V 50/60 Hz
- Temperatura máxima del aire a transportar: -20 °C a +60 °C

Acabado:
- Anticorrosivo en resina de poliéster, polimerizada a 190ºC, previo desengrase alcalino y pretratamiento libre de fosfatos

Código de pedido

CMPE — 613 — 2M

- CMPE: Ventiladores centrífugos de media presión con motor de rotor exterior
- 613: Tamaño turbina
- 2M: Número de polos motor
  2=2900 r/min 50 Hz
  4=1400 r/min 50 Hz
  M= monofásico

Características técnicas

Modelo	Velocidad (r/min)	Intensidad máxima (A) 230V	Potencia máxima (W)	Caudal máximo (m^3/h)	Nivel de presión sonoro dB(A)	Peso aprox. (Kg)
CMPE-613-2M	1800	0,45	105	295	59	2,6
CMPE-614-2M	2230	0,75	177	510	65	3,0
CMPE-716-4M	1430	0,32	60	440	59	3,6
CMPE-918-4M	1360	0,75	155	960	67	5,5

Dimensiones mm

CMPE-613-2M

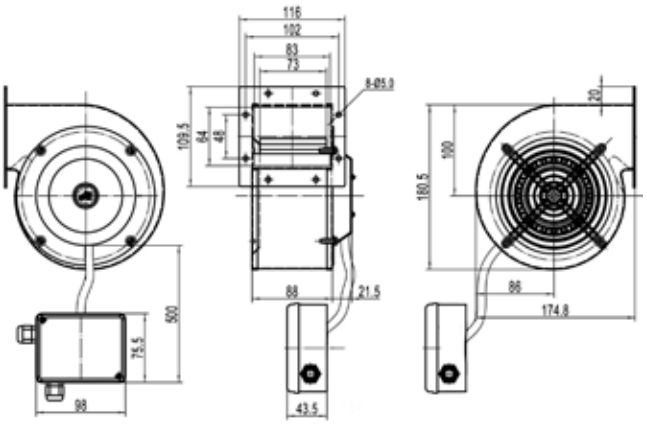

CMPE-614-2M

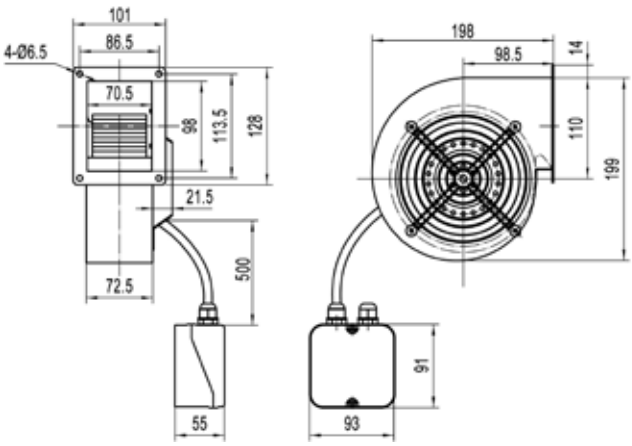

Dimensiones mm

CMPE-716-4M

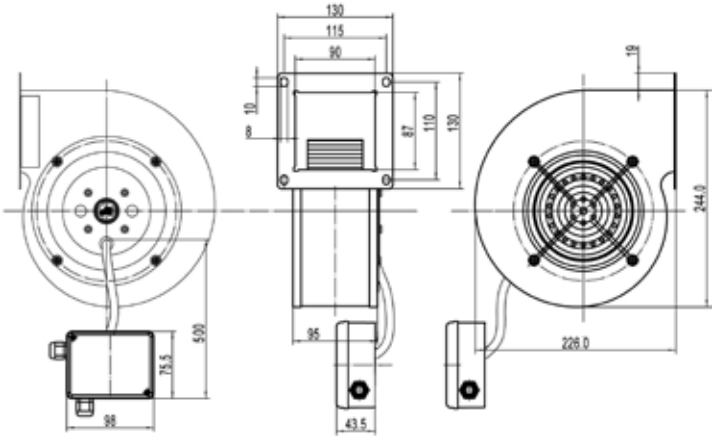

CMPE-918-4M

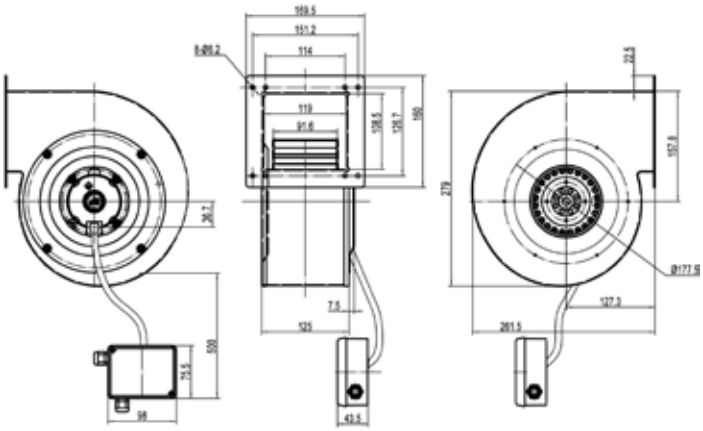

Curvas Características

Q= Caudal en m³/h, m³/s y cfm Pe= Presión estática en mm.c.a., Pa e inwg

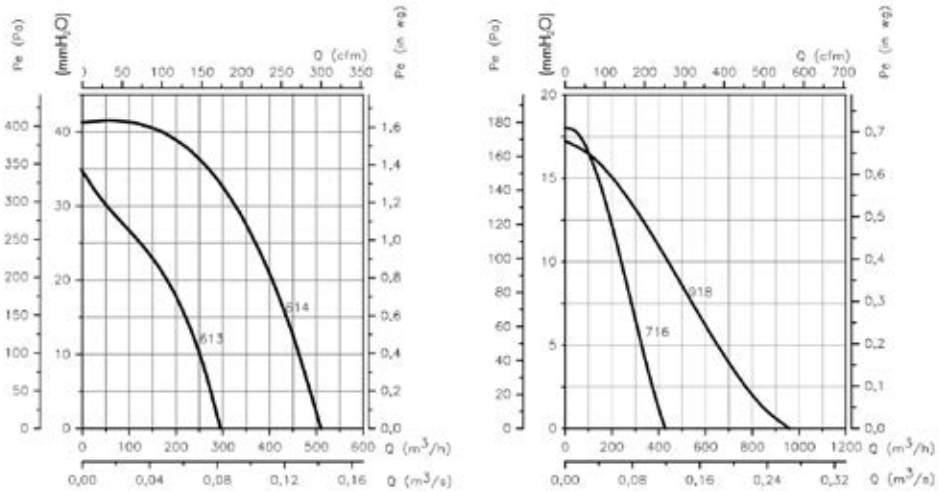

CMP

Ventiladores centrífugos de media presión y simple aspiración con envolvente y turbina en chapa de acero

Ventilador:
- Envolvente en chapa de acero
- Turbina con álabes hacia delante, en chapa de acero galvanizado
- Modelo CMP 38-2M envolvente en fundición de aluminio

Motor:
- Motores eficiencia IE-2, excepto potencias inferiores a 0,75 kw monofásico y 2 velocidades
- Motores clase F, con rodamientos a bolas, protección IP55, excepto modelos monofásicos protección IP54. Modelo CMP-38 protección IP21
- Monofásicos 230V-50Hz , y trifásicos 230/400V-50Hz (hasta 5,5CV) y 400/690V-50Hz (potencias superiores a 5,5CV)
- Temperatura máxima del aire a transportar: -20ºC + 120ºC, máximo +100ºC modelo CMP-38

Acabado:
- Anticorrosivo en resina de poliester, polimerizada a 190ºC , previo desengrase alcalino y pretratamiento libre de fosfatos

Bajo demanda:
- Bobinados especiales para diferentes tensiones
- Ventilador preparado para transportar aire hasta 250ºC
- Ventilador en acero inoxidable
- Certificación ATEX Categoría 2 (ver serie CMP/ATEX)

Rodetes equilibrados dinámicamente con núcleos de gran robustez

Código de pedido

CMP — 1128 — 2T — 5,5

- **CMP**: CMP: Ventiladores centrífugos de media presión y simple aspiración con envolvente y turbina en chapa de acero
- **1128**: Tamaño turbina
- **2T**: Número de polos motor
  2=2900 r/min 50 Hz
  4=1400 r/min 50 Hz
  6=900 r/min 50 Hz
  T=Trifásico
  M=Monofásico
- **5,5**: Potencia motor (CV)

Características técnicas

Modelo	Velocidad (r/min)	Intensidad máxima admisible (A) 230V	400V	690V	Potencia instalada (kW)	Caudal máximo (m^3/h)	Nivel de presión sonoro dB(A)	Peso aprox. (Kg)
CMP-38-2M/E	2650	0,50			0,01	135	50	2,0
CMP-38-2M	2600	0,50			0,01	160	50	2,0
CMP-512-2T	2670	0,64	0,37		0,09	380	62	4,0
CMP-512-2M	2760	0,79			0,09	380	62	4,0
CMP-512-4T	1320	0,55	0,32		0,06	255	55	3,5
CMP-512-4M	1360	0,59			0,06	255	55	3,5
CMP-514-2T	2750	1,21	0,70		0,18	700	65	5,0
CMP-514-2M	2780	1,42			0,18	700	65	5,0
CMP-514-4T	1320	0,65	0,38		0,09	565	58	4,5
CMP-514-4M	1370	0,83			0,09	565	58	4,5
CMP-616-2T	2760	2,57	1,49		0,55	1380	69	8,0
CMP-616-2M	2810	3,49			0,55	1380	69	9,5
CMP-616-4T	1320	0,96	0,56		0,12	850	61	7,5
CMP-616-4M	1380	1,03			0,12	850	61	7,5
CMP-620-2T	2710	1,92	1,11		0,37	765	68	9,5
CMP-620-2M	2780	2,53			0,37	765	68	10,0
CMP-620-4T	1320	0,96	0,56		0,12	810	61	7,5
CMP-620-4M	1380	1,03			0,12	810	61	7,5
CMP-718-2T	2770	2,78	1,60		0,75	1485	70	12,5

Características técnicas

Modelo	Velocidad (r/min)	Intensidad máxima admisible (A) 230V	400V	690V	Potencia instalada (kW)	Caudal máximo (m^3/h)	Nivel de presión sonoro dB(A)	Peso aprox. (Kg)
CMP-718-2M	2810	4,50			0,75	1485	70	12,8
CMP-718-4T	1350	1,66	0,96		0,25	1280	63	9,5
CMP-718-4M	1370	2,00			0,25	1280	63	9,5
CMP-820-2T	2860	4,20	2,40		1,10	1950	73	15,0
CMP-820-2M	2820	6,51			1,10	1950	73	16,0
CMP-820-4T	1350	1,66	0,96		0,25	1670	66	10,0
CMP-820-4M	1370	2,00			0,25	1670	66	10,0
CMP-922-2T-1,5	2860	4,20	2,40		1,10	1650	70	20,0
CMP-922-2T-2	2770	5,44	3,13		1,50	2010	71	23,0
CMP-922-2T-3	2885	7,77	4,47		2,20	2600	74	25,5
CMP-922-4T	1380	2,92	1,69		0,55	2450	66	19,0
CMP-1025-2T-3	2885	7,77	4,47		2,20	2100	73	28,5
CMP-1025-2T-4	2900	10,18	5,88		3,00	2830	77	37,6
CMP-1025-4T	1400	4,03	2,32		1,10	3400	70	38,5
CMP-1128-2T-4	2900	10,18	5,88		3,00	2220	77	41,5
CMP-1128-2T-5,5	2870	13,60	7,82		4,00	3210	81	47,0
CMP-1128-4T	1445	8,36	4,83		2,20	5000	74	39,0
CMP-1128-6T	945	3,90	2,20		0,75	3300	60	28,5
CMP-1231-4T-3	1445	8,36	4,83		2,20	4740	73	47,0
CMP-1231-4T-4	1445	10,96	6,33		3,00	5910	75	49,0
CMP-1231-4T-5,5	1440	14,10	8,12		4,00	6850	77	56,0
CMP-1231-6T	955	6,42	3,71		1,50	5115	64	49,0
CMP-1435-4T-4	1445	10,96	6,33		3,00	5395	76	53,0
CMP-1435-4T-5,5	1440	14,10	8,12		4,00	6575	78	61,5
CMP-1435-4T-7,5	1460		10,60	6,10	5,50	7940	80	75,5
CMP-1435-6T	955	9,30	5,30		2,20	6400	66	58,5
CMP-1640-4T-5,5	1440	14,10	8,12		4,00	7000	77	78,5
CMP-1640-4T-7,5	1460		10,60	6,10	5,50	8035	80	92,5
CMP-1640-4T-10	1455		14,20	8,20	7,50	9710	82	103,5
CMP-1640-6T	955	9,30	5,30		2,20	8100	71	75,5
CMP-1845-4T-7,5	1460		10,60	6,10	5,50	8000	82	93,5
CMP-1845-4T-10	1455		14,20	8,20	7,50	10000	85	104,5
CMP-1845-6T	955	9,30	5,30		2,20	7500	77	84,0
CMP-2050-4T-10	1455		14,20	8,20	7,50	9000	83	134,0
CMP-2050-4T-15	1460		20,20	11,60	11,00	12525	87	153,0
CMP-2050-4T-20	1460		27,50	15,90	15,00	16500	89	172,0
CMP-2050-6T	960	16,50	9,46		4,00	11000	79	146,0
CMP-2563-6T	965		31,00	18,00	15,00	21000	86	251,0

Erp. Características del punto de máxima eficiencia (BEP)

MC Categoría de medición
EC Categoría de eficiencia
S Estática
T Total
VSD Variador de velocidad
SR Relación específica

ηe[%] Eficiencia
N Grado de eficiencia
[kW] Potencia eléctrica
[m^3/h] Caudal
[mmH_2O] Presión estática o total (Según EC)
[RPM] Velocidad

Modelo	MC	EC	VSD	SR	ηe[%]	N	(kW)	(m^3/h)	(mmH_2O)	(RPM)
CMP-38-2M/E	-	-	-	-	-	-	0,057	77	12,05	2600
CMP-38-2M	-	-	-	-	-	-	0,058	101	11,15	2537
CMP-512-4T	-	-	-	-	-	-	0,058	156	8,03	1401
CMP-512-4M	-	-	-	-	-	-	0,076	155	8,08	1397
CMP-514-2T	A	S	NO	1,01	34,1%	45,1	0,185	399	57,91	2833
CMP-514-2M	A	S	NO	1,01	29,0%	39,4	0,226	428	56,34	2834
CMP-514-4T	-	-	-	-	-	-	0,085	326	11,33	1405
CMP-514-4M	-	-	-	-	-	-	0,072	328	11,28	1441
CMP-616-2T	A	S	NO	1,01	36,8%	46,0	0,344	639	72,61	2893
CMP-616-2M	A	S	NO	1,01	30,3%	38,7	0,478	825	64,57	2884
CMP-616-4T	-	-	-	-	-	-	0,096	485	15,35	1410
CMP-616-4M	-	-	-	-	-	-	0,101	490	15,26	1433
CMP-620-2T	A	S	NO	1,01	38,0%	46,1	0,525	699	104,72	2732
CMP-620-2M	A	S	NO	1,01	36,2%	44,0	0,578	765	100,23	2770

Erp. Características del punto de máxima eficiencia (BEP)

MC	Categoría de medición	**ηe[%]**	Eficiencia
EC	Categoría de eficiencia	**N**	Grado de eficiencia
	S Estática	**[kW]**	Potencia eléctrica
	T Total	**[m³/h]**	Caudal
VSD	Variador de velocidad	**[mmH$_2$O]**	Presión estática o total (Según EC)
SR	Relación específica	**[RPM]**	Velocidad

Modelo	MC	EC	VSD	SR	ηe[%]	N	(kW)	(m³/h)	(mmH$_2$O)	(RPM)
CMP-620-4T	-	-	-	-	-	-	0,115	369	24,13	1393
CMP-620-4M	-	-	-	-	-	-	0,123	407	22,75	1419
CMP-718-2T	A	S	NO	1,01	38,4%	46,1	0,601	909	93,17	2856
CMP-718-2M	A	S	NO	1,01	33,5%	40,7	0,742	1006	90,76	2861
CMP-718-4T	-	-	-	-	-	-	0,124	622	23,27	1455
CMP-718-4M	A	S	NO	1,00	27,2%	38,5	0,160	722	22,08	1452
CMP-820-2T	A	S	NO	1,01	47,0%	54,4	0,674	935	124,36	2932
CMP-820-2M	A	S	NO	1,01	39,9%	46,2	1,028	1317	114,37	2874
CMP-820-4T	A	S	NO	1,00	35,2%	46,5	0,165	721	29,53	1441
CMP-820-4M	A	S	NO	1,00	30,0%	40,6	0,217	841	28,40	1435
CMP-922-2T-1,5	A	S	NO	1,01	45,9%	51,5	1,352	1652	138,04	2863
CMP-922-2T-2	A	S	NO	1,02	43,1%	48,2	1,585	1736	144,34	2803
CMP-922-2T-3	A	S	NO	1,02	41,6%	46,3	1,828	1915	145,68	2920
CMP-922-4T	A	S	NO	1,00	36,4%	46,0	0,307	1187	34,59	1437
CMP-1025-2T-3	A	S	NO	1,02	42,2%	46,3	2,302	1923	185,64	2899
CMP-1025-2T-4	A	S	NO	1,02	43,2%	46,3	3,251	2717	189,89	2908
CMP-1025-4T	A	S	NO	1,01	38,9%	47,1	0,506	1501	48,06	1462
CMP-1128-2T-4	A	S	NO	1,02	43,0%	46,3	2,990	2216	212,96	2916
CMP-1128-2T-5,5	A	S	NO	1,02	44,1%	46,4	4,359	3095	227,92	2878
CMP-1128-4T	A	S	NO	1,01	40,5%	46,8	1,002	2303	64,68	1479
CMP-1128-6T	A	S	NO	1,00	36,8%	46,0	0,348	1622	28,94	981
CMP-1231-4T-3	A	S	NO	1,01	41,7%	46,9	1,482	2927	77,43	1469
CMP-1231-4T-4	A	S	NO	1,01	41,2%	46,2	1,613	3143	77,62	1475
CMP-1231-4T-5,5	A	S	NO	1,01	41,3%	46,2	1,653	3120	80,29	1478
CMP-1231-6T	A	S	NO	1,00	38,3%	46,1	0,579	2332	34,85	986
CMP-1435-4T-4	A	S	NO	1,01	42,4%	46,3	2,428	3916	96,46	1462
CMP-1435-4T-5,5	A	S	NO	1,01	42,4%	46,3	2,425	3865	97,59	1468
CMP-1435-4T-7,5	A	S	NO	1,01	42,5%	46,3	2,492	3904	99,52	1476
CMP-1435-6T	A	S	NO	1,01	39,6%	46,2	0,906	3441	38,22	985
CMP-1640-4T-5,5	A	S	NO	1,01	55,4%	58,7	3,000	4685	130,10	1461
CMP-1640-4T-7,5	A	S	NO	1,01	48,0%	50,6	3,899	5080	135,33	1463
CMP-1640-4T-10	A	S	NO	1,02	43,1%	45,2	4,596	5382	135,00	1476
CMP-1640-6T	A	S	NO	1,01	43,9%	49,5	1,300	3946	53,00	978
CMP-1845-4T-7,5	A	S	NO	1,02	57,0%	58,3	6,385	7900	169,13	1439
CMP-1845-4T-10	A	S	NO	1,02	56,7%	57,6	7,387	8599	178,87	1461
CMP-1845-6T	A	S	NO	1,01	47,0%	51,3	2,070	5546	64,33	965
CMP-2050-4T-10	A	S	NO	1,02	54,9%	55,4	8,393	8977	188,36	1455
CMP-2050-4T-15	A	S	NO	1,02	55,7%	56,0	9,285	9695	195,91	1470
CMP-2050-4T-20	B	T	NO	1,03	69,8%	69,5	16,819	16500	261,08	1459
CMP-2050-6T	A	S	NO	1,01	36,5%	39,0	3,988	6929	77,00	966
CMP-2563-6T	B	T	NO	1,02	59,3%	59,0	16,629	21000	172,41	967

Características acústicas

Espectro de potencia sonora Lw(A) en dB(A) por banda de frecuencia en Hz

Modelo	63	125	250	500	1000	2000	4000	8000
38	25	35	46	53	57	54	52	45
512-2	37	47	58	65	69	66	64	57
512-4	30	40	51	58	62	59	57	50
514-2	40	50	61	68	72	69	67	60
514-4	33	43	54	61	65	62	60	53
616-2	44	54	65	72	76	73	71	64
616-4	36	46	57	64	68	65	63	56
620-2	43	53	64	71	75	72	70	63
620-4	36	46	57	64	68	65	63	56
718-2	45	55	66	73	77	74	72	65
718-4	38	48	59	66	70	67	65	58
820-2	48	58	69	76	80	77	75	68
820-4	41	51	62	69	73	70	68	61
922-2-1,5	45	55	66	73	77	74	72	65
922-2-2	46	56	67	74	78	75	73	66
922-2-3	49	59	70	77	81	78	76	69
922-4	41	51	62	69	73	70	68	61
1025-2-3	48	58	69	76	80	77	75	68
1025-2-4	52	62	73	80	84	81	79	72
1025-4	45	55	66	73	77	74	72	65
1128-2-4	52	62	73	80	84	81	79	72
1128-2-5,5	56	66	77	84	88	85	83	76
1128-4	49	59	70	77	81	78	76	69

Modelo	63	125	250	500	1000	2000	4000	8000
1128-6	35	45	56	63	67	64	62	55
1231-4-3	51	60	71	78	82	80	78	71
1231-4-4	53	62	73	80	84	82	80	73
1231-4-5,5	55	64	75	82	86	84	82	75
1231-6	42	51	62	69	73	71	69	62
1435-4-4	54	63	74	81	85	83	81	74
1435-4-5,5	56	65	76	83	87	85	83	76
1435-4-7,5	58	67	78	85	89	87	85	78
1435-6	44	53	64	71	75	73	71	64
1640-4-5,5	55	64	75	82	86	84	82	75
1640-4-7,5	58	67	78	85	89	87	85	78
1640-4-10	60	69	80	87	91	89	87	80
1640-6	49	58	69	76	80	78	76	69
1845-4-7,5	61	71	82	89	93	91	89	81
1845-4-10	64	74	85	92	96	94	92	84
1845-6	56	66	77	84	88	86	84	76
2050-4-10	62	72	83	90	94	92	90	82
2050-4-15	66	76	87	94	98	96	94	86
2050-4-20	68	78	89	96	100	98	96	88
2050-6	58	68	79	86	90	88	86	78
2563-6	67	77	88	95	99	96	94	87

Dimensiones mm

CMP-38

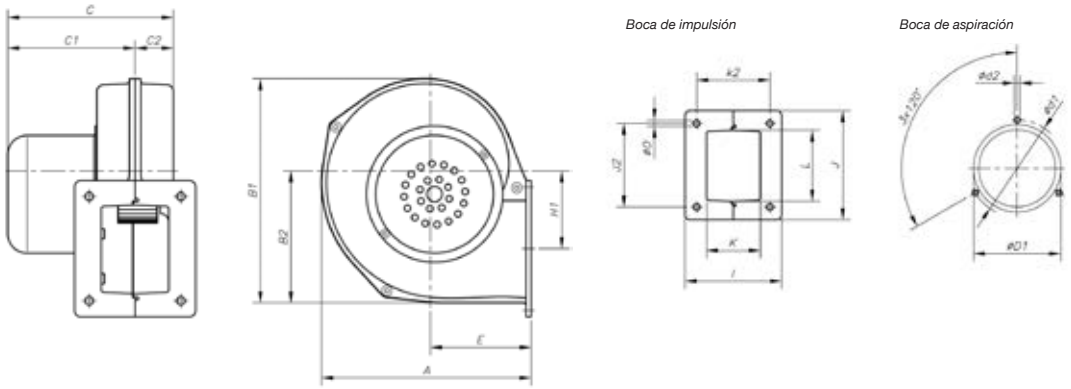

Modelo	A	B1	B2	C	C1	C2	øD1*	ød1	ød2	E	H1	I	J	J2	K	k2	L	øO
CMP-38-2M/E	141	165	97	122	96	26	80	85	2,4	60	60,5	100	80	46	50	77	52	8
CMP-38-2M	164,5	176,5	103,5	130	99	31	80	85	M4	79	64	95	107	82	53	72	67	6,5

* Diámetro nominal tuberia recomendada

CMP-512...820

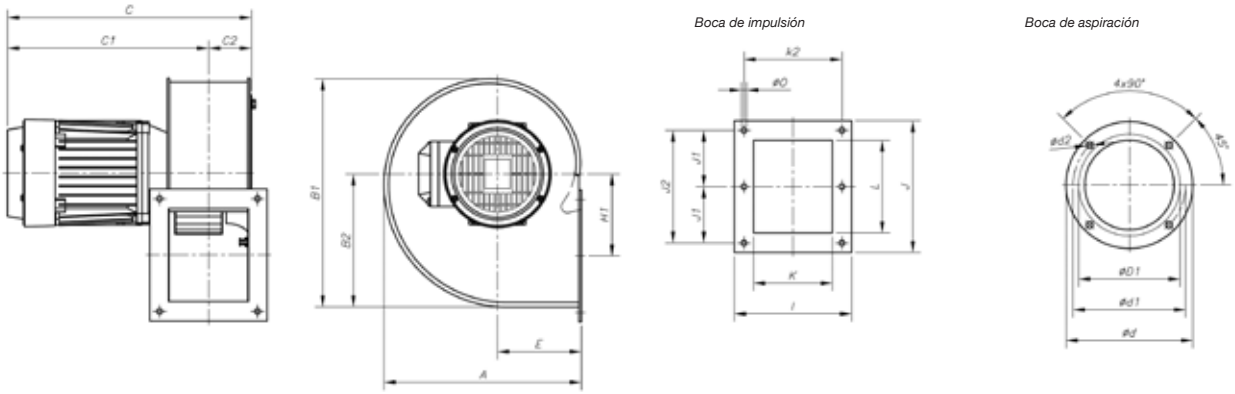

Modelo	A	B1	B2	C	C1	C2	øD1*	ød	ød1	ød2	E	H1	I	J	J1	J2	K	k2	L	øO
CMP-512-2T	185	206,5	118	251	212	39	112	140	132	M4	82,5	69	104	117	-	104,5	75	92	86	5,5
CMP-512-4T	185	206,5	118	249	210	39	112	140	132	M4	82,5	69	104	117	-	104,5	75	92	86	5,5
CMP-514-2T	225	254	150	281	236	45	140	169	151,5	M4	100	91	122	147	64	128	83	105	107	6,5
CMP-514-4T	225	254	150	261	216	45	140	169	151,5	M4	100	91	122	147	64	128	83	105	107	6,5
CMP-616-2T	258	297	173,5	320	264	56	160	204	180	M6	110	105,5	153	172	-	147	103	128	125	7
CMP-616-4T	258	297	173,5	283	227	56	160	204	180	M6	110	105,5	153	172	-	147	103	128	125	7
CMP-620-2T	298	347	202,5	321	265	56	200	247	230	M6	126	145,5	159	153	-	128	105	134	100	8
CMP-620-4T	298	347	202,5	283	227	56	200	247	230	M6	126	145,5	159	153	-	128	105	134	100	8
CMP-718-2T	303,5	348	201	355	294	61	180	238	210	M6	129,5	122	169	192	85	170	115	145	146	9
CMP-718-2M	303,5	348	201	355	245	61	180	238	210	M6	129,5	122	169	192	85	170	115	145	146	9
CMP-718-4T	303,5	348	201	331	270	61	180	238	210	M6	129,5	122	169	192	85	170	115	145	146	9
CMP-718-4M	303,5	348	201	331	270	61	180	238	210	M6	129,5	122	169	192	85	170	115	145	146	9
CMP-820-2T	322	377	223	369,5	301	68,5	200	247	230	M6	137,5	137	184	213	94,5	189	160	160	156	9
CMP-820-2M	322	377	223	369,5	301	68,5	200	247	230	M6	137,5	137	184	213	94,5	189	160	160	156	9
CMP-820-4T	322	377	223	345,5	277	68,5	200	247	230	M6	137,5	137	184	213	94,5	189	160	160	156	9
CMP-820-4M	322	377	223	345,5	277	68,5	200	247	230	M6	137,5	137	184	213	94,5	189	160	160	156	9

* Diámetro nominal tuberia recomendada

Dimensiones mm

CMP-922...1231

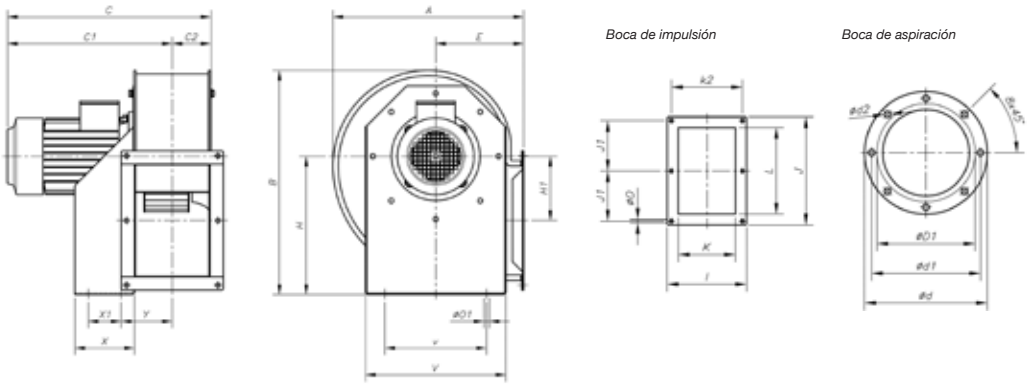

Modelo	A	B	C	C1	C2	øD1*	ød	ød1	ød2	E	H	H1	I	J	J1	K	k2	L	øO	øO1	V	v	X	X1	Y
CMP-922-2T-1'5	388,5	455	382,5	309	73,5	224	278	256	M8	180	280	134	204	282,5	128	140	180	215	9,5	10,5	290	220	114	50	105
CMP-922-2T-2	388,5	455	430,5	357	73,5	224	278	25	M8	180	280	134	204	282,5	128	140	180	215	9,5	10,5	290	220	114	50	105
CMP-922-2T-3	388,5	455	430,5	357	73,5	224	278	256	M8	180	280	134	204	282,5	128	140	180	215	9,5	10,5	290	220	114	50	105
CMP-922-4T	388,5	455	382,5	309	73,5	224	278	256	M8	180	280	134	204	282,5	128	140	180	215	9,5	10,5	290	220	114	50	105
CMP-1025-2T-3	427	503	456	370	86	250	305	282	M8	197	310	144	229	312,5	145	165	205	250	9,5	12,5	315	228	134	74	115,5
CMP-1025-2T-4	427	503	486	400	86	250	305	282	M8	197	310	144	229	312,5	145	165	205	250	9,5	12,5	315	228	134	74	115,5
CMP-1025-4T	427	503	456	370	86	250	305	282	M8	197	310	144	229	312,5	145	165	205	250	9,5	12,5	315	228	134	74	115,5
CMP-1128-2T-4	472	553	500,5	407	93,5	280	348	320	M8	216	340	152	244	364	170	180	220	296,5	9,5	12,5	348	245	144	95	122,5
CMP-1128-2T-5'5	472	553	523,5	430	93,5	280	348	320	M8	216	340	152	244	364	170	180	220	296,5	9,5	12,5	348	245	144	95	122,5
CMP-1128-4T	472	553	500,5	407	93,5	280	348	320	M8	216	340	152	244	364	170	180	220	296,5	9,5	12,5	348	245	144	95	122,5
CMP-1128-6T	472	553	470,5	377	93,5	280	348	320	M8	216	340	152	244	364	170	180	220	296,5	9,5	12,5	348	245	144	95	122,5
CMP-1231-4T-3	526	630	520,5	417	103,5	315	382	354	M8	238	390	179,5	264	382,5	180	200	240	320	11,5	13	382	322	183	140	126
CMP-1231-4T-4	526	630	520,5	417	103,5	315	382	354	M8	238	390	179,5	264	382,5	180	200	240	320	11,5	13	382	322	183	140	126
CMP-1231-4T-5'5	526	630	543,5	440	103,5	315	382	354	M8	238	390	179,5	264	382,5	180	200	240	320	11,5	13	382	322	183	140	126
CMP-1231-6T	526	630	520,5	417	103,5	315	382	354	M8	238	390	179,5	264	382,5	180	200	240	320	11,5	13	382	322	183	140	126

* Diámetro nominal tuberia recomendada

CMP-1435...2563

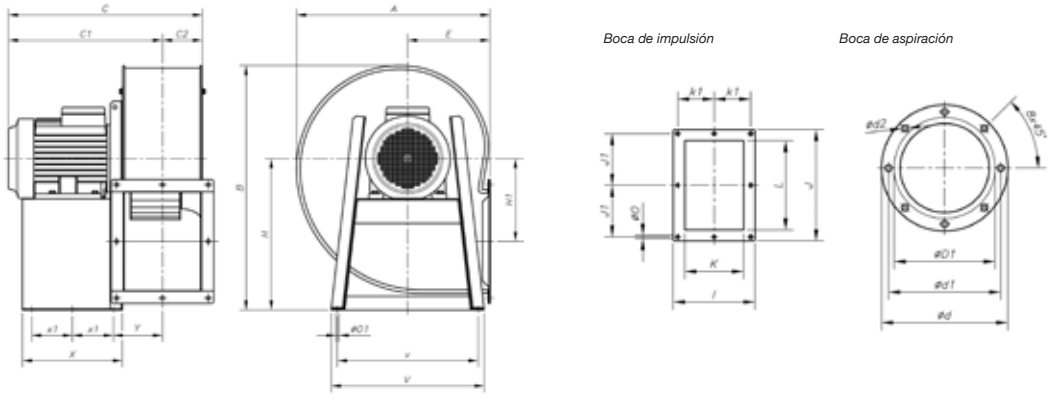

Modelo	A	B	C	C1	C2	øD1*	ød	ød1	ød2	E	H	H1	I	J	J1	K	k1	L	øO	øO1	V	v	X	X1	Y
CMP-1435-4T-4	573,5	715	549	431	118	355	422	394	M8	250	445	242,5	292	342,5	159	228	133	280	11,5	12	456	420	333	136,5	150
CMP-1435-4T-5'5	573,5	715	572	454	118	355	422	394	M8	250	445	242,5	292	342,5	159	228	133	280	11,5	12	456	420	333	136,5	150
CMP-1435-4T-7'5	573,5	715	610	492	118	355	422	394	M8	250	445	242,5	292	342,5	159	228	133	280	11,5	12	456	420	333	136,5	150
CMP-1435-6T	573,5	715	572	454	118	355	422	394	M8	250	445	242,5	292	342,5	159	228	133	280	11,5	12	456	420	333	136,5	150
CMP-1640-4T-5'5	634	799	596	465	130	400	464	438	M8	270	495	271	336	404	185	250	150	321	11,5	12	500	460	327	133,5	162,5
CMP-1640-4T-7'5	634	799	634	504	130	400	464	438	M8	270	495	271	336	404	185	250	150	321	11,5	12	500	460	327	133,5	162,5
CMP-1640-4T-10	634	799	634	504	130	400	464	438	M8	270	495	271	336	404	185	250	150	321	11,5	12	500	460	327	133,5	162,5
CMP-1640-6T	634	799	596	466	130	400	464	438	M8	270	495	271	336	404	185	250	150	321	11,5	12	500	460	327	133,5	162,5
CMP-1845-4T-7'5	711	901	668	521	147	450	515	485	M8	302	560	305	370	444	202	284	164	361	11,5	12	538	502	340	140	179,5
CMP-1845-4T-10	711	901	668	521	147	450	515	485	M8	302	560	305	370	444	202	284	164	361	11,5	12	538	502	340	140	179,5
CMP-1845-6T	711	901	630	483	147	450	515	485	M8	302	560	305	370	444	202	284	164	361	11,5	12	538	502	340	140	179,5
CMP-2050-4T-10	797	987	700,5	538	162,5	500	565	535	M10	345	610	313	411	544	250	315	182,5	451	11,5	12	653	615	435	188	196
CMP-2050-4T-15	797	987	805,5	643	162,5	500	565	535	M10	345	610	313	411	544	250	315	182,5	451	11,5	12	653	615	435	188	196
CMP-2050-4T-20	797	987	805,5	643	162,5	500	565	535	M10	345	610	313	411	544	250	315	182,5	451	11,5	12	653	615	435	188	196
CMP-2050-6T	797	987	700,5	538	162,5	500	565	535	M10	345	610	313	411	544	250	315	182,5	451	11,5	12	653	615	435	188	196
CMP-2563-6T	1027	1213	1016	805	211	630	710	675	M10	460	742	378	512	706	330	410	230	600	17	14	590	540	450	200	239

* Diámetro nominal tuberia recomendada

Curvas características

Q= Caudal en m³/h, m³/s y cfm Pe= Presión estática en mm.c.a., Pa e inwg

2T/2M=3000 r/min

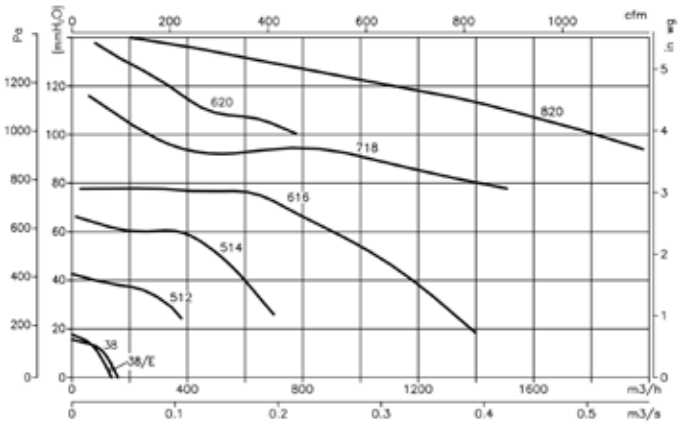

4T/4M=1500 r/min

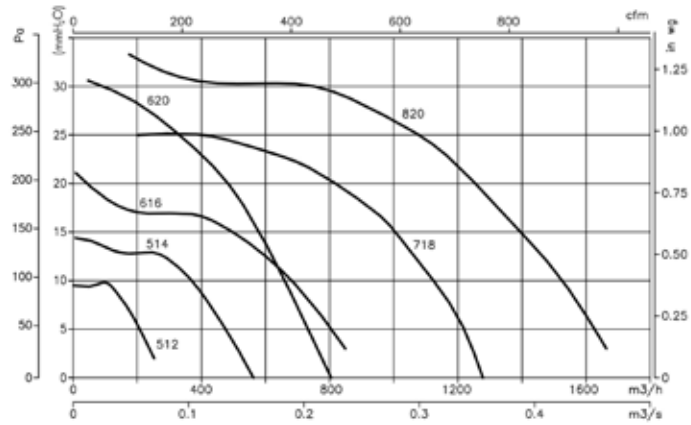

2T=3000 r/min

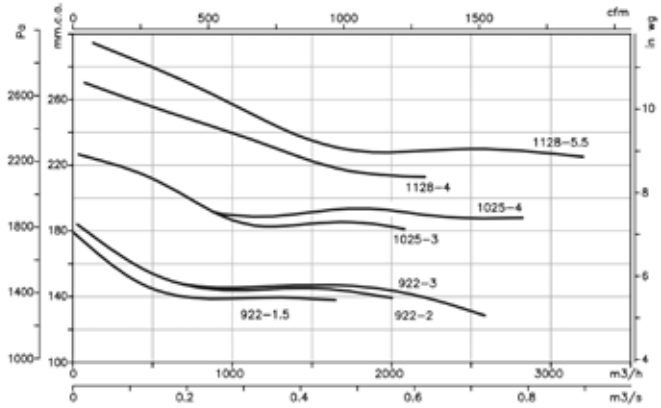

4T=1500 r/min
6T=1000 r/min

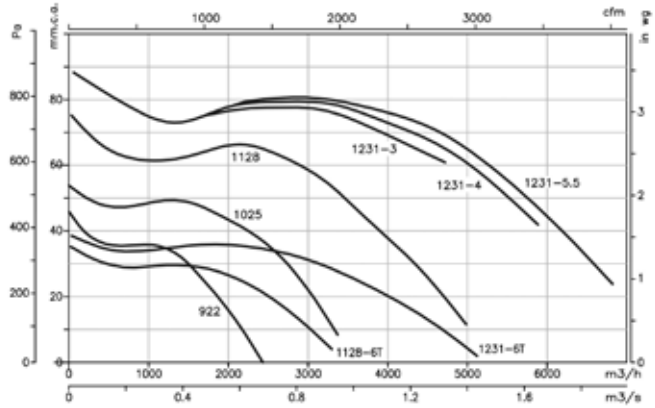

Curvas características

Q= Caudal en m³/h, m³/s y cfm Pe= Presión estática en mm.c.a., Pa e inwg

4T=1500 r/min

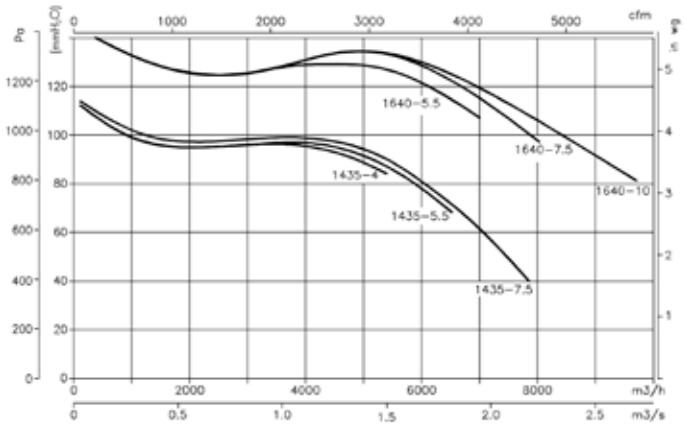

4T=1500 r/min

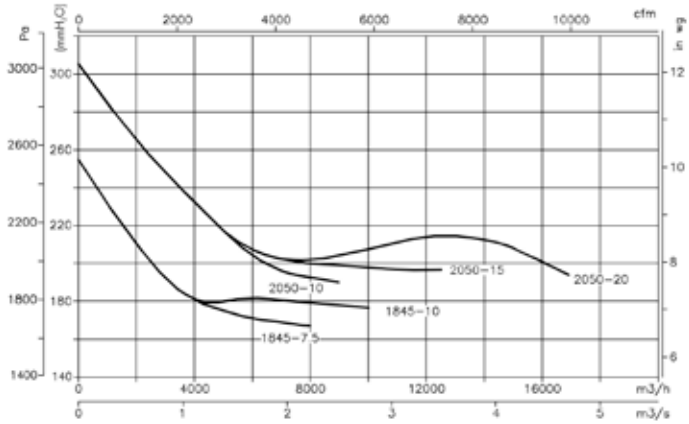

6T=1000 r/min

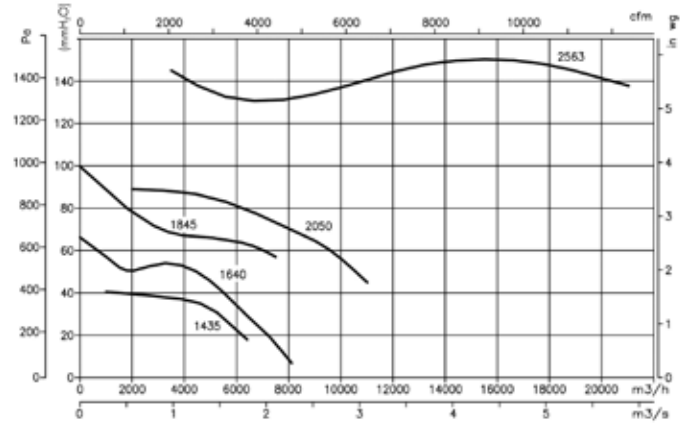

Orientaciones

Suministro standard LG 270
Posiciones LG 180 y RD 180 bajo demanda y con medidas de anclaje especiales.

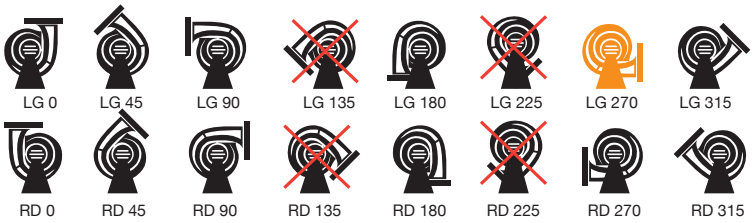

Accesorios

Ver apartado accesorios.

CMP/AL
CJMP/AL

CMP/AL: Ventiladores en aluminio con certificado de cumplimiento de la norma UNE-60-601-2006 y de acuerdo a las necesidades en salas de calderas de gas natural
CJMP/AL: Unidades de Ventilación en aluminio con certificado de cumplimiento de la norma UNE-60-601-2006 y de acuerdo a las necesidades en salas de calderas de gas natural

Ventilador:
- Turbina con álabes hacia delante, en chapa de aluminio
- CMP/AL: Envolvente en chapa de aluminio
- CJMP/AL: Estructura en chapa de acero galvanizado

Motor:
- Motores clase F, con rodamientos a bolas, protección IP55
- Monofásicos 230V-50Hz
- Temperatura máxima del aire a transportar: -20ºC + 120ºC

Acabado:
- CMP/AL: Anticorrosivo en resina de poliester, polimerizada a 190ºC , previo desengrase alcalino y pretratamiento libre de fosfatos. CJMP/AL: Anticorrosivo en chapa de acero galvanizado

Bajo demanda:
- Bobinados especiales para diferentes tensiones
- Certificación ATEX Categoría 2

Rodetes equilibrados dinámicamente con núcleos de gran robustez

Código de pedido

CMP	—	616	—	4M	—	/AL
CMP/AL: Ventiladores de aluminio CJMP/AL: Unidades de ventilación en aluminio		Tamaño turbina		Número de polos motor 4=1400 r/min 50 Hz M=Monofásico		Construcción antichispas en aluminio

Características técnicas

Modelo	Velocidad (r/min)	Intensidad máxima admisible (A) 230V	Potencia instalada (kW)	Caudal máximo (m^3/h)	Nivel sonoro dB(A)	Peso aprox. (Kg)
CMP-512-4M/AL	1370	0,83	0,09	275	55	3,5
CMP-514-4M/AL	1370	0,83	0,09	660	58	4,5
CMP-616-4M/AL	1370	0,83	0,09	1000	61	7,5
CMP-820-4M/AL	1370	2,00	0,25	2100	66	10,0
CJMP-512-4M/AL	1370	0,83	0,09	275	50	8,5
CJMP-514-4M/AL	1370	0,83	0,09	660	54	10,5
CJMP-616-4M/AL	1370	0,83	0,09	1000	57	14,5
CJMP-820-4M/AL	1370	2,00	0,25	2100	60	18,0

Erp. Características del punto de máxima eficiencia (BEP)

Ver características del punto de máxima eficiencia (BEP) de la serie CMP

Dimensiones mm

CMP/AL-512...820

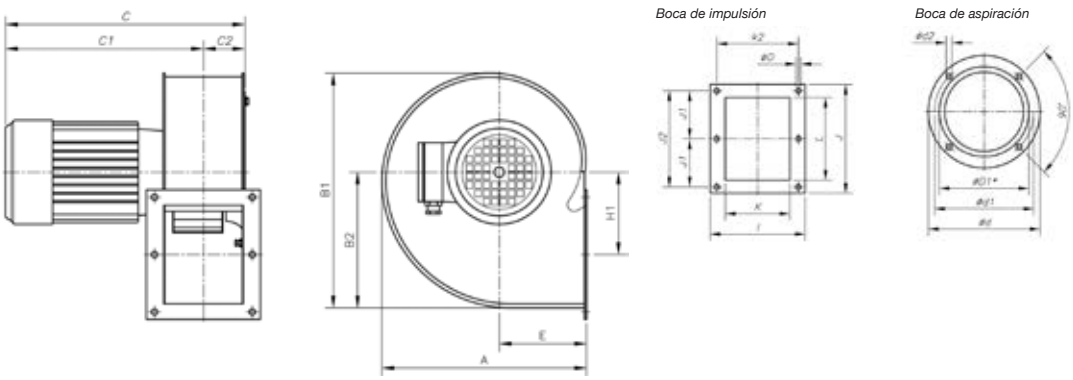

Modelo	A	B1	B2	C	C1	C2	øD1*	ød	ød1	ød2	E	H1	I	J	J1	J2	K	k2	L	øO
CMP-512-4M/AL	182	207	118	197,5	159	38,5	112	140	132	M4	81	69	106	118	-	105	72	93	86	5,5
CMP-514-4M/AL	225	254	150	210	165	45	140	169	151,5	M4	100	91	122	147	64	128	83	105	107	9,5
CMP-616-4M/AL	258	297	173,5	270	214	56	160	204	180	M6	110	105,5	153	172	-	147	103	128	125	7
CMP-820-4M/AL	322	377	223	345,5	277	68,5	200	247	230	M6	137,5	137	184	213	94,5	189	130	160	156	9

* Diámetro nominal tuberia recomendada

CJMP/AL-512...820

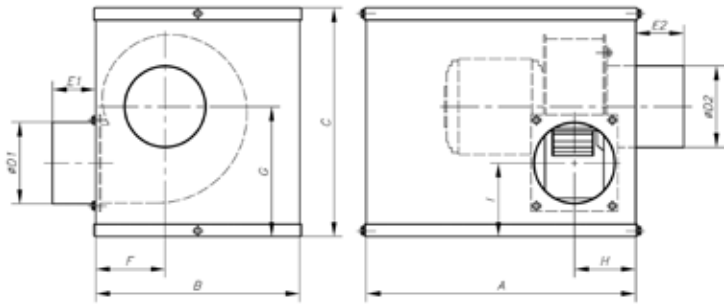

Modelo	A	B	C	øD1	øD2	E1	E2	F	G	H	I
CJMP/AL-512	330	250	280	100	100	53	59	85	159	75	90
CJMP/AL-514	330	270	320	125	125	53	58	104	190	82	100
CJMP/AL-616	370	300	370	135	135	53	52	114	217	100	110
CJMP/AL-820	450	400	450	135	195	53	51	142	267	112	130

Curvas Características

Q= Caudal en m³/h, m³/s y cfm Pe= Presión estática en mm.c.a., Pa e inwg

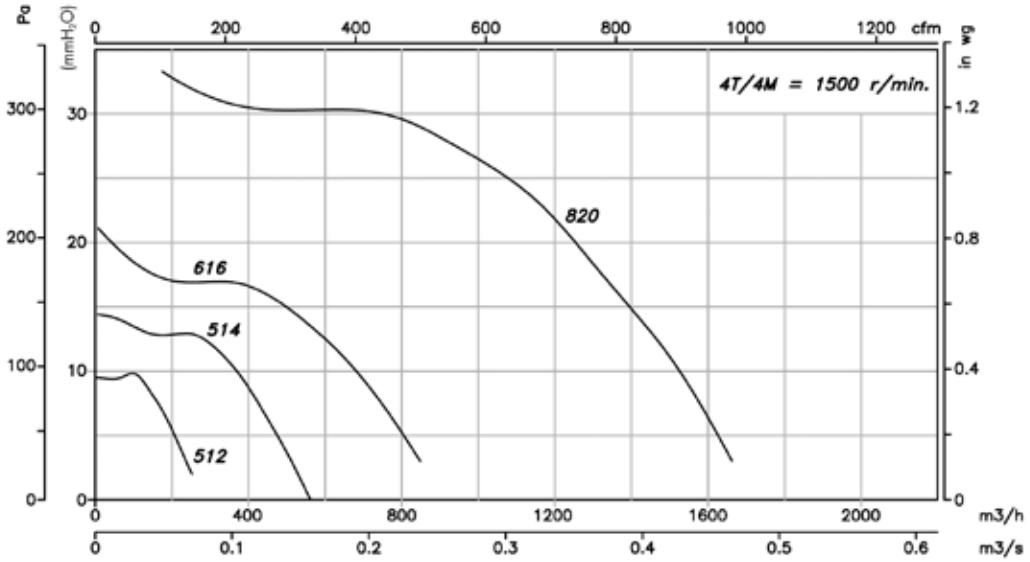

CMRE

Ventiladores centrífugos de media presión y simple aspiración, equipados con turbina con álabes hacia atrás y motor de rotor exterior

Ventilador:
- Envolvente en chapa de acero
- Turbina con álabes a reacción

Diferentes posiciones de montaje

Motor:
- Motores de rotor exterior, con protector térmico incorporado, clase F, con rodamientos a bolas, protección IP54
- Monofásicos 230V-50/60Hz regulables
- Temperatura máxima del aire a transportar: + 50ºC

Acabado:
- Anticorrosivo en resina de poliester, polimerizada a 190ºC , previo desengrase alcalino y pretratamiento libre de fosfatos.

Código de pedido

CMRE — 625 — 2M

- CMRE → Ventiladores centrífugos de media presión y simple aspiración, con rotor exterior
- 625 → Tamaño turbina
- 2M → Número de polos motor
  2=2900 r/min 50 Hz
  4=1450 r/min 50 Hz
- M → M=Monofásico

Características técnicas

Modelo	Velocidad (r/min)	Intensidad máxima adminisble (A) 230V	Potencia instalada (kW)	Caudal máximo (m^3/h)	Nivel sonoro irradiado dB(A)	Peso aprox. (Kg)
CMRE-622-2M	2380	0,85	0,12	1000	57	7,1
CMRE-625-2M	2360	0,95	0,14	1300	59	9,0
CMRE-1032-4M	1330	0,75	0,12	1800	61	12,7
CMRE-1036-4M	1280	0,95	0,14	2500	62	15,9

Erp. Características del punto de máxima eficiencia (BEP)

MC	Categoría de medición	**ηe[%]**	Eficiencia
EC	Categoría de eficiencia	**N**	Grado de eficiencia
	S Estática	**[kW]**	Potencia eléctrica
	T Total	**[m^3/h]**	Caudal
VSD	Variador de velocidad	**[mmH_2O]**	Presión estática o total (Según EC)
SR	Relación específica	**[RPM]**	Velocidad

Modelo	MC	EC	VSD	SR	ηe[%]	N	(kW)	(m^3/h)	(mmH_2O)	(RPM)
CMRE-622-2M	-	-	-	-	-	-	0,121	391	37,88	2380
CMRE-1032-4M	-	-	-	-	-	-	0,123	733	20,21	1330
CMRE-1036-4M	A	S	NO	1,00	43,1%	60,4	0,222	1413	24,83	1280

Dimensiones mm

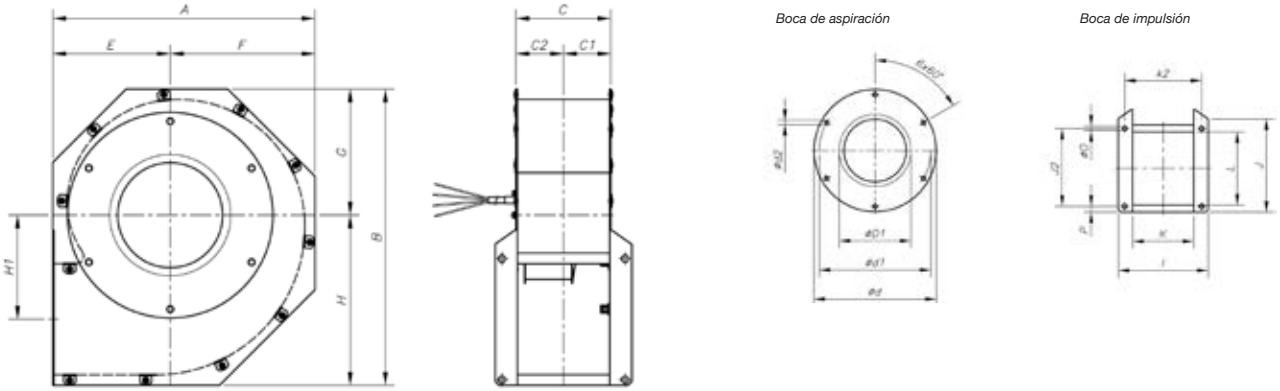

Modelo	A	B	C	C1	C2	øD1*	ød	ød1	ød2	E	F	G	H	H1	I	J	J2	K	k2	L	øO	P
CMRE-622-2M	364	415,5	133	66,25	66,75	162	184	256	9,5	160	204	178	237,5	141,5	189,5	191	165	129,8	165,5	150,5	9	12
CMRE-625-2M	407	457	142	70,75	71,25	160	315	282	9,5	183	224	195,5	261,5	157	198,5	207	181,5	138,5	174,5	167,5	9	12
CMRE-1032-4M	507	564	198	99	99	192	382	354	9,5	230	277	240,5	323,5	197,5	254	250	227,5	194	230	211	9	12
CMRE-1036-4M	560	631	215,5	107,75	107,75	290	426	394	9,5	250	310	268,5	362,5	223	285,5	272,5	247	211,5	261,5	238	11	12

* Diámetro nominal tuberia recomendada

Curvas Características

Q= Caudal en m³/h, m³/s y cfm Pe= Presión estática en mm.c.a., Pa e inwg

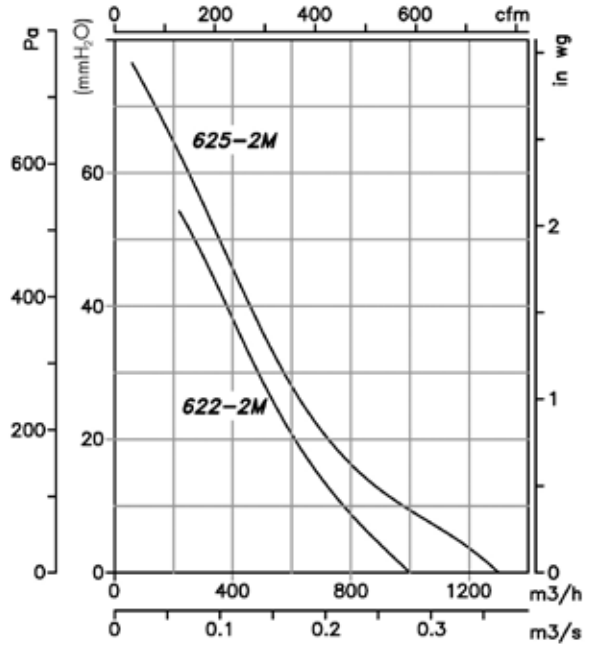

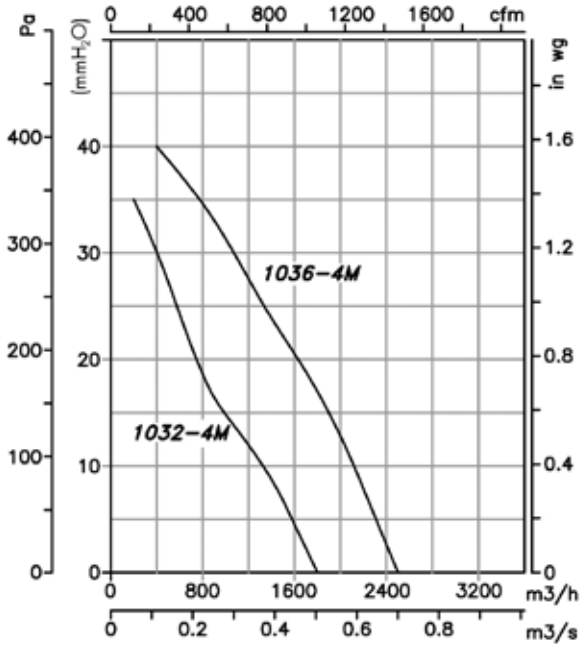

Accesorios

Ver apartado accesorios.

INT RM RPA B BD BIC ACE REG

CMR

Ventiladores centrífugos de media presión y simple aspiración, de gran robustez, equipados con turbina con álabes hacia atrás

CMR

CMR
Tamaño
622 a 731

Ventilador:
- Envolvente en chapa de acero
- Turbina con álabes a reacción, en chapa de acero de gran robustez

Motor:
- Motores eficiencia IE-2, excepto potencias inferiores a 0,75 kw monofásico y 2 velocidades
- Motores clase F, con rodamientos a bolas, protección IP55
- Trifásicos 230/400V-50Hz (hasta 5,5CV) y 400/690V-50Hz (potencias superiores a 5,5CV)
- Temperatura máxima del aire a transportar: -20ºC + 120ºC

Acabado:
- Anticorrosivo en resina de poliester, polimerizada a 190ºC , previo desengrase alcalino y pretratamiento libre de fosfatos

Bajo demanda:
- Bobinados especiales para diferentes tensiones
- Ventilador preparado para transportar aire hasta 250ºC
- Ventilador en acero inoxidable
- Certificación ATEX Categoría 2 (ver serie CMR/ATEX)

Diferentes posiciones de montaje

Turbina a reacción de alto rendimiento, y gran robustez

Código de pedido

CMR — 1650 — 2T

- CMR: Ventiladores centrífugos de media presión y simple aspiración
- Tamaño turbina
- Número de polos motor
  2=2900 r/min 50 Hz
  4=1400 r/min 50 Hz
  6=900 r/min 50 Hz
  8=750 r/min 50 Hz
- T=Trifásico

Características técnicas

Modelo	Velocidad (r/min)	Intensidad máxima admisible (A) 230V	400V	690V	Potencia instalada (kW)	Caudal máximo (m^3/h)	Nivel presión sonora dB(A)	Peso aprox. (Kg)
CMR-622-2T	2710	1,29	0,75		0,25	1040	74	11,6
CMR-625-2T	2710	1,92	1,11		0,37	1280	75	13,7
CMR-728-2T	2760	2,57	1,49		0,55	1800	76	17,6
CMR-731-2T	2770	2,78	1,60		0,75	2350	77	22,8
CMR-1031-2T	2770	5,44	3,13		1,50	5160	80	44,3
CMR-1135-2T	2885	7,77	4,47		2,20	7800	83	54,9
CMR-1240-2T	2870	13,60	7,82		4,00	11100	86	93,5
CMR-1240-4T	1410	3,10	1,79		0,75	5800	71	70,5
CMR-1445-2T	2870		14,50	8,41	7,50	16500	87	126,0
CMR-1445-4T	1400	4,03	2,32		1,10	8030	72	92,5
CMR-1650-2T	2940		20,30	11,70	11,00	18850	89	178,0
CMR-1650-4T	1430	5,96	3,44		1,50	10500	74	114,0
CMR-1650-6T	945	3,90	2,20		0,75	7410	64	114,0
CMR-1856-4T	1445	10,96	6,33		3,00	15150	79	152,0
CMR-1856-6T	945	4,88	2,82		1,10	10050	70	146,5
CMR-2063-4T	1440		11,60	6,72	5,50	24450	80	226,0
CMR-2063-6T	955	6,42	3,71		1,50	16100	71	208,5

Características técnicas

Modelo	Velocidad (r/min)	Intensidad máxima admisible (A) 230V	400V	690V	Potencia instalada (kW)	Caudal máximo (m^3/h)	Nivel presión sonora dB(A)	Peso aprox. (Kg)
CMR-2063-8T	705	5,63	3,25		1,10	11600	65	210,5
CMR-2271-4T	1460		20,20	11,60	11,00	34610	85	315,0
CMR-2271-6T	960	12,70	7,30		3,00	22750	76	293,5
CMR-2271-8T	705	7,10	4,10		1,50	17360	69	275,5
CMR-2380-4T	1465		42,00	24,00	22,00	48000	83	416,0
CMR-2380-6T	970		19,20	11,10	7,50	30000	75	363,0
CMR-2380-8T	705	12,82	7,40		3,00	22000	66	317,0
CMR-2590-4T	1470		69,20	40,10	37,00	54000	86	418,0
CMR-2590-6T	970		23,20	13,40	11,00	34000	76	378,0
CMR-28100-4T	1475		99,00	57,00	55,00	75000	87	553,0
CMR-28100-6T	970		35,00	20,00	18,50	48000	77	521,0

Erp. Características del punto de máxima eficiencia (BEP)

MC Categoría de medición
EC Categoría de eficiencia
S Estática
T Total
VSD Variador de velocidad
SR Relación específica
ηe[%] Eficiencia
N Grado de eficiencia
[kW] Potencia eléctrica
[m^3/h] Caudal
[mmH_2O] Presión estática o total (Según EC)
[RPM] Velocidad

Modelo	MC	EC	VSD	SR	ηe[%]	N	(kW)	(m^3/h)	(mmH_2O)	(RPM)
CMR-622-2T	A	S	NO	1,01	45,8%	63,8	0,193	550	59,13	2854
CMR-625-2T	A	S	NO	1,01	49,0%	63,7	0,395	791	89,77	2774
CMR-728-2T	A	S	NO	1,01	51,7%	64,4	0,620	997	117,96	2789
CMR-731-2T	A	S	NO	1,01	59,6%	70,8	0,873	1320	144,66	2791
CMR-1031-2T	A	S	NO	1,01	54,5%	64,0	1,250	2553	98,00	2845
CMR-1135-2T	A	S	NO	1,01	57,8%	64,2	2,449	4249	122,18	2892
CMR-1240-2T	A	S	NO	1,02	67,6%	71,1	4,622	6744	169,95	2871
CMR-1240-4T	A	S	NO	1,00	50,6%	63,8	0,550	2924	34,89	1448
CMR-1445-2T	A	S	NO	1,02	63,4%	64,5	7,943	8951	206,50	2879
CMR-1445-4T	A	S	NO	1,01	55,3%	66,0	0,966	3883	50,49	1428
CMR-1650-2T	B	T	NO	1,02	67,6%	67,5	12,047	12602	237,31	2941
CMR-1650-4T	A	S	NO	1,01	58,3%	66,8	1,532	5378	60,90	1441
CMR-1650-6T	A	S	NO	1,00	47,6%	60,7	0,566	4109	24,02	969
CMR-1856-4T	A	S	NO	1,01	58,8%	64,2	3,028	8342	78,29	1453
CMR-1856-6T	A	S	NO	1,00	50,4%	60,8	1,013	5632	33,24	960
CMR-2063-4T	B	T	NO	1,01	76,4%	78,7	6,032	13932	121,38	1442
CMR-2063-6T	A	S	NO	1,00	61,2%	69,0	1,790	9620	41,77	957
CMR-2063-8T	A	S	NO	1,00	52,4%	63,9	0,797	6180	24,77	726
CMR-2271-4T	B	T	NO	1,01	75,4%	75,3	12,117	22380	149,81	1460
CMR-2271-6T	B	T	NO	1,01	65,9%	70,6	3,546	15016	57,11	960
CMR-2271-8T	A	S	NO	1,00	55,5%	64,1	1,532	10253	30,43	715
CMR-2380-4T	B	T	NO	1,02	76,8%	76,1	19,785	29151	191,37	1472
CMR-2380-6T	B	T	NO	1,01	70,5%	72,4	6,573	19494	87,23	977
CMR-2380-8T	B	T	NO	1,01	68,1%	73,3	3,202	15151	52,84	713
CMR-2590-4T	B	T	NO	1,02	71,4%	70,1	34,213	38387	233,45	1474
CMR-2590-6T	B	T	NO	1,01	75,5%	75,7	9,611	25620	104,01	977
CMR-28100-4T	B	T	NO	1,03	76,5%	74,8	52,637	52061	283,94	1478
CMR-28100-6T	B	T	NO	1,01	75,1%	74,6	16,702	36707	125,40	976

Características acústicas

Los valores indicados, se determinan mediante medidas de nivel de presión y potencia sonora en dB(A) obtenidas en campo libre a una distancia equivalente a dos veces la envergadura del ventilador más el diámetro de la turbina, con un mínimo de 1,5 mts.

Espectro de potencia sonora Lw(A) en dB(A) por banda de frecuencia en Hz

Modelo	63	125	250	500	1000	2000	4000	8000
622-2T	59	72	72	85	80	80	80	73
625-2T	60	73	73	86	81	81	81	74
728-2T	61	74	74	87	82	82	82	75
731-2T	62	75	75	88	83	83	83	76
1031-2	65	78	78	91	86	86	86	79
1135-2	72	79	77	89	87	93	92	79
1240-2	68	83	81	93	90	94	96	83
1240-4	56	70	76	79	79	80	70	59
1445-2	73	85	83	95	93	97	99	89
1445-4	59	72	78	83	80	83	78	64
1650-2	73	81	85	99	97	99	99	88
1650-4	64	74	82	84	83	85	76	66
1650-6	53	65	72	77	73	69	62	54
1856-4	69	78	91	87	90	91	85	71

Modelo	63	125	250	500	1000	2000	4000	8000
1856-6	61	69	81	83	80	81	71	60
2063-4	80	85	91	93	91	88	81	73
2063-6	69	70	82	82	81	83	73	63
2063-8	64	70	77	76	77	74	66	57
2271-4	83	84	93	96	98	99	95	82
2271-6	73	73	87	86	90	90	79	68
2271-8	68	73	78	85	81	80	70	59
2380-4	76	78	94	91	96	97	93	82
2380-6	68	70	86	83	88	89	85	74
2380-8	59	61	77	74	79	80	76	65
2590-4	79	84	97	100	96	89	84	66
2590-6	70	79	89	88	85	84	74	68
28100-4	82	89	101	102	97	93	87	78
28100-6	73	82	91	90	88	86	77	70

Dimensiones mm

CMR-622...731

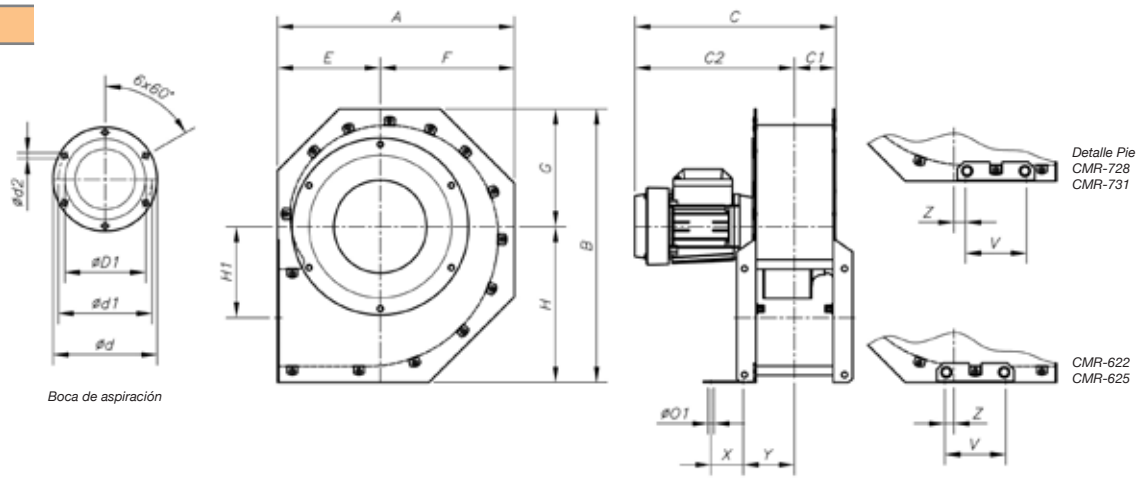

Modelo	A	B	C	C1	C2	øD1*	ød	ød1	ød2	E	F	G	H	H1	øO1	V	X	Y	Z
CMR-622-2T	364	415,5	338,5	64	274,5	162	284	256	9,5	160	204	178	237,5	141,5	9	95	50	80	14
CMR-625-2T	407	457	343,5	66,5	277	160	315	282	9,5	183	224	195,5	261,5	155	9	95	50	82,5	6
CMR-728-2T	453,5	506,5	357,5	72,5	285	192	354	320	9,5	205	248,5	216	290,5	176	9	95	50	88,2	6,5
CMR-731-2T	507	564	374	70	304	192	382	354	9,5	230	277	240,5	323,5	197,5	9	95	50	85,2	20,5

* Diámetro nominal tuberia recomendada

Dimensiones mm

CMR-1031...2271

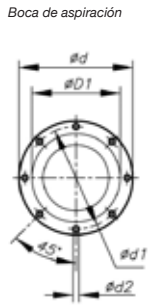

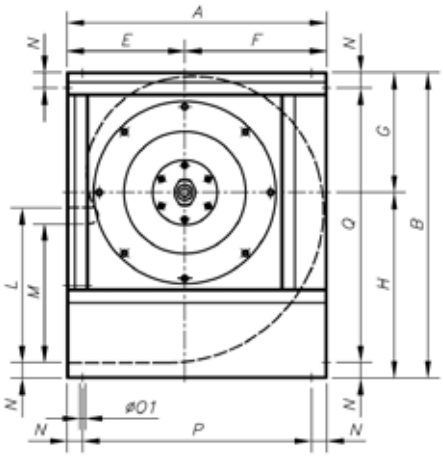

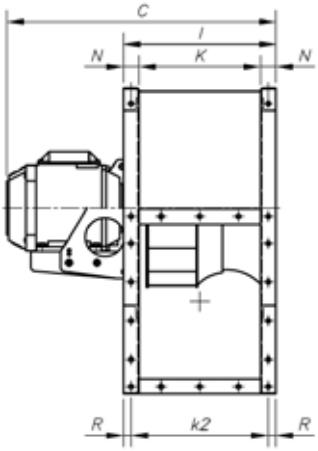

Modelo	A	B	C	øD1*	ød	ød1	ød2	E	F	G	H	I	K	k2	L	M	N	øO1	P	Q	R
CMR-1031-2T	542	626	567	315	383	356	M8	250	292	245	381	320	250	285	315	276	35	11	472	556	17,5
CMR-1135-2T	600	696	583	355	425	398	M8	275	325	273	423	350	280	315	355	310	35	11	530	626	17,5
CMR-1240-2T	673	790	728	400	472	444	M10	305	368	310	480	395	315	355	400	358	40	11	593	710	20
CMR-1240-4T	673	790	590	400	472	444	M10	305	368	310	480	395	315	355	400	358	40	11	593	710	20
CMR-1445-2T	765	880	810	450	522	494	M10	350	415	339	541	445	355	405	450	404	45	11	675	790	20
CMR-1445-4T	765	880	649	450	522	494	M10	350	415	339	541	445	355	405	450	404	45	11	675	790	20
CMR-1650-2T	832	970	961	500	582	555	M10	375	457	378	592	490	400	450	500	445	45	13	742	880	20
CMR-1650-4T	832	970	715	500	582	555	M10	375	457	378	592	490	400	450	500	445	45	13	742	880	20
CMR-1650-6T	832	970	695	500	582	555	M10	375	457	378	592	490	400	450	500	445	45	13	742	880	20
CMR-1856-4T	925	1084	832	560	645	615	M10	415	510	426	658	550	450	500	560	493	50	13	825	984	25
CMR-1856-6T	925	1084	771	560	645	615	M10	415	510	426	658	550	450	500	560	493	50	13	825	984	25
CMR-2063-4T	1037	1218	973	630	720	688	M10	465	572	477	741	620	500	560	630	530	60	13	917	1098	30
CMR-2063-6T	1037	1218	893	630	720	688	M10	465	572	477	741	620	500	560	630	530	60	13	917	1098	30
CMR-2063-8T	1037	1218	893	630	720	688	M10	465	572	477	741	620	500	560	630	530	60	13	917	1098	30
CMR-2271-4T	1173	1375	1126	710	800	768	M12	525	648	538	837	690	560	625	710	603	65	13	1043	1245	32,5
CMR-2271-6T	1173	1375	1039	710	800	768	M12	525	648	538	837	690	560	625	710	603	65	13	1043	1245	32,5
CMR-2271-8T	1173	1375	1002	710	800	768	M12	525	648	538	837	690	560	625	710	603	65	13	1043	1245	32,5

* Diámetro nominal tuberia recomendada

CMR-2380...28100

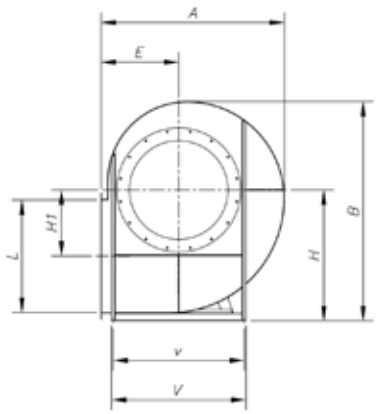

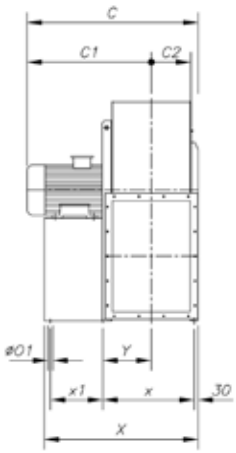

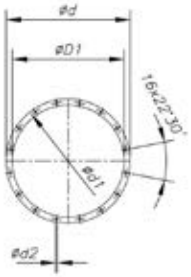

Boca de aspiración
CMR-2380-4T
CMR-2380-6T
CMR-2380-8T
CMR-2590-4T
CMR-2590-6T

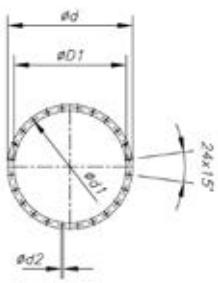

Boca de aspiración
CMR-28100-4T
CMR-28100-6T

Modelo	A	B	C	C1	C2	øD1*	ød	ød1	ød2	E	H	H1	L	øO1	V	v	X	x	x1	Y
CMR-2380-4T	1350	1660	1245	899	286	808	906	861	11,5	560	1000	500	800	17	930	870	1102,5	667,5	370	352,5
CMR-2380-6T	1350	1660	1030	744	286	808	906	861	11,5	56	1000	500	800	17	930	870	1102,5	667,5	370	352,5
CMR-2380-8T	1350	1660	1035	681	286	808	906	861	11,5	560	1000	500	800	17	930	870	1102,5	667,5	370	352,5
CMR-2590-4T	1495	1785	1390	1012	321	908	1008	958	14	630	1060	535	900	19	1030	970	1246	425	751	393
CMR-2590-6T	1495	1785	1235	857	321	908	1008	958	14	630	1060	535	900	19	1030	970	1121	340	721	373
CMR-28100-4T	1680	1990	1470	1051	362	1008	1108	1067	14	710	1180	610	1000	19	1130	1060	1378	460	843	454
CMR-28100-6T	1680	1990	1395	976	362	1008	1108	1067	14	710	1180	610	1000	19	1130	1060	1278	385	823	434

* Diámetro nominal tuberia recomendada

Dimensiones mm

Boca Impulsión

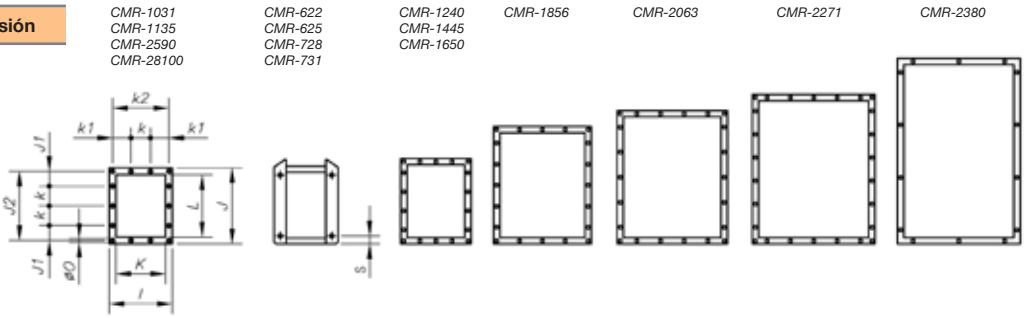

Modelo	I	J	J1	J2	K	k	k1	k2	L	ø0	S
CMR-622	180	191,5	-	165	120	-	-	156	150	9	12
CMR-625	185	207,5	-	181,5	125	-	-	161	167,5	9	12
CMR-728	196,5	234,5	-	202	136,5	-	-	172,5	187,5	9	12
CMR-731	190,5	250,5	-	227,5	130,5	-	-	166,5	211	9	12
CMR-1031	320	385	75	350	250	100	92,5	285	315	11	-
CMR-1135	350	425	95	390	280	100	107,5	315	355	11	-
CMR-1240	395	480	70	440	315	100	77,5	355	400	11	-
CMR-1445	445	540	99	498	355	100	102,5	405	450	11	-
CMR-1650	490	590	87,5	550	400	125	100	450	500	13	-
CMR-1856	550	660	55	610	450	125	125	500	560	13	-
CMR-2063	620	750	95	690	500	125	92,5	560	630	13	-
CMR-2271	690	840	75	775	560	125	62,5	625	710	13	-
CMR-2380	680	920	160	871	560	200	140	639	800	14	-
CMR-2590	750	1020	84	968	630	200	54	708	900	14	-
CMR-28100	830	1120	138,5	1077	710	200	92,5	785	1000	14	-

Curvas Características

Q= Caudal en m³/h, m³/s y cfm

Pe= Presión estática en mm.c.a., Pa e inwg

2T=3000 r/min

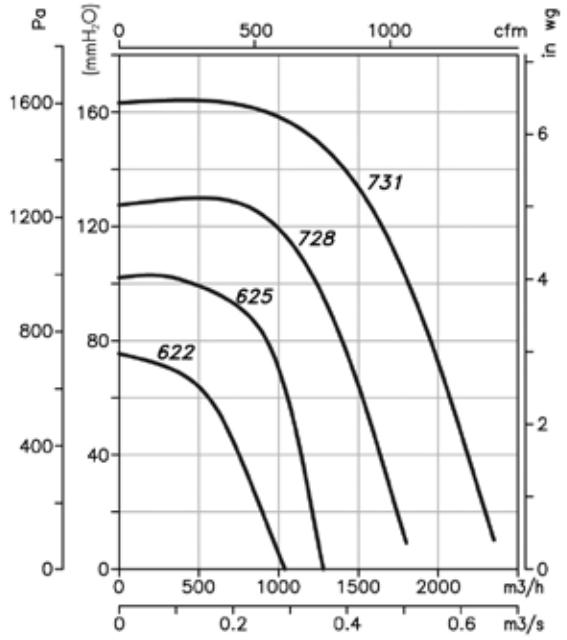

2T=3000 r/min

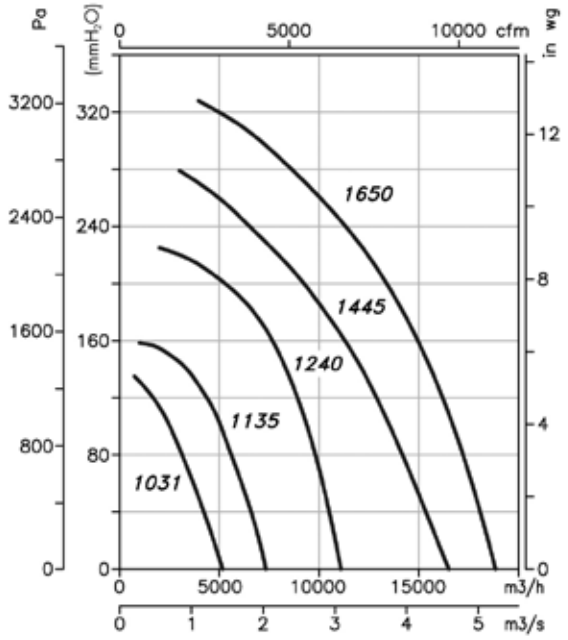

Curvas Características

Q= Caudal en m³/h, m³/s y cfm Pe= Presión estática en mm.c.a., Pa e inwg

4T=1500 r/min

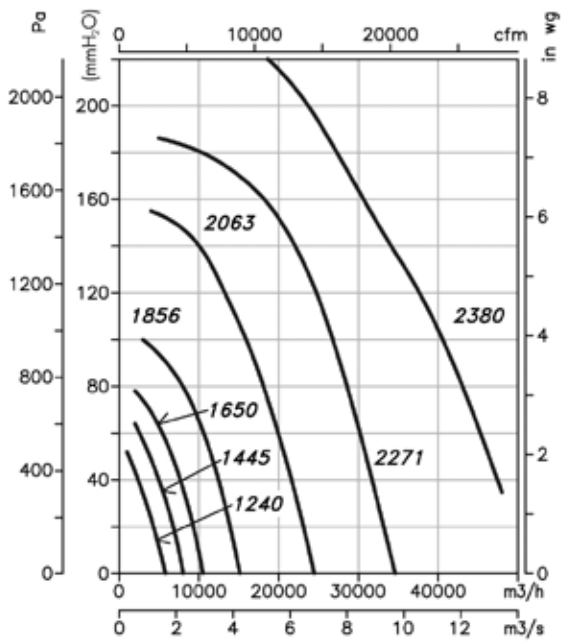

4T=1500 r/min

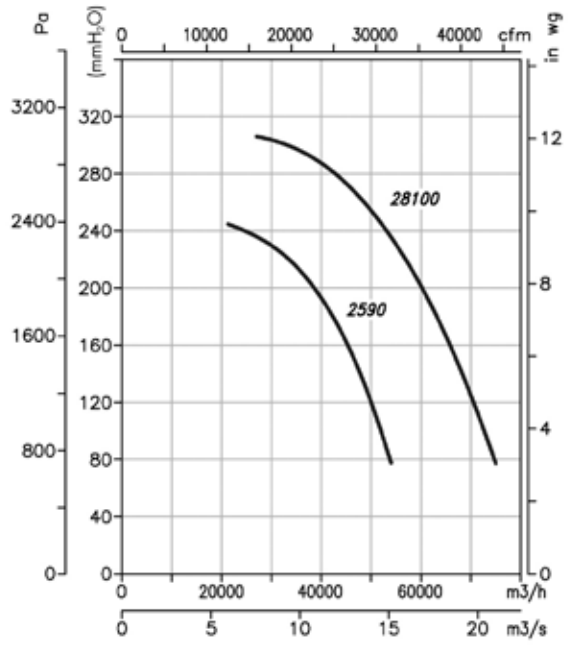

6T=1000 r/min

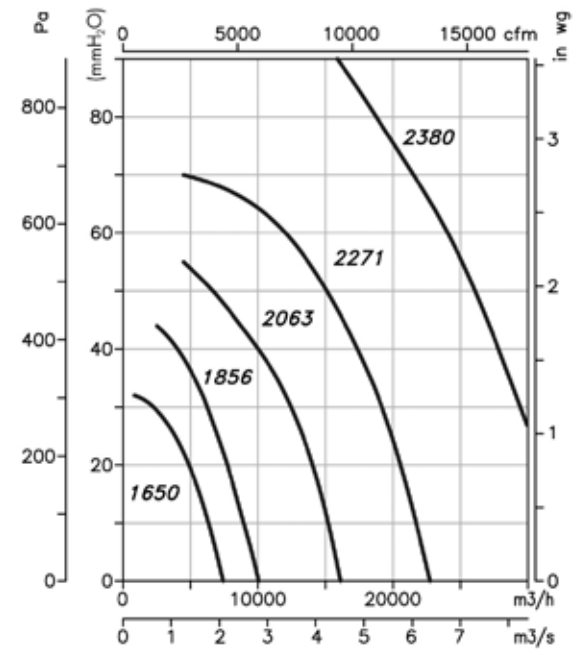

6T=1000 r/min

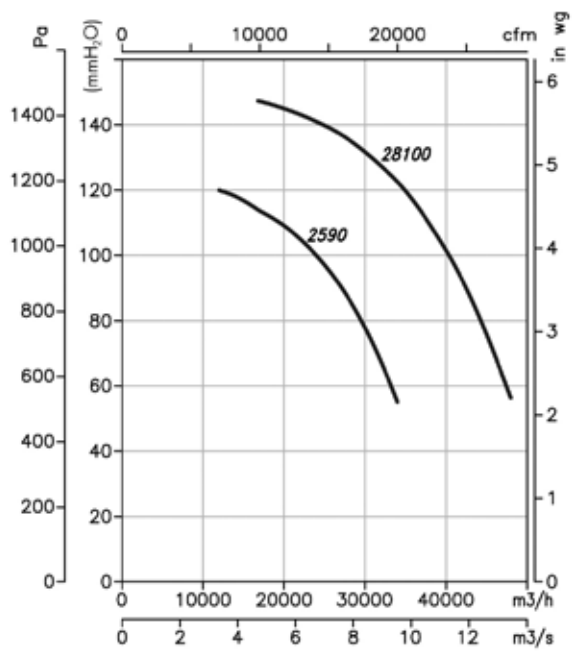

Curvas Características

Q= Caudal en m³/h, m³/s y cfm Pe= Presión estática en mm.c.a., Pa e inwg

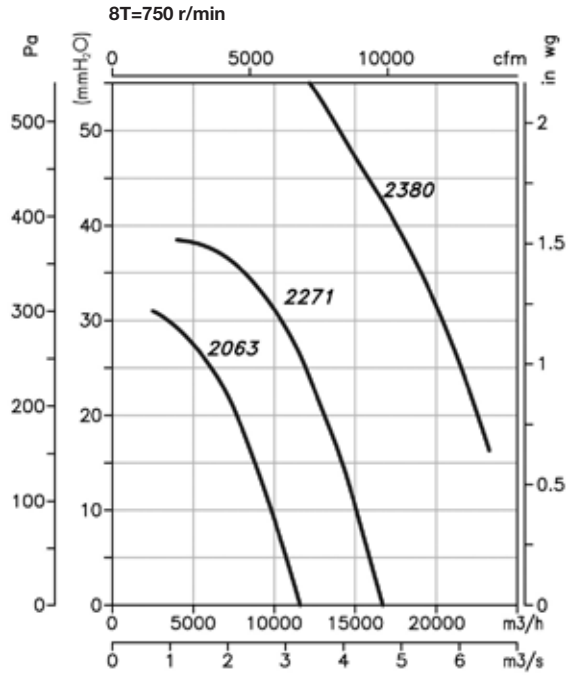

Orientaciones

Suministro standard LG 270
Modelos 2380, 2590 y 28100 orientación fija LG 270 (otras orientaciones sólo bajo demanda)

LG 0 LG 90 LG 180 LG 270 RD 0 RD 90 RD 180 RD 270

Accesorios

Ver apartado accesorios.

INT C2V RM AR RFT AET RPA B BD BIC ACE S REG

CBP
CBPC

CBP: Ventiladores centrífugos de media presión y simple aspiración, equipados con turbina con álabes hacia atrás con efecto autolimpieza, especialmente diseñados para cabinas de pintura
CBPC: Ventiladores centrífugos de media presión y simple aspiración, equipados con turbina con álabes hacia atrás con efecto autolimpieza, especialmente diseñados para cabinas de pintura, con salida vertical

CBP

CBPC

Ventilador:
- Envolvente en chapa de acero
- Turbina con álabes a reacción, en chapa de acero
- Trampilla de inspección
- CBPC: con salida vertical

Motor:
- Motores eficiencia IE-2, excepto potencias inferiores a 0,75 kw monofásico y 2 velocidades
- Motores clase F, con rodamientos a bolas, protección IP55
- Trifásicos 230/400V-50Hz (hasta 5,5CV)
- Temperatura máxima del aire a transportar: -20ºC + 120ºC

Acabado:
- Anticorrosivo en resina de poliester, polimerizada a 190ºC , previo desengrase alcalino y pretratamiento libre de fosfatos

Bajo demanda:
- Bobinados especiales para diferentes tensiones.
- Certificación ATEX Categoría 2

Turbina a reacción de alto rendimiento, y gran robustez

Código de pedido

CBP — 1856 — 4T — 4

- CBP: Ventiladores centrífugos para cabinas de pintura
  CBPC: Ventiladores centrífugos para cabinas de pintura con salida vertical
- 1856: Tamaño turbina
- 4T: Número de polos motor 4=1400 r/min 50 Hz; T=Trifásico
- 4: Potencia motor (CV)

Características técnicas

Modelo			Velocidad (r/min)	Intensidad máxima admisible (A) 230V	400V	Potencia instalada (kW)	Caudal máximo (m^3/h)	Nivel presión sonoro dB(A)	Peso aprox. (Kg) CBP	CBPC
CBP	CBPC	1445-4T	1400	4,03	2,32	1,10	8200	73	62	75
CBP	CBPC	1650-4T-2	1430	5,96	3,44	1,50	11050	76	79	95
CBP	CBPC	1650-4T-3	1445	8,36	4,83	2,20	13500	78	92	100
CBP	CBPC	1556-4T	1445	10,96	6,33	3,00	14000	80	122	149
CBP	CBPC	1856-4T-4	1445	10,96	6,33	3,00	16100	80	122	149
CBP	CBPC	1856-4T-5,5	1440	14,10	8,12	4,00	17200	82	128	155

Erp. Características del punto de máxima eficiencia (BEP)

MC	Categoría de medición	**ηe[%]**	Eficiencia
EC	Categoría de eficiencia	**N**	Grado de eficiencia
	S Estática	**[kW]**	Potencia eléctrica
	T Total	**[m³/h]**	Caudal
VSD	Variador de velocidad	**[mmH$_2$O]**	Presión estática o total (Según EC)
SR	Relación específica	**[RPM]**	Velocidad

Modelo	MC	EC	VSD	SR	ηe[%]	N	(kW)	(m³/h)	(mmH$_2$O)	(RPM)
CBP-1445-4T	A	S	NO	1,01	56,7%	66,9	1,072	4027	55,40	1420
CBP-1650-4T-2	A	S	NO	1,01	62,6%	70,5	1,784	6705	61,16	1431
CBP-1650-4T-3	A	S	NO	1,01	61,2%	67,9	2,271	7825	65,16	1452
CBP-1556-4T	A	S	NO	1,01	58,1%	64,2	2,618	8099	68,88	1459
CBP-1856-4T-4	A	S	NO	1,01	59,1%	64,2	3,221	9555	73,07	1450
CBP-1856-4T-5,5	A	S	NO	1,01	59,7%	64,3	3,695	9478	85,47	1452

Características acústicas

Espectro de potencia sonora Lw(A) en dB(A) por banda de frecuencia en Hz

Modelo	63	125	250	500	1000	2000	4000	8000
CBP-1445	60	73	79	84	81	84	79	65
CBP-1650	66	76	84	86	85	87	78	68
CBP-1556	68	77	90	86	89	90	84	70
CBP-1856	70	79	92	88	91	92	86	72

Modelo	63	125	250	500	1000	2000	4000	8000
CBPC-1445	60	73	79	84	81	84	79	65
CBPC-1650	66	76	84	86	85	87	78	68
CBPC-1556	68	77	90	86	89	90	84	70
CBPC-1856	70	79	92	88	91	92	86	72

Dimensiones mm

CBP

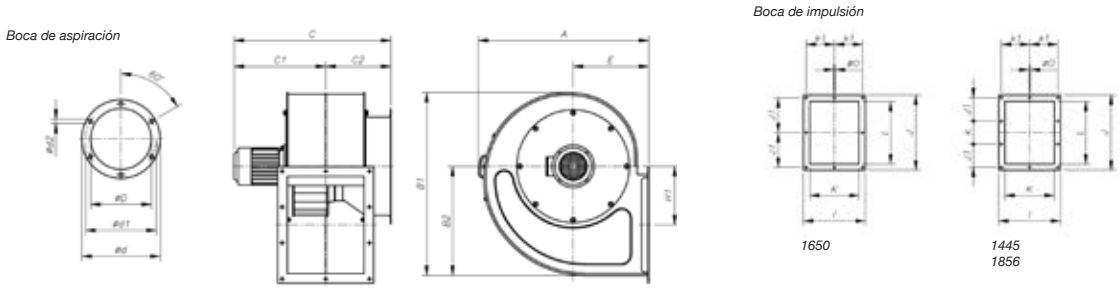

Modelo	A	B1	B2	C	C1	C2	øD	ød	ød1	ød2	E	H1	I	J	J1	K	k	k1	L	øO
CBP-1445-4T	765	847	505	765	463	302	460	534	500	12	350	271	445	538	166	355	166	202,5	450	11
CBP-1650-4T	831	932	555	855	490	365	512	590	565	12	375	297	490	590	275	400	-	225	500	13
CBP-1556-4T	923	1041	617	890	542	348	560	634	610	348	415	328	550	660	203	450	203	250	560	13
CBP-1856-4T	923	1041	617	890	542	348	560	634	610	348	415	328	550	660	203	450	203	250	560	13

CBPC

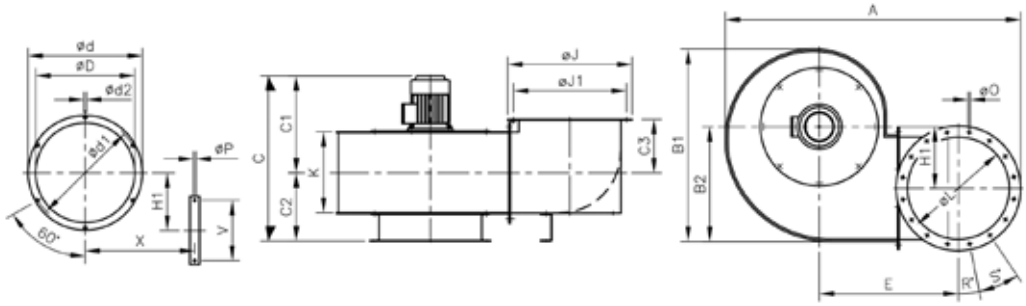

Modelo	A	B1	B2	C	C1	C2	C3	øD	ød	ød1	ød2	E	H1	øJ	øJ1	K	øL	øO	Rº	Sº	øP	V	X
CBPC-1445-4T	1307	847	505	728	426	302	236	445	530	500	12	615	271	550	500	361	450	M8	-	8x45º	11	260	510
CBPC-1650-4T	1428	932	555	851	486	365	256	512	590	565	12	670	297	600	560	404	500	M8	15º	12x30º	11	310	567
CBPC-1556-4T	1580	1041	617	916	568	348	296	560	634	610	12	730	328	680	629	456	560	M12	11º15'	16x22º30'	11	360	620
CBPC-1856-4T	1580	1041	617	916	568	348	296	560	634	610	12	730	328	680	629	456	560	M12	11º15'	16x22º30'	11	360	620

Curvas Características

Q= Caudal en m³/h, m³/s y cfm Pe= Presión estática en mm.c.a., Pa e inwg

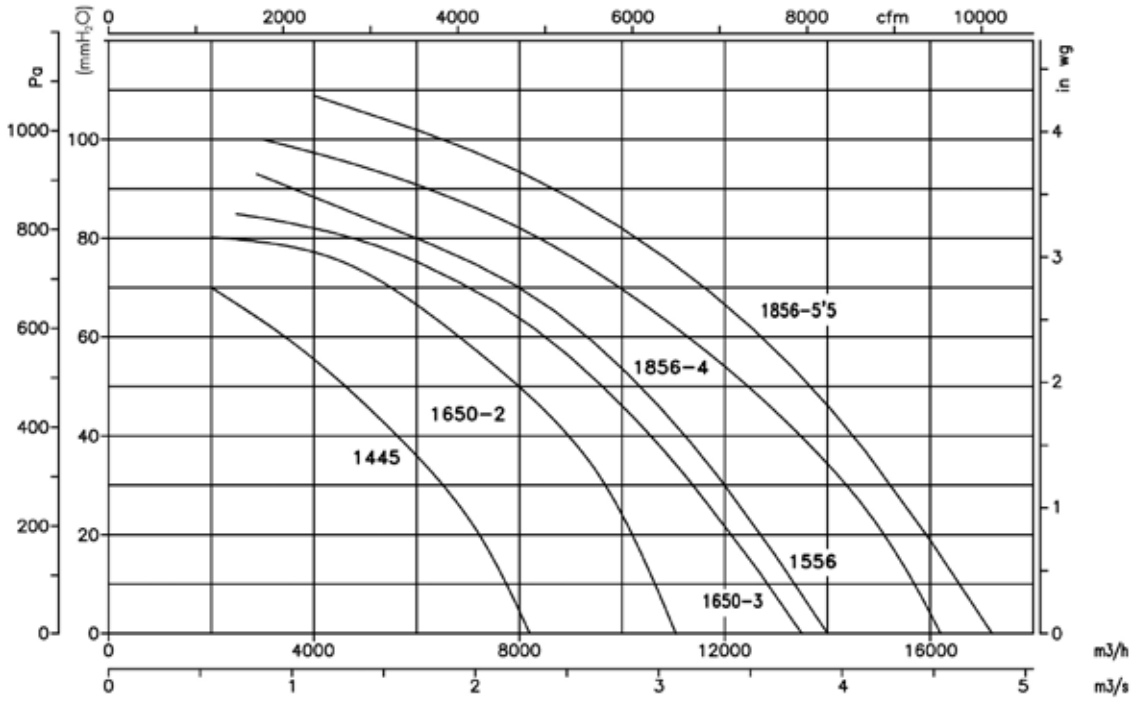

Orientaciones

Suministro standard LG 270

LG 270

RD 270

Accesorios

Ver apartado accesorios.

INT

C2V

RM

AR

RFT

AET

RPA

BIC

CAS
CAS-S

CAS: Ventiladores centrífugos de alta presión y simple aspiración con envolvente y turbina en chapa de acero
CAS-S: Ventiladores centrífugos de alta presión y simple aspiración con envolvente y turbina en chapa de acero, equipado con atenuador acústico

Ventilador:
- Envolvente en chapa de acero
- Turbina con álabes hacia atrás, en chapa de acero galvanizado, excepto modelos 242-248-254-260-640-645-650 en turbina en fundición de aluminio
- CAS-S: Atenuador acústico de perfil hexagonal incorporado en la boca de aspiración del ventilador. Su diseño permite ajustar el caudal de aire en la entrada del ventilador

Motor:
- Motores eficiencia IE-2, excepto potencias inferiores a 0,75 kw monofásico y 2 velocidades
- Motores clase F, con rodamientos a bolas, protección IP55
- Trifásicos 230/400V-50Hz (hasta 5,5CV) y 400/690V-50Hz (potencias superiores a 5,5CV)
- Temperatura máxima del aire a transportar: -20ºC + 120ºC

Acabado:
- Anticorrosivo en resina de poliester, polimerizada a 190ºC , previo desengrase alcalino y pretratamiento libre de fosfatos

Bajo demanda:
- Bobinados especiales para diferentes tensiones
- Ventilador preparado para transportar aire hasta 250ºC
- Ventilador en acero inoxidable
- Certificación ATEX Categoría 2

Bancada soporte motor de alta robustez

Código de pedido

CAS — 460 — 2T — 7,5

- **CAS**: CAS: Ventiladores centrífugos de alta presión y simple aspiración
  CAS-S: Ventiladores centrífugos de alta presión y simple aspiración equipado con atenuador acústico
- **460**: Tamaño turbina
- **2T**: Número de polos motor 2=2900 r/min 50 Hz; T=Trifásico
- **7,5**: Potencia motor (CV)

Características técnicas

Modelo	Velocidad (r/min)	Intensidad máxima admisible (A) 230V	400V	690V	Potencia instalada (kW)	Caudal máximo (m³/h)	Nivel presión sonoro dB(A) CAS	CAS-S	Peso aprox. (Kg) CAS	CAS-S
CAS-242-2T-0,33	2710	1,29	0,75		0,25	450	73	67	30,0	33,0
CAS-242-2T-0,5	2710	1,92	1,11		0,37	650	73	67	31,0	34,0
CAS-248-2T-0,75	2760	2,57	1,49		0,55	420	74	68	43,5	46,5
CAS-248-2T-1	2770	2,78	1,60		0,75	500	75	69	45,0	48,0
CAS-248-2T-1,5	2860	4,20	2,40		1,10	990	76	70	46,5	49,5
CAS-254-2T-1,5	2860	4,20	2,40		1,10	600	76	70	56,5	59,5
CAS-254-2T-2	2770	5,44	3,13		1,50	800	78	72	61,5	64,5
CAS-254-2T-3	2885	7,77	4,47		2,20	1300	80	73	63,0	66,0
CAS-260-2T-2	2770	5,44	3,13		1,50	500	77	71	75,0	80,0
CAS-260-2T-3	2885	7,77	4,47		2,20	900	79	72	78,0	83,0
CAS-463-2T-5,5	2870	13,60	7,82		4,00	1150	82	75	88,5	93,5
CAS-463-2T-7,5	2880		10,50	6,09	5,50	2000	83	76	95,5	100,5
CAS-467-2T-7,5	2880		10,50	6,09	5,50	1550	84	77	117,5	122,5
CAS-467-2T-10	2870		14,50	8,41	7,50	2600	85	78	122,5	127,5
CAS-571-2T-10	2870		14,50	8,41	7,50	2000	86	78	144,0	149,0
CAS-571-2T-15	2940		20,30	11,70	11,00	3450	87	79	175,0	180,0
CAS-640-2T-2	2770	5,44	3,13		1,50	2600	77	71	51,5	56,5

Características técnicas

Modelo	Velocidad (r/min)	Intensidad máxima admisible (A) 230V	400V	690V	Potencia instalada (kW)	Caudal máximo (m³/h)	Nivel presión sonoro dB(A) CAS	CAS-S	Peso aprox. (Kg) CAS	CAS-S
CAS-645-2T-3	2885	7,77	4,47		2,20	2000	76	70	62,5	70,5
CAS-645-2T-4	2900	10,18	5,88		3,00	3000	81	74	69,5	77,5
CAS-650-2T-5,5	2870	13,60	7,82		4,00	3500	81	74	89,0	97,0
CAS-650-2T-7,5	2880		10,50	6,09	5,50	4750	83	76	96,0	104,0
CAS-852-2T-7,5	2880		10,50	6,09	5,50	3500	81	74	96,0	104,0
CAS-852-2T-10	2870		14,50	8,41	7,50	5500	85	78	101,0	109,0
CAS-856-2T-15	2940		20,30	11,70	11,00	7500	85	78	157,5	167,5
CAS-863-2T-15	2940		20,30	11,70	11,00	4000	84	77	168,0	178,0
CAS-863-2T-20	2935		27,40	15,90	15,00	7000	86	78	179,0	189,0
CAS-971-2T-25	2930		32,40	18,70	18,50	5800	87	79	299,0	309,0
CAS-971-2T-30	2935		38,00	22,00	22,00	8100	88	80	324,0	334,0
CAS-971-2T-40	2940		50,00	29,00	30,00	12000	89	81	380,0	390,0
CAS-1250-2T-15/A	2940		20,30	11,70	11,00	12000	84	77	220,0	230,0
CAS-1456-2T-25/A	2930		32,40	18,70	18,50	18000	87	79	286,0	299,0
CAS-1663-2T-50/A	2940		64,00	37,00	37,00	25000	92	84	425,0	438,0
CAS-1671-2T-60/A	2940		76,00	44,00	45,00	27000	93	85	575,0	590,0
CAS-2071-2T-100/A	2970		123,00	71,00	75,00	33600	95	86	750,0	770,0
CAS-2080-2T-125/A	2970		151,00	87,00	90,00	42600	96	87	820,0	840,0
CAS-790-2T-20	2935		27,40	15,90	15,00	2100	88	80	245,0	250,0
CAS-980-2T-30	2935		38,00	22,00	22,00	4800	87	79	340,0	355,0
CAS-990-2T-50	2940		64,00	37,00	37,00	6000	90	82	485,0	500,0
CAS-1080-2T-40	2940		50,00	29,00	30,00	5400	88	80	420,0	435,0
CAS-1090-2T-60	2940		76,00	44,00	45,00	6000	91	83	530,0	545,0

Erp. Características del punto de máxima eficiencia (BEP)

MC Categoría de medición
EC Categoría de eficiencia
S Estática
T Total
VSD Variador de velocidad
SR Relación específica

ηe[%] Eficiencia
N Grado de eficiencia
[kW] Potencia eléctrica
[m³/h] Caudal
[mmH$_2$O] Presión estática o total (Según EC)
[RPM] Velocidad

Modelo	MC	EC	VSD	SR	ηe[%]	N	(kW)	(m³/h)	(mmH$_2$O)	(RPM)
CAS-242-2T-0,33	A	S	NO	1,02	45,9%	60,6	0,397	329	203,07	2701
CAS-242-2T-0,5	A	S	NO	1,02	46,9%	60,6	0,491	405	208,83	2756
CAS-248-2T-0,75	A	S	NO	1,03	49,2%	60,7	0,792	420	340,18	2755
CAS-248-2T-1	A	S	NO	1,03	49,8%	60,8	0,909	500	332,69	2782
CAS-248-2T-1,5	A	S	NO	1,03	50,2%	60,8	0,984	552	328,65	2900
CAS-254-2T-1,5	A	S	NO	1,05	52,0%	60,9	1,415	600	449,70	2857
CAS-254-2T-2	A	S	NO	1,05	52,4%	60,9	1,554	661	452,38	2807
CAS-254-2T-3	A	S	NO	1,05	52,7%	60,9	1,651	697	458,47	2928
CAS-260-2T-3	A	S	NO	1,05	54,1%	61,0	2,217	840	524,01	2903
CAS-463-2T-5,5	B	T	NO	1,07	58,6%	63,0	3,886	1150	727,30	2891
CAS-463-2T-7,5	A	S	NO	1,07	55,8%	59,9	4,123	1264	668,42	2922
CAS-467-2T-7,5	B	T	NO	1,08	60,5%	63,0	5,745	1550	822,66	2891
CAS-467-2T-10	B	T	NO	1,08	65,3%	67,6	6,031	1754	823,51	2908
CAS-571-2T-10	B	T	NO	1,09	65,3%	67,6	6,108	1528	958,25	2907
CAS-571-2T-15	B	T	NO	1,09	66,6%	67,6	7,984	2170	899,33	2961
CAS-640-2T-2	A	S	NO	1,02	56,0%	64,1	1,687	1778	194,98	2790
CAS-645-2T-3	A	S	NO	1,03	57,9%	64,2	2,523	1912	280,40	2889
CAS-645-2T-4	A	S	NO	1,03	58,2%	64,2	2,693	1930	298,19	2924
CAS-650-2T-5,5	A	S	NO	1,04	64,7%	68,6	4,295	2671	382,02	2880
CAS-650-2T-7,5	A	S	NO	1,04	61,2%	64,4	5,048	2858	396,90	2904
CAS-852-2T-7,5	A	S	NO	1,05	68,5%	70,6	6,327	3385	470,23	2880
CAS-852-2T-10	B	T	NO	1,05	73,1%	74,7	7,059	3744	505,55	2892
CAS-856-2T-15	A	S	NO	1,05	63,7%	64,5	8,389	3851	509,05	2959
CAS-863-2T-15	A	S	NO	1,06	64,4%	64,3	10,994	3998	649,61	2946
CAS-863-2T-20	B	T	NO	1,06	67,8%	67,5	13,550	5097	661,14	2947
CAS-971-2T-25	B	T	NO	1,08	68,2%	67,5	19,807	5800	854,90	2932
CAS-971-2T-30	B	T	NO	1,08	69,8%	69,0	23,300	7478	798,43	2937
CAS-971-2T-40	B	T	NO	1,08	68,6%	67,6	28,291	9171	776,93	2947
CAS-1250-2T-15/A	B	T	NO	1,03	67,5%	67,5	11,082	9279	296,04	2946
CAS-1456-2T-25/A	A	S	NO	1,04	65,6%	65,1	16,580	9659	412,97	2943

Erp. Características del punto de máxima eficiencia (BEP)

MC	Categoría de medición	**ηe[%]**	Eficiencia
EC	Categoría de eficiencia	**N**	Grado de eficiencia
	S Estática	**[kW]**	Potencia eléctrica
	T Total	**[m³/h]**	Caudal
VSD	Variador de velocidad	**[mmH$_2$O]**	Presión estática o total (Según EC)
SR	Relación específica	**[RPM]**	Velocidad

Modelo	MC	EC	VSD	SR	ηe[%]	N	(kW)	(m³/h)	(mmH$_2$O)	(RPM)
CAS-1663-2T-50/A	B	T	NO	1,04	76,2%	74,7	40,626	25000	454,45	2939
CAS-1671-2T-60/A	B	T	NO	1,06	74,0%	72,4	48,464	22079	596,34	2939
CAS-2071-2T-100/A	B	T	NO	1,07	69,7%	67,6	73,750	27387	689,20	2972
CAS-2080-2T-125/A	B	T	NO	1,08	73,1%	70,6	95,509	32340	791,73	2970
CAS-790-2T-20	-	-	-	1,13	-	-	12,213	2100	1347,57	2952
CAS-980-2T-30	B	T	NO	1,10	68,2%	67,5	20,183	4750	1064,07	2945
CAS-990-2T-50	-	-	-	1,15	-	-	35,007	5882	1504,38	2947
CAS-1080-2T-40	-	-	-	1,12	-	-	27,256	5400	1270,44	2949
CAS-1090-2T-60	-	-	-	1,17	-	-	41,385	6000	1748,36	2948

Características acústicas

Espectro de potencia sonora Lw(A) en dB(A) por banda de frecuencia en Hz

Modelo	63	125	250	500	1000	2000	4000	8000
CAS								
242	50	61	67	76	83	82	79	72
248-0,75	51	62	68	77	84	83	80	73
248-1	52	63	69	78	85	84	81	74
248-1,5	53	64	70	79	86	85	82	75
254-1,5	55	66	71	81	88	87	84	77
254-2	57	68	73	83	90	89	86	79
254-3	56	68	76	85	90	92	89	82
260-2	53	69	69	83	88	88	85	78
260-3	55	71	71	85	90	90	87	80
463-5,5	57	69	82	91	93	93	89	80
463-7,5	58	70	83	92	94	94	90	81
467-7,5	69	74	83	95	95	97	93	85
467-10	70	75	84	96	96	98	94	86
571-10	64	76	86	96	99	99	94	86
571-15	65	77	87	97	100	100	95	87
640	56	67	75	82	88	84	83	76
645-3	55	66	74	81	87	83	82	75
645-4	55	66	77	86	90	91	87	79
650-5,5	59	75	84	90	93	90	85	78
650-7,5	52	68	81	91	96	93	85	78

Modelo	63	125	250	500	1000	2000	4000	8000
852-7,5	68	72	82	88	92	92	89	84
852-10	68	76	86	93	96	96	92	84
856	63	76	90	96	96	94	90	84
863-15	67	81	87	96	96	95	92	87
863-20	69	81	92	99	98	95	93	87
971-25	67	81	90	102	98	96	93	89
971-30	68	82	91	103	99	97	94	90
971-40	68	83	97	102	102	99	95	88
1250	75	88	97	94	91	86	82	73
1456	80	93	102	99	96	90	87	78
1663	65	74	80	95	108	100	97	93
1671	64	73	79	94	108	100	97	93
2071	66	75	81	96	110	102	99	95
2080	67	76	82	97	111	103	100	96
790	73	77	88	99	105	96	89	83
980	61	70	76	91	105	97	94	90
990	64	73	79	94	108	100	97	93
1080	62	71	77	92	106	98	95	91
1090	65	77	80	95	109	101	98	94

Modelo	63	125	250	500	1000	2000	4000	8000
CAS-S								
242	44	55	61	70	77	76	73	66
248-0,75	45	56	62	71	78	77	74	67
248-1	46	57	63	72	79	78	75	68
248-1,5	47	58	64	73	80	79	76	69
254-1,5	49	60	65	75	82	81	78	71
254-2	51	62	67	77	84	83	80	73
254-3	49	61	69	78	83	85	82	75
260-2	47	63	63	77	82	82	79	72
260-3	48	64	64	78	83	83	80	73
463-5,5	50	62	75	84	86	86	82	73
463-7,5	51	63	76	85	87	87	83	74
467-7,5	62	67	76	88	88	90	86	78
467-10	63	68	77	89	89	91	87	79
571-10	56	68	78	88	91	91	86	78
571-15	57	69	79	89	92	92	87	79
640	50	61	69	76	82	78	77	70
645-3	49	60	68	75	81	77	76	69
645-4	48	59	70	79	83	84	80	72
650-5,5	52	68	77	83	86	83	78	71
650-7,5	45	61	74	84	89	86	78	71

Modelo	63	125	250	500	1000	2000	4000	8000
852-7,5	61	65	75	81	85	85	82	77
852-10	61	69	79	86	89	89	85	77
856	56	69	83	89	89	87	83	77
863-15	60	74	80	89	89	88	85	80
863-20	61	73	84	91	90	87	85	79
971-25	59	73	82	94	90	88	85	81
971-30	60	74	83	95	91	89	86	82
971-40	60	75	89	94	94	91	87	80
1250	68	81	90	87	84	79	75	66
1456	72	85	94	91	88	82	79	70
1663	57	66	72	87	100	92	89	85
1671	56	65	71	86	100	92	89	85
2071	57	66	72	87	101	93	90	86
2080	58	67	73	88	102	94	91	87
790	65	69	80	91	97	88	81	75
980	53	62	68	83	97	89	86	82
990	56	65	71	86	100	92	89	85
1080	54	63	69	84	98	90	87	83
1090	57	66	72	87	101	93	90	86

Dimensiones mm

CAS-242...971

Boca de aspiración

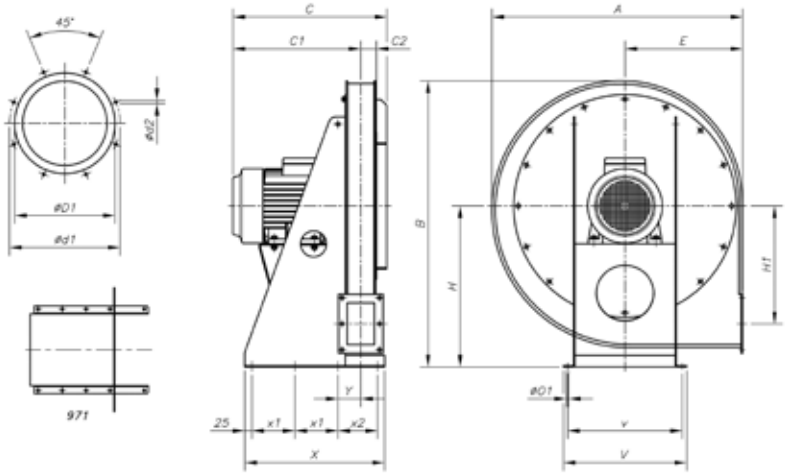

Boca de impulsión

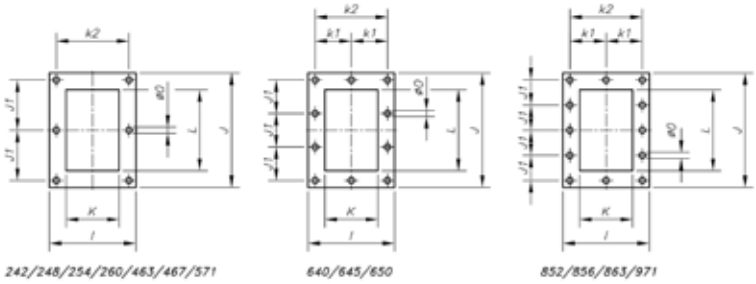

Modelo	A	B	C	C1	C2	*øD1	ød1	ød2	E	H	H1	I	J	J1	K	k1	k2	L	øO	øO1	V	v	X	x1	x2	Y
CAS-242-2T-0'33	576	662	282	219	33	100	130	M8	270	375	270	120	155	65	60	-	95	95	11	12	305	275	260	75	-	61
CAS-242-2T-0'5	576	662	310	247	33	100	130	M8	270	375	270	120	155	65	60	-	95	95	11	12	305	275	260	75	-	61
CAS-248-2T-0'75	639	728	315	249	36	112	140	M8	300	410	297	126	165	70	66	-	101	105	11	12	320	290	300	90	-	64
CAS-248-2T-1/1'5	639	728	340	274	36	112	140	M8	300	410	297	126	165	70	66	-	101	105	11	12	320	290	300	90	-	64
CAS-254-2T-1'5	699	788	365	294,5	40,5	125	155	M8	330	440	322	135	175	75	75	-	110	115	11	14	340	310	330	100	-	68,5
CAS-254-2T-2	699	788	413	342,5	40,5	125	155	M8	330	440	322	135	175	75	75	-	110	115	11	14	340	310	330	100	-	68,5
CAS-254-2T-3	699	788	443	372,5	40,5	125	155	M8	330	440	322	135	175	75	75	-	110	115	11	14	340	310	330	100	-	68,5
CAS-260-2T-2/3	782	875	419	343,5	47,5	150	175	M8	370	485	362	145	185	80	85	-	120	125	11	14	380	350	370	115	-	73,5
CAS-463-2T-5'5	782	875	459	383,5	45,5	200	240	M8	370	485	362	145	185	80	85	-	120	125	11	14	380	350	370	115	-	73,5
CAS-463-2T-7'5	782	875	517	441,5	45,5	200	240	M8	370	485	362	145	185	80	85	-	120	125	11	14	380	350	370	115	-	73,5
CAS-467-2T-7'5/10	833	945	530	442	48	224	258	M8	390	530	395	150	190	82,5	90	-	125	130	11	14	405	375	300	125	-	76
CAS-571-2T-10	873	995	536	445,5	50,5	250	275	M8	410	560	410	155	205	90	95	-	130	145	11	14	430	400	350	150	-	79,5
CAS-571-2T-15	873	995	671	580,5	50,5	250	275	M8	410	560	410	155	205	90	95	-	130	145	11	14	430	400	410	180	-	79,5
CAS-640-2T-2	639	728	446	350,5	65,5	250	275	M8	300	410	250	185	260	78	125	80	-	200	11	14	340	310	350	100	-	93,5
CAS-645-2T-3	699	788	461	358	73	250	275	M8	330	440	267,5	200	284	86	140	87,5	-	224	11	14	380	350	380	115	-	101
CAS-645-2T-4	699	788	491	388	73	250	2752	M8	330	440	267,5	200	284	86	140	87,5	-	224	11	14	380	350	380	115	-	101
CAS-650-2T-5'5	782	875	534	421	83	250	275	M8	370	485	300	220	310	95	160	97,5	-	250	11	14	405	375	490	125	190	111
CAS-650-2T-7'5	782	875	572	459	83	250	275	M8	370	485	300	220	310	95	160	97,5	-	250	11	14	405	375	490	125	190	111
CAS-852-2T-7'5/10	833	945	603	470	94,5	280	310	M8	390	530	320	240	340	78	180	107,5	-	280	11	14	430	400	540	150	190	122
CAS-856-2T-15	833	945	708	575	93	355	395	M8	390	530	320	240	340	78	180	107,5	-	280	11	14	430	400	600	180	190	122
CAS-863-2T-15/20	873	995	728	585	103	355	410	M8	410	560	325	260	375	87,5	200	117,5	-	315	11	14	430	400	620	180	210	132
CAS-971-2T-25	1012	1170	759	598	116	400	450	M10	460	670	420	294	425	100	224	132	-	355	11	14	550	510	715	150	215	145
CAS-971-2T-30	1012	1170	881	720	116	400	450	M10	460	670	420	294	425	100	224	132	-	355	11	14	550	510	715	150	215	145
CAS-971-2T-40	1012	1170	948	787	116	400	450	M10	460	670	420	294	425	100	224	132	-	355	11	14	550	510	715	150	215	145

Dimensiones mm

CAS-1250...2080

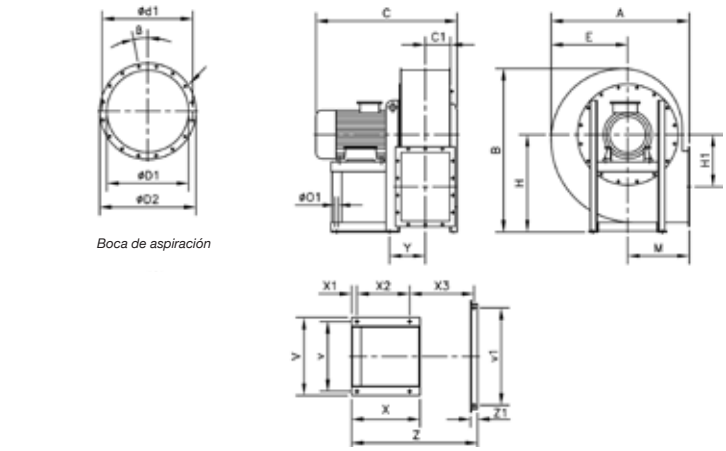

Modelo	A	B	C	C1	øD1	øD2	ød1	x ø	ß	E	H	H1	I	J	J1	J2	K	K1	L	M	øO1	V	v	v1	X	X1	X2	X3	Y	Z	Z1
CAS-1250-2T-15/A	865	1055	885	160	361	441	405	8x11,5	22º30'	510	630	365	360	480	125	448	280	332	400	355	14	440	400	-	425	30	340	-	202	-	-
CAS-1456-2T-25/A	970	1185	900	163	456	535	497	12x12	15º	555	710	410	395	530	125	497	315	366	450	400	14	440	400	-	425	30	340	-	219	-	-
CAS-1663-2T-50/A	1010	1280	1035	183	568	668	629	16x11,5	11º15'	560	800	380	435	580	125	551	355	405	500	450	16	570	510	-	500	40	385	-	263	-	-
CAS-1671-2T-60/A	1130	1340	1160	206	638	738	698	16x13	11º15'	630	800	430	500	660	160	629	400	464	560	500	19	626	565	800	550	40	425	530	292	1025	60
CAS-2071-2T-100/A	1130	1340	1290	206	638	738	698	16x13	11º15'	630	800	430	500	660	160	629	400	464	560	500	21	760	680	800	700	50	550	545	307	1125	60
CAS-2080-2T-125/A	1270	1505	1345	231	718	818	775	16x13	11º15'	710	900	486	550	730	160	698	450	513	630	560	24	760	680	900	700	50	550	595	333	1225	60

CAS-680...1090

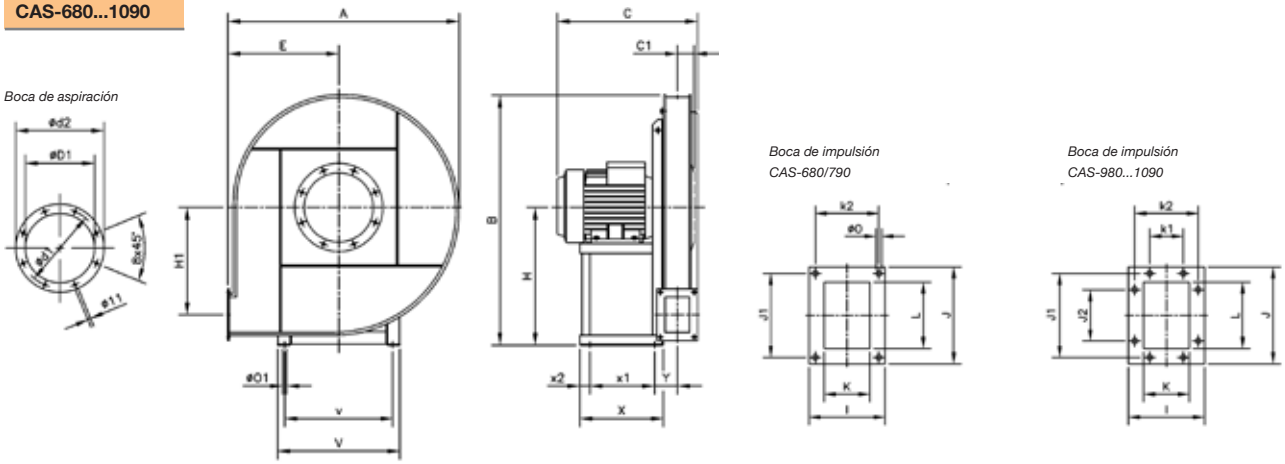

Modelo	A	B	C	C1	øD1	ød1	ød2	E	H	H1	I	J	J1	J2	K	k1	k2	L	øO	øO1	V	v	X	x1	x2	Y
CAS-790-2T-20	1100	1180	650	58	185	219	255	530	630	520	140	172	140	-	80	-	112	112	9	14	440	400	425	340	30	103
CAS-980-2T-30	1120	1250	725	90	255	292	325	530	710	530	210	270	241	112	140	112	182	200	11,5	14	440	400	425	340	35	145
CAS-990-2T-50	1250	1400	900	100	286	332	366	600	800	600	230	294	265	112	160	112	200	224	11,5	16	570	510	500	385	40	165
CAS-1080-2T-40	1120	1250	850	90	255	392	325	530	710	530	210	270	241	112	140	112	182	200	11,5	16	570	510	500	385	40	155
CAS-1090-2T-60	1250	1400	930	100	286	332	366	600	800	600	230	294	265	112	160	112	200	224	11,5	16	626	565	550	425	40	175

CAS-S

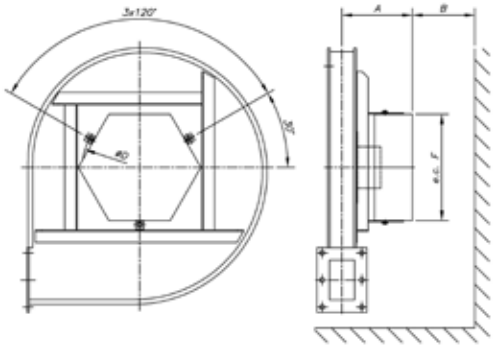

Modelo	A	B	øD	F
CAS-S-242	155	150	276	255
CAS-S-248	158	150	276	255
CAS-S-254	162	150	276	255
CAS-S-260	249	150	371	350
CAS-S-463	247	150	371	350
CAS-S-467	249	150	371	350
CAS-S-571	251	150	371	350
CAS-S-640	267	150	371	350
CAS-S-645	275	200	581	560
CAS-S-650	295	200	661	560
CAS-S-852	305	200	661	560
CAS-S-856	304	200	683	655
CAS-S-863	314	200	758	655

Modelo	A	B	øD	F
CAS-S-971	327	200	759	655
CAS-S-1250/A	371	200	683	655
CAS-S-1456/A	230	200	804	775
CAS-S-1663/A	234	200	804	775
CAS-S-680	251	200	371	350
CAS-S-790	259	200	371	350
CAS-S-980	290	200	581	560
CAS-S-990	300	200	581	560
CAS-S-1080	290	200	581	560
CAS-S-1090	300	200	581	560
CAS-S-1671/A	437	200	804	775
CAS-S-2071/A	437	200	804	775
CAS-S-2080/A	462	200	884	855

Curvas Características

Q= Caudal en m³/h, m³/s y cfm Pe= Presión estática en mm.c.a., Pa e inwg

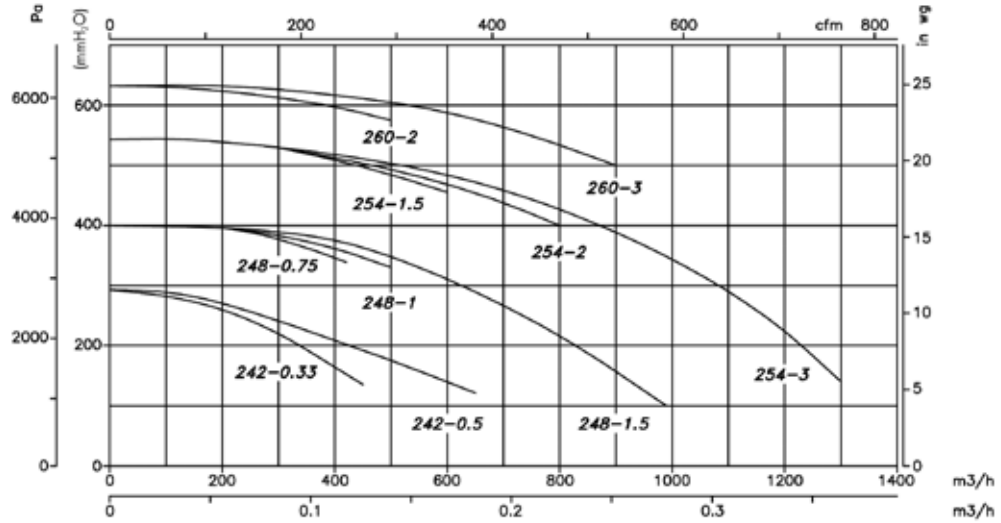

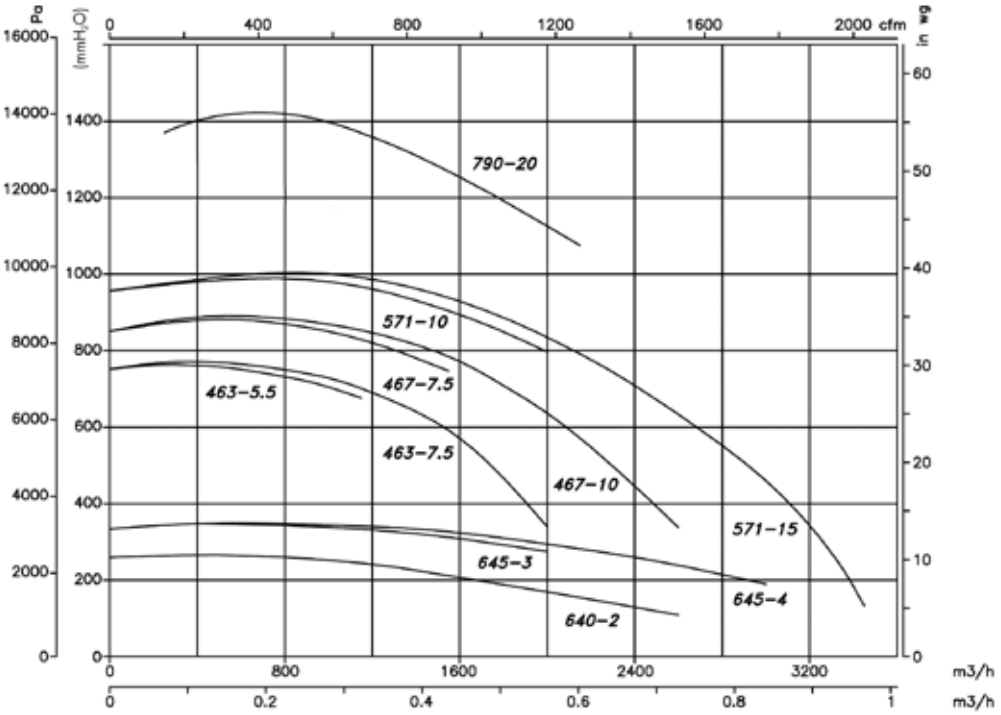

Curvas Características

Q= Caudal en m³/h, m³/s y cfm Pe= Presión estática en mm.c.a., Pa e inwg

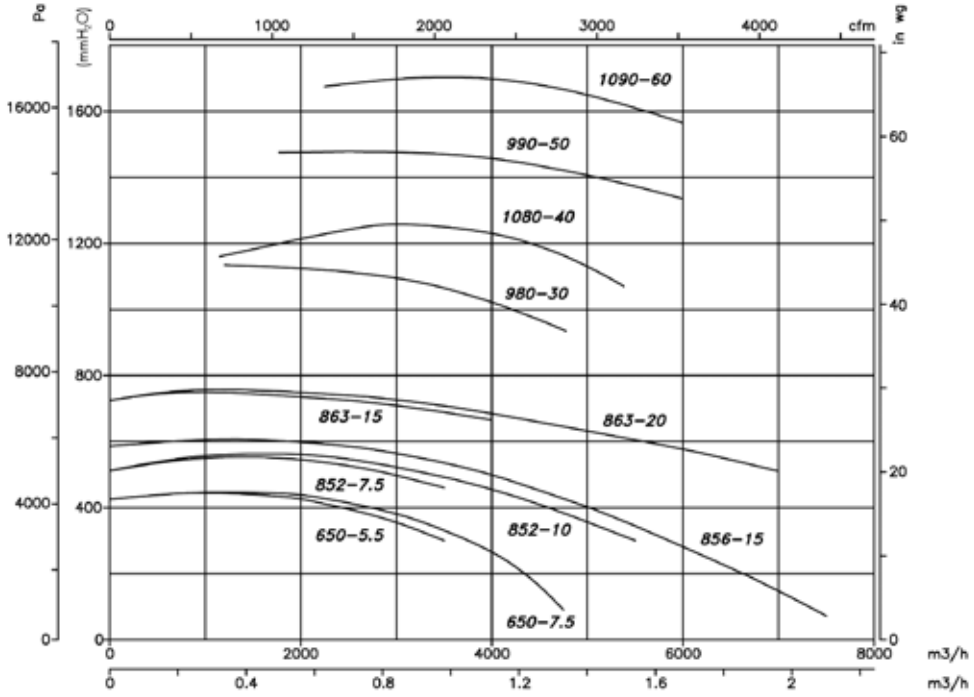

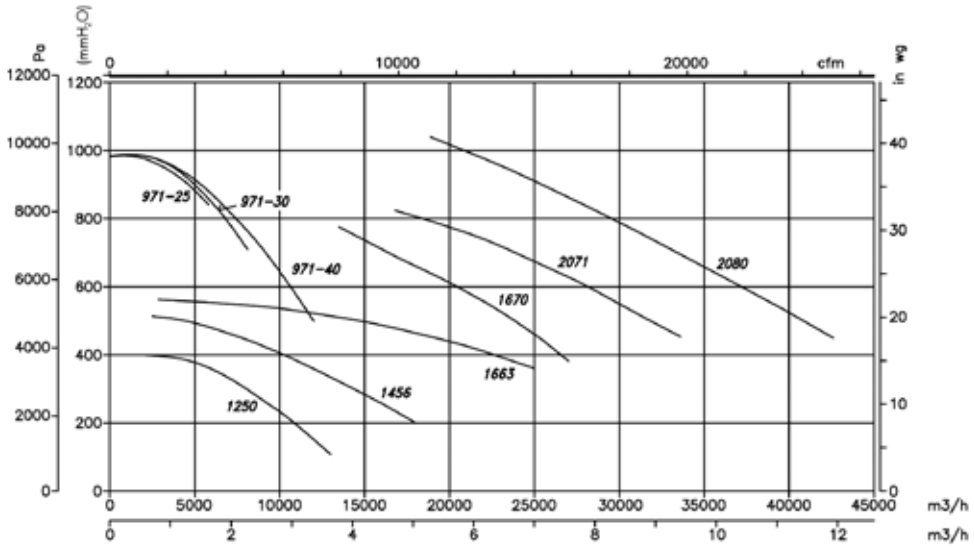

Orientaciones

Suministro standard LG 270
Posiciones LG 180 bajo demanda
y con medidas de anclaje especiales.

LG 0 LG 45 LG 90 LG 135 LG 180 LG 270 LG 315

Suministro bajo demanda
Posiciones RD 180 con medidas
de anclaje especiales.

RD 0 RD 45 RD 90 RD 135 RD 180 RD 270 RD 315

Accesorios

Ver apartado accesorios.

INT C2V RM AR RFT AET RPA B BIC ACE CJACUS S REG

CA

Ventiladores centrífugos de alta presión y simple aspiración con envolvente y turbina en fundición de aluminio

Ventilador:
- Envolvente en fundición de aluminio
- Turbina en fundición de aluminio

Motor:
- Motores eficiencia IE-2, excepto potencias inferiores a 0,75 kw monofásico y 2 velocidades
- Motores clase F, con rodamientos a bolas, protección IP55
- Trifásicos 230/400V-50Hz (hasta 5,5CV) y 400/690V-50Hz (potencias superiores a 5,5CV)
- Temperatura máxima del aire a transportar: -20ºC + 120ºC

Acabado:
- Anticorrosivo en resina de poliester, polimerizada a 190ºC , previo desengrase alcalino y pretratamiento libre de fosfatos

Bajo demanda:
- Bobinados especiales para diferentes tensiones
- Ventilador preparado para transportar aire hasta 250ºC
- Certificación ATEX Categoría 2

Construcción en aluminio de gran espesor para absorber ruidos y vibraciones

Código de pedido

CA — 148 — 2T — 0,75

- CA: Ventiladores centrífugos de alta presión y simple aspiración con envolvente y turbina en fundición de aluminio
- 148: Tamaño turbina
- 2T: Número de polos motor 2=2900 r/min 50 Hz; T=Trifásico
- 0,75: Potencia motor (CV)

Características técnicas

Modelo	Velocidad (r/min)	Intensidad máxima admisible (A) 230V	400V	690V	Potencia instalada (kW)	Caudal máximo (m^3/h)	Nivel de presión sonoro dB(A)	Peso aprox. (Kg)
CA-234-2T	2710	1,92	1,11		0,37	220	72	10,2
CA-234-2M	2780	2,53			0,37	220	72	10,2
CA-142-2T-0,33	2710	1,29	0,75		0,25	275	73	22,5
CA-142-2T-0,5	2710	1,92	1,11		0,37	350	73	22,5
CA-148-2T-0,75	2760	2,57	1,49		0,55	400	74	28,0
CA-148-2T-1	2770	2,78	1,60		0,75	490	75	30,0
CA-148-2T-1,5	2860	4,20	2,40		1,10	610	76	32,0
CA-154-2T-1,5	2860	4,20	2,40		1,10	600	78	46,0
CA-154-2T-2	2770	5,44	3,13		1,50	800	79	48,5
CA-154-2T-3	2885	7,77	4,47		2,20	1280	80	50,5
CA-160-2T-2	2770	5,44	3,13		1,50	500	83	57,0
CA-160-2T-3	2885	7,77	4,47		2,20	900	84	58,0
CA-166-2T-3	2885	7,77	4,47		2,20	500	84	67,0
CA-166-2T-4	2900	10,18	5,88		3,00	950	85	73,0
CA-166-2T-5,5	2870	13,60	7,82		4,00	1600	86	76,0
CA-172-2T-5,5	2870	13,60	7,82		4,00	1100	87	90,0
CA-172-2T-7,5	2880		10,50	6,09	5,50	1710	88	112,0
CA-172-2T-10	2870		14,50	8,41	7,50	2300	89	124,0

Erp. Características del punto de máxima eficiencia (BEP)

MC Categoría de medición
EC Categoría de eficiencia
S Estática
T Total
VSD Variador de velocidad
SR Relación específica

ηe[%] Eficiencia
N Grado de eficiencia
[kW] Potencia eléctrica
[m^3/h] Caudal
[mmH_2O] Presión estática o total (Según EC)
[RPM] Velocidad

Modelo	MC	EC	VSD	SR	ηe[%]	N	(kW)	(m^3/h)	(mmH_2O)	(RPM)
CA-142-2T-0,33	A	S	NO	1,03	48,2%	63,7	0,338	213	281,30	2745
CA-142-2T-0,5	A	S	NO	1,03	48,7%	63,7	0,373	238	279,93	2815
CA-148-2T-0,75	A	S	NO	1,04	52,2%	63,9	0,763	385	379,72	2780
CA-148-2T-1	A	S	NO	1,04	52,4%	63,9	0,808	391	397,30	2807
CA-148-2T-1,5	A	S	NO	1,04	52,6%	63,9	0,843	407	399,98	2915

Erp. Características del punto de máxima eficiencia (BEP)

MC	Categoría de medición	**ηe[%]**	Eficiencia
EC	Categoría de eficiencia	**N**	Grado de eficiencia
	S Estática	**[kW]**	Potencia eléctrica
	T Total	**[m³/h]**	Caudal
VSD	Variador de velocidad	**[mmH$_2$O]**	Presión estática o total (Según EC)
SR	Relación específica	**[RPM]**	Velocidad

Modelo	MC	EC	VSD	SR	ηe[%]	N	(kW)	(m³/h)	(mmH$_2$O)	(RPM)
CA-154-2T-1,5	A	S	NO	1,05	54,7%	64,0	1,298	560	465,08	2869
CA-154-2T-2	A	S	NO	1,05	55,0%	64,0	1,373	556	497,84	2829
CA-154-2T-3	A	S	NO	1,06	55,5%	64,1	1,521	613	505,41	2957
CA-160-2T-2	A	S	NO	1,07	52,8%	60,9	1,690	500	655,13	2790
CA-160-2T-3	A	S	NO	1,07	56,9%	64,1	2,027	696	607,81	2911
CA-166-2T-3	A	S	NO	1,08	53,8%	61,0	2,065	500	815,01	2909
CA-166-2T-4	A	S	NO	1,08	58,6%	64,2	2,929	851	740,17	2900
CA-166-2T-5,5	A	S	NO	1,09	58,6%	64,2	2,890	764	813,24	2919
CA-172-2T-5,5	A	S	NO	1,10	57,6%	61,3	4,436	1015	923,89	2876
CA-172-2T-7,5	A	S	NO	1,10	58,3%	61,4	4,990	1194	893,36	2905
CA-172-2T-10	-	-	-	1,11	-	-	5,169	1171	945,02	2921

Dimensiones mm

CA-234

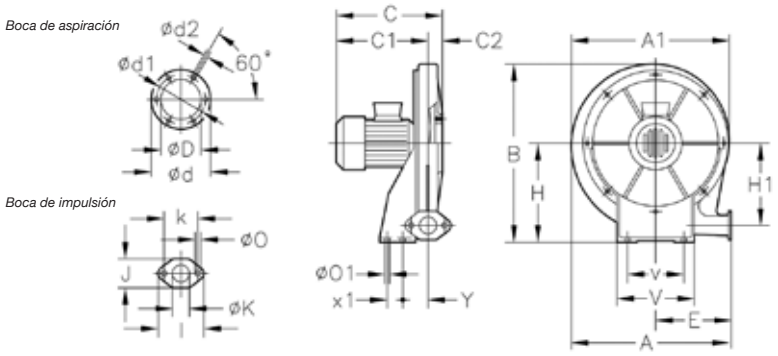

Modelo	A	A1	B	C	C1	C2	øD	ød	ød1	ød2	E	H	H1	l	J	øK	k	øO	øO1	V	v	x1	Y
CA-234-2T-0,33	376	381	415	272	242,5	29,5	98	130	115	M4	175	225	187	98	63	40	72	9	9	180	120	40	54
CA-234-2M-0,33	376	381	415	272	242,5	29,5	98	130	115	M4	175	225	187	98	63	40	72	9	9	180	120	40	54

CA-142...172

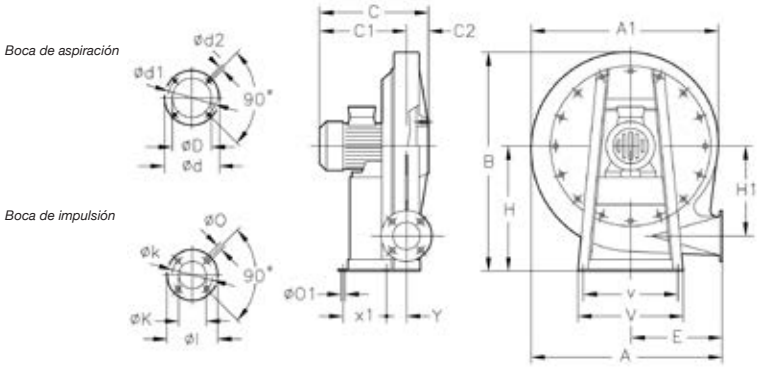

Modelo	A	A1	B	C	C1	C2	øD	ød	ød1	ød2	E	H	H1	øl	øK	øk	øO	øO1	V	v	x1	Y
CA-142-2T-0,33	494	488	540	270	221,52	48,5	90	160	130	M8	240	301	235	120	60	90	11	12	300	270	130	51
CA-142-2T-0,5	494	488	540	290	241,5	48,5	90	160	130	M8	240	301	235	120	60	90	11	12	300	270	130	51
CA-148-2T-0,75	563	557,5	639	308,5	251,5	57	100	170	140	M8	270	360	269,5	150	73	110	11	12	330	290	140	60
CA-148-2T-1	563	557,5	639	324,5	267,5	57	100	170	140	M8	270	360	269,5	150	73	110	11	12	330	290	140	60
CA-148-2T-1,5	563	557,5	639	324,5	267,5	57	100	170	140	M8	270	360	269,5	150	73	110	11	12	330	290	140	60
CA-154-2T-1,5	630	625	708	348	268,5	79,5	115	183	155	M10	300	395	308	160	80	120	13	12	356	320	210	62
CA-154-2T-2	630	625	708	371	291,5	79,5	115	183	155	M10	300	395	308	160	80	120	13	12	356	320	210	62
CA-154-2T-3	630	625	708	396	316,5	79,5	115	183	155	M10	300	395	308	160	80	120	13	12	356	320	210	62
CA-160-2T-2	708	699	785	381	291	90	130	230	192	M10	336	440	338	160	85	120	13	12	373	322	220	62
CA-160-2T-3	708	699	785	406	316	90	130	230	192	M10	336	440	338	160	85	120	13	12	373	322	220	62
CA-166-2T-3	759	752	866	399	319,5	79,5	140	230	200	M10	364	490	372	160	85	120	13	12	450	400	245	70
CA-166-2T-4	759	752	866	423	343,5	79,5	140	230	200	M10	364	490	372	160	85	120	13	12	450	400	245	70
CA-166-2T-5,5	759	752	866	445	365,5	79,5	140	230	200	M10	364	490	372	160	85	120	13	12	450	400	265	70
CA-172-2T-5,5	818	813	923	451	371	80	148	230	200	M10	390	516	404	175	90	140	13	12	450	400	260	78
CA-172-2T-7,5	818	813	923	492	412	80	148	230	200	M10	390	516	404	175	90	140	13	12	450	400	300	78
CA-172-2T-10	818	813	923	492	412	80	148	230	200	M10	390	516	404	175	90	140	13	12	450	400	300	78

Características acústicas

Espectro de potencia sonora Lw(A) en dB(A) por banda de frecuencia en Hz

Modelo	63	125	250	500	1000	2000	4000	8000
234	38	51	65	72	80	79	73	64
142	39	52	66	73	81	80	74	65
148-1	44	57	71	78	86	84	78	70
148-1,5	45	58	72	79	87	85	79	71
154-1,5	47	60	74	81	89	87	81	73
154-2	48	61	75	82	90	88	82	74
154-3	49	62	76	83	91	89	83	75

Modelo	63	125	250	500	1000	2000	4000	8000
160-3	55	68	82	89	97	95	89	81
160-4	56	69	83	90	98	96	90	82
166-4	56	69	83	90	98	96	90	82
166-5,5	57	70	84	91	99	97	91	83
172-5,5	59	72	86	93	101	100	94	85
172-7,5	60	73	87	94	102	101	95	86
172-10	61	74	88	95	103	102	96	87

Curvas Características

Q= Caudal en m³/h, m³/s y cfm Pe= Presión estática en mm.c.a., Pa e inwg

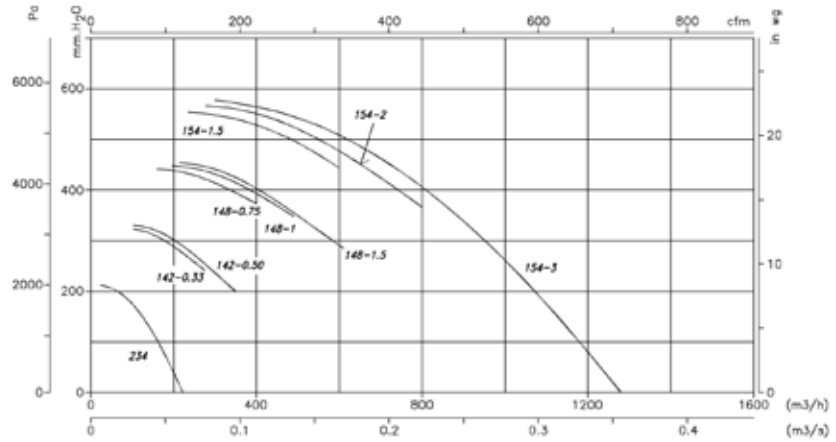

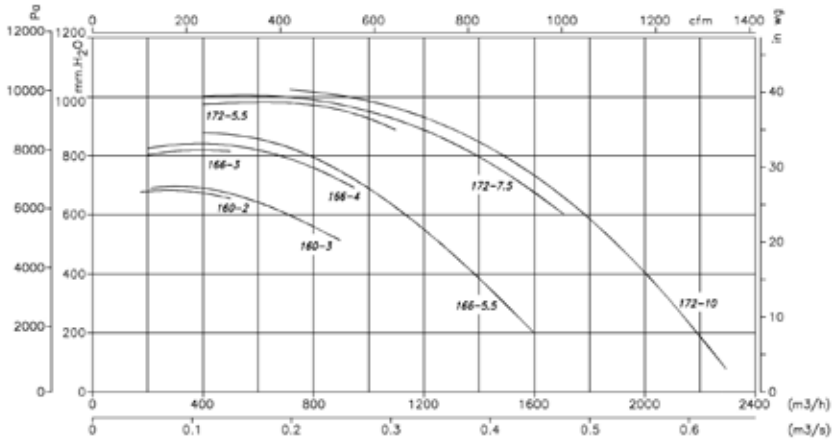

Orientaciones

Suministro standard LG 270
Posiciones LG 180 bajo demanda y con medidas de anclaje especiales.

LG 0 LG 45 LG 90 LG 135 LG 180 LG 270 LG 315

Accesorios

Ver apartado accesorios.

INT C2V RM AR RFT AET RPA B BIC ACE CJACUS S REG

CAM

Ventiladores centrífugos de alta presión y simple aspiración con envolvente en chapa de acero y turbina en fundición de aluminio

Ventilador:
- Envolvente en chapa de acero
- Turbina en fundición de aluminio y en chapa de acero los modelos 752 y 880

Motor:
- Motores eficiencia IE-2, excepto potencias inferiores a 0,75 kw monofásico y 2 velocidades
- Motores clase F, con rodamientos a bolas, protección IP55
- Trifásicos 230/400V-50Hz (hasta 5,5CV) y 400/690V-50Hz (potencias superiores a 5,5CV)
- Temperatura máxima del aire a transportar: -20ºC + 120ºC

Acabado:
- Anticorrosivo en resina de poliester, polimerizada a 190ºC , previo desengrase alcalino y pretratamiento libre de fosfatos

Bajo demanda:
- Bobinados especiales para diferentes tensiones
- Ventilador preparado para transportar aire hasta 250ºC
- Ventilador en acero inoxidable
- Certificación ATEX Categoría 2

Turbinas de aluminio de alto rendimiento

Código de pedido

CAM — 752 — 2T — 10

- CAM: Ventiladores centrífugos de alta presión y simple aspiración con envolvente en chapa de acero y turbina en fundición de aluminio
- 752: Tamaño turbina
- 2T: Número de polos motor 2=2900 r/min 50 Hz; T=Trifásico
- 10: Potencia motor (CV)

Características técnicas

Modelo	Velocidad (r/min)	Intensidad máxima admisible (A) 230V	400V	690V	Potencia instalada (kW)	Caudal máximo (m^3/h)	Nivel presión sonora dB(A)	Peso aprox. (Kg)
CAM-540-2T	2770	5,44	3,13		1,50	2430	85	38
CAM-545-2T-3	2885	7,77	4,47		2,20	2300	86	54
CAM-545-2T-4	2900	10,18	5,88		3,00	3610	88	64
CAM-550-2T-5,5	2870	13,60	7,82		4,00	2800	90	113
CAM-550-2T-7,5	2880		10,50	6,09	5,50	5000	91	129
CAM-752-2T-7,5	2880		10,50	6,09	5,50	2950	93	138
CAM-752-2T-10	2870		14,50	8,41	7,50	5000	94	143
CAM-760-2T-10	2870		14,50	8,41	7,50	2900	95	168
CAM-760-2T-15	2940		20,30	11,70	11,00	5000	97	196
CAM-760-2T-15/E	2940		20,30	11,70	11,00	6380	98	194
CAM-880-2T-40	2940		50,00	29,00	30,00	10000	99	390

Erp. Características del punto de máxima eficiencia (BEP)

MC	Categoría de medición	**ηe[%]**	Eficiencia
EC	Categoría de eficiencia	**N**	Grado de eficiencia
	S Estática	**[kW]**	Potencia eléctrica
	T Total	**[m^3/h]**	Caudal
VSD	Variador de velocidad	**[mmH_2O]**	Presión estática o total (Según EC)
SR	Relación específica	**[RPM]**	Velocidad

Modelo	MC	EC	VSD	SR	ηe[%]	N	(kW)	(m^3/h)	(mmH_2O)	(RPM)
CAM-540-2T	A	S	NO	1,02	55,1%	64,0	1,413	1243	229,96	2825
CAM-545-2T-3	A	S	NO	1,04	64,8%	71,7	2,205	1471	356,21	2903
CAM-545-2T-4	A	S	NO	1,04	59,8%	65,8	2,700	1676	353,53	2924
CAM-550-2T-5,5	A	S	NO	1,04	60,2%	64,3	4,087	2802	322,32	2886
CAM-550-2T-7,5	A	S	NO	1,04	60,1%	64,3	4,021	2394	370,74	2924
CAM-752-2T-7,5	A	S	NO	1,05	62,3%	64,4	6,304	2847	506,27	2880
CAM-752-2T-10	A	S	NO	1,05	62,6%	64,4	6,745	3064	505,92	2897

Erp. Características del punto de máxima eficiencia (BEP)

MC	Categoría de medición	**ηe[%]**	Eficiencia
EC	Categoría de eficiencia	**N**	Grado de eficiencia
	S Estática	**[kW]**	Potencia eléctrica
	T Total	**[m³/h]**	Caudal
VSD	Variador de velocidad	**[mmH$_2$O]**	Presión estática o total (Según EC)
SR	Relación específica	**[RPM]**	Velocidad

Modelo	MC	EC	VSD	SR	ηe[%]	N	(kW)	(m³/h)	(mmH$_2$O)	(RPM)
CAM-760-2T-10	A	S	NO	1,07	63,6%	64,5	8,304	2900	668,59	2873
CAM-760-2T-15	B	T	NO	1,07	73,4%	73,4	9,913	3751	711,92	2952
CAM-760-2T-15/E	B	T	NO	1,06	71,1%	71,1	10,682	4826	577,67	2948
CAM-880-2T-40	B	T	NO	1,09	72,4%	71,4	27,105	7385	975,29	2950

Características acústicas

Espectro de potencia sonora Lw(A) en dB(A) por banda de frecuencia en Hz

Modelo	63	125	250	500	1000	2000	4000	8000
540	57	70	81	90	97	91	86	78
545-3	58	71	82	91	98	92	87	79
545-4	60	73	84	93	100	94	89	81
550-5,5	63	77	88	97	104	98	92	85
550-7,5	64	78	89	98	105	99	93	86
752-7,5	66	80	91	100	107	101	95	88

Modelo	63	125	250	500	1000	2000	4000	8000
752-10	67	81	92	101	108	102	96	89
760-10	70	83	95	103	110	105	99	91
760-15	72	85	97	105	112	107	101	93
760-15/E	73	86	98	106	113	108	102	94
880	75	89	100	109	116	110	104	97

Dimensiones mm

CAM-540...545

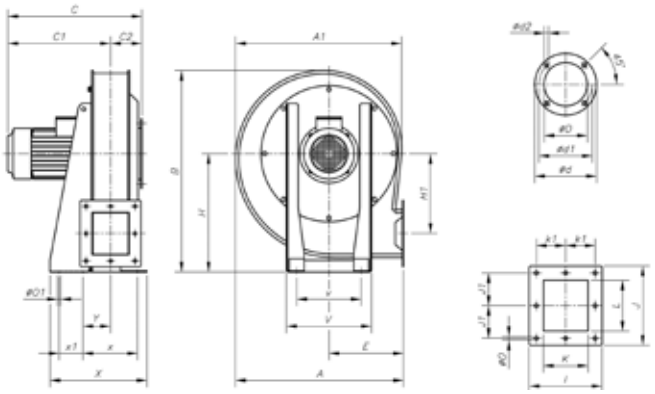

Modelo	A	A1	B	C	C1	C2	øD	ød	ød1	ød2	E	H	H1	I	J	J1	K	k1	L	øO	øO1	V	v	X	x	x1	Y
CAM-540-2T	565	556	678	424	318	106	170	235	205	11	252	400	270	206	224	92	120	83	140	10	12	280	218	328	186	80	94
CAM-545-2T-3	650	636	768	467	351,5	115,5	165	235	205	11	290	450	310	222	255	108	135	90	170	10	12	300	238	344	202	80	102,5
CAM-545-2T-4	650	636	768	496	380,5	115,5	165	235	205	11	290	450	310	222	255	108	135	90	170	10	12	300	238	344	202	80	102,5

CAM-550...880

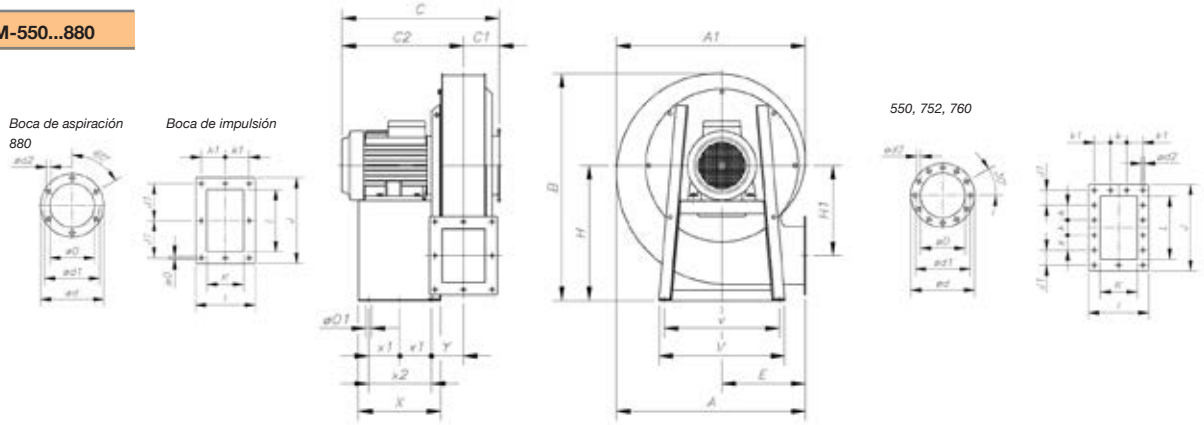

Modelo	A	A1	B	C	C1	C2	øD	ød	ød1	ød2	E	H	H1	I	J	J1	K	k	k1	L	øO	øO1	V	v	X	x1	x2	Y
CAM-550-2T-5'5	719	715	868	542	406	136	210	278	258	9	311	510	350	246	296	128	150	-	103	200	11	13	475	435	369	-	210	115,5
CAM-550-2T-7'5	719	715	868	583	447	136	210	278	258	9	311	510	350	246	296	128	150	-	103	200	11	13	475	435	390	-	210	115,5
CAM-752-2T-7'5	713	713	856	624	489	135	217	278	258	9	315	510	340	256	296	128	160	-	108	200	11	13	475	435	390	-	210	121
CAM-752-2T-10	713	713	856	624	489	135	217	278	258	9	315	510	340	256	296	128	160	-	108	200	11	13	475	435	390	-	210	121
CAM-760-2T-10	837,5	83,,5	975	609	462	147	246	322	280	9,5	370	570	380	276	316	138	180	-	118	220	11	13	570	525	450	202,5	202,5	74,5
CAM-760-2T-15	837,5	833,5	975	715	568	147	246	322	280	9,5	370	570	380	276	316	138	180	-	118	220	11	13	570	525	450	202,5	202,5	74,5
CAM-760-2T-15/E	837,5	833,5	975	715	568	147	246	322	280	9,5	370	570	380	276	316	138	180	-	118	220	11	13	570	525	450	202,5	202,5	74,5
CAM-880-2T-40	946	941	1046	905	771	134	290	390	355	10	422	710	430	249	360	61	190	71	76	290	11	13	565	523	580	210	210	133

Curvas Características

Q= Caudal en m³/h, m³/s y cfm Pe= Presión estática en mm.c.a., Pa e inwg

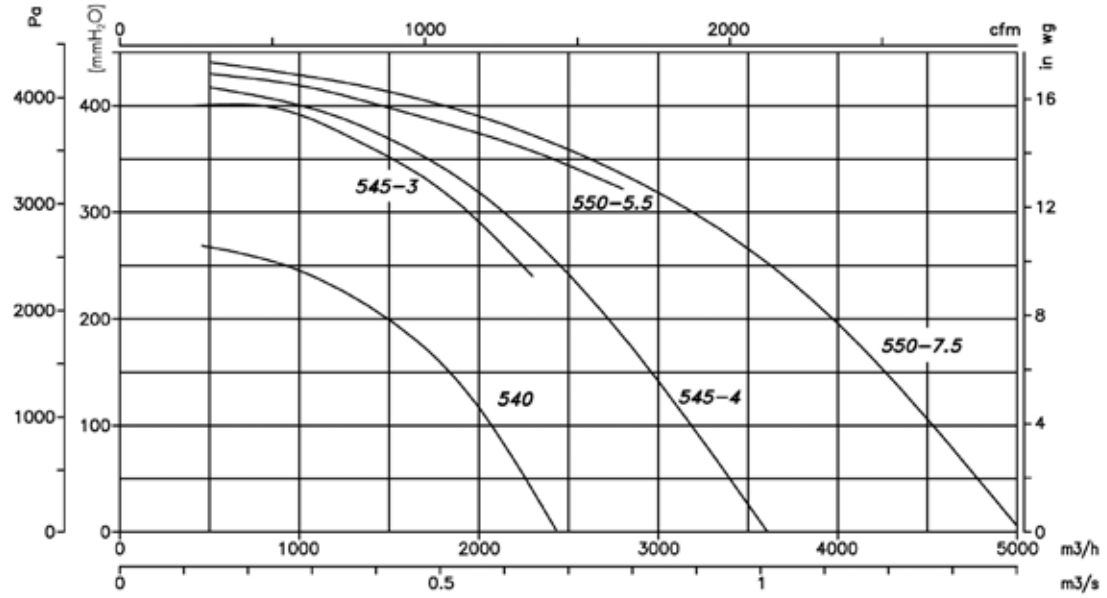

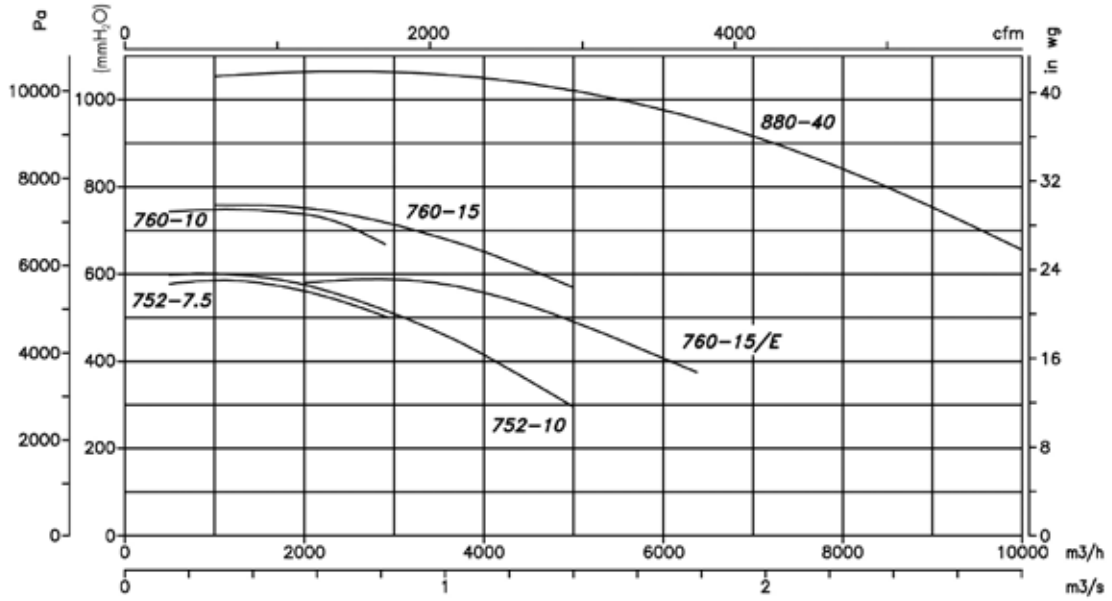

Orientaciones

Suministro standard LG 270
Posiciones LG 180 bajo demanda y con medidas de anclaje especiales.

LG 0 LG 45 LG 90 LG 135 LG 180 LG 270 LG 315

Accesorios

Ver apartado accesorios.

INT C2V RM AR RFT AET RPA B BIC ACE CJACUS S REG

CAS-X

Ventiladores de alta presión accionados a transmisión, equipados con motor eléctrico, conjunto de poleas, correas y protectores normalizados según norma EN-294 y ISO-13852

Ventilador:
- Envolvente en chapa de acero
- Turbina con álabes a reacción, en chapa de acero de gran robustez
- Motor montado sobre bancada general

Motor:
- Motores eficiencia IE-2, excepto potencias inferiores a 0,75 kw monofásico y 2 velocidades
- Motores clase F, con rodamientos a bolas, protección IP55
- Trifásicos 230/400V-50Hz (hasta 5,5CV) y 400/690V-50Hz (potencias superiores a 5,5CV)
- Temperatura máxima del aire a transportar: -20ºC + 150ºC

Acabado:
- Anticorrosivo en resina de poliester, polimerizada a 190ºC , previo desengrase alcalino y pretratamiento libre de fosfatos

Bajo demanda:
- Bobinados especiales para diferentes tensiones
- Ventilador preparado para transportar aire hasta 250ºC
- Ventilador en acero inoxidable
- Certificación ATEX Categoría 2

Código de pedido

CAS-X — 711 — 100

- CAS-X: Ventiladores de alta presión accionados a transmisión, equipados con motor eléctrico
- 711: Tamaño turbina
- 100: Potencia motor (CV)

Características técnicas

Modelo	Velocidad (r/min)	Intensidad máxima admisible (A) 400V	690V	Potencia instalada (kW)	Caudal máximo (m^3/h)	Presión máxima (mm c.a.)	Peso (Kg)
CAS-X-711-20	1690	27,5	15,9	15	19650	290	391
CAS-X-711-25	1810	35,0	20,0	18,5	21050	335	430
CAS-X-711-30	1910	42,0	24,0	22	22200	370	453
CAS-X-711-40	2120	55,0	32,0	30	24650	460	503
CAS-X-711-50	2280	69,2	40,1	37	26500	530	620
CAS-X-711-60	2430	81,0	47,0	45	28250	605	652
CAS-X-711-75	2600	99,0	57,0	55	30200	690	730
CAS-X-711-100	2890	133,0	77,0	75	33600	850	1005
CAS-X-801-20	1380	27,5	15,9	15	23750	245	486
CAS-X-801-25	1480	35,0	20,0	18,5	25450	280	525
CAS-X-801-30	1570	42,0	24,0	22	27000	315	548
CAS-X-801-40	1740	55,0	32,0	30	29900	390	598
CAS-X-801-50	1850	69,2	40,1	37	31800	440	715
CAS-X-801-60	1980	81,0	47,0	45	34050	505	747
CAS-X-801-75	2120	99,0	57,0	55	36450	580	825
CAS-X-801-100	2350	133,0	77,0	75	40400	710	1100
CAS-X-901-30	1310	42,0	24,0	22	31450	275	623
CAS-X-901-40	1460	55,0	32,0	30	35050	340	673
CAS-X-901-50	1570	69,2	40,1	37	37700	395	790
CAS-X-901-60	1670	81,0	47,0	45	40100	445	822
CAS-X-901-75	1780	99,0	57,0	55	42750	510	900
CAS-X-901-100	1970	133,0	77,0	75	47300	620	1175
CAS-X-901-125	2100	159,0	92,0	90	50400	705	1242
CAS-X-901-150	2240	194,0	112,0	110	53750	805	1305
CAS-X-1001-40	1210	55,0	32,0	30	39750	295	798
CAS-X-1001-50	1300	69,2	40,1	37	42700	340	915
CAS-X-1001-60	1390	81,0	47,0	45	45650	390	947
CAS-X-1001-75	1480	99,0	57,0	55	48600	440	1025
CAS-X-1001-100	1650	133,0	77,0	75	54200	550	1300

Características técnicas

Modelo	Velocidad (r/min)	Intensidad máxima admisible (A) 400V	690V	Potencia instalada (kW)	Caudal máximo (m^3/h)	Presión máxima (mm c.a.)	Peso (Kg)
CAS-X-1001-125	1750	159,0	92,0	90	57500	620	1367
CAS-X-1001-150	1870	194,0	112,0	110	61450	705	1430
CAS-X-1001-175	1980	232,0	134,0	132	65050	790	1502
CAS-X-1121-50	1100	69,2	40,1	37	48050	305	1120
CAS-X-1121-60	1190	81,0	47,0	45	52000	360	1152
CAS-X-1121-75	1270	99,0	57,0	55	55500	410	1230
CAS-X-1121-100	1400	133,0	77,0	75	61150	495	1505
CAS-X-1121-125	1500	159,0	92,0	90	65500	570	1572
CAS-X-1121-150	1600	194,0	112,0	110	69900	645	1635
CAS-X-1121-175	1700	232,0	134,0	132	74250	730	1707
CAS-X-1121-220	1800	277,0	160,0	160	78650	820	1780
CAS-X-1251-60	980	81,0	47,0	45	63350	310	1412
CAS-X-1251-75	1050	99,0	57,0	55	67900	355	1490
CAS-X-1251-100	1160	133,0	77,0	75	75000	435	1765
CAS-X-1251-125	1230	159,0	92,0	90	79550	485	1832
CAS-X-1251-150	1320	194,0	112,0	110	85350	560	1895
CAS-X-1251-175	1400	232,0	134,0	132	90550	630	1967
CAS-X-1251-220	1500	277,0	160,0	160	97000	725	2040
CAS-X-1251-270	1600	341,0	197,0	200	103450	825	2270
CAS-X-1401-75	870	99,0	57,0	55	77450	300	1810
CAS-X-1401-100	970	133,0	77,0	75	86350	370	2085
CAS-X-1401-125	1030	159,0	92,0	90	91700	420	2152
CAS-X-1401-150	1100	194,0	112,0	110	97900	480	2215
CAS-X-1401-175	1170	232,0	134,0	132	104150	540	2287
CAS-X-1401-220	1240	277,0	160,0	160	110350	610	2360
CAS-X-1401-270	1340	341,0	197,0	200	119250	710	2590
CAS-X-1401-340	1440	416,0	240,0	250	128150	820	2680
CAS-X-1601-100	760	133,0	77,0	75	100100	290	2435
CAS-X-1601-125	810	159,0	92,0	90	106700	330	2502
CAS-X-1601-150	870	194,0	112,0	110	114600	385	2565
CAS-X-1601-175	920	232,0	134,0	132	121200	430	2637
CAS-X-1601-220	980	277,0	160,0	160	129100	485	2710
CAS-X-1601-270	1060	341,0	197,0	200	139650	570	2940
CAS-X-1601-340	1140	416,0	240,0	250	150200	660	3030
CAS-X-1601-430	1230	533,0	308,0	315	162050	765	3260

Erp. Características del punto de máxima eficiencia (BEP)

MC Categoría de medición
EC Categoría de eficiencia
S Estática
T Total
VSD Variador de velocidad
SR Relación específica

ηe[%] Eficiencia
N Grado de eficiencia
[kW] Potencia eléctrica
[m^3/h] Caudal
[mmH_2O] Presión estática o total (Según EC)
[RPM] Velocidad

Modelo	MC	EC	VSD	SR	ηe[%]	N	(kW)	(m^3/h)	(mmH_2O)	(RPM)
CAS-X-711-20	C	S	NO	1,02	64,9%	64,7	13,151	13131	238,65	1690
CAS-X-711-25	C	S	NO	1,03	64,5%	64,0	16,264	14063	273,75	1810
CAS-X-711-30	C	S	NO	1,03	64,9%	64,2	19,006	14840	304,83	1910
CAS-X-711-40	C	S	NO	1,04	65,6%	64,6	25,705	16471	375,55	2120
CAS-X-711-50	C	S	NO	1,04	66,7%	65,5	31,460	17715	434,38	2280
CAS-X-711-60	C	S	NO	1,05	66,7%	65,2	38,086	18880	493,41	2430
CAS-X-711-75	C	S	NO	1,06	67,0%	65,4	46,402	20201	564,86	2600
CAS-X-711-100	C	S	NO	1,07	67,4%	65,5	63,319	22454	697,90	2890
CAS-X-801-20	C	S	NO	1,02	63,9%	63,9	11,230	11773	223,84	1380
CAS-X-801-25	C	S	NO	1,03	63,5%	63,2	13,945	12626	257,46	1480

Erp. Características del punto de máxima eficiencia (BEP)

MC	Categoría de medición	**ηe[%]**	Eficiencia
EC	Categoría de eficiencia	**N**	Grado de eficiencia
	S Estática	**[kW]**	Potencia eléctrica
	T Total	**[m³/h]**	Caudal
VSD	Variador de velocidad	**[mmH$_2$O]**	Presión estática o total (Según EC)
SR	Relación específica	**[RPM]**	Velocidad

Modelo	MC	EC	VSD	SR	ηe[%]	N	(kW)	(m³/h)	(mmH$_2$O)	(RPM)
CAS-X-801-30	C	S	NO	1,03	63,9%	63,4	16,555	13394	289,72	1570
CAS-X-801-40	C	S	NO	1,04	64,6%	63,8	22,290	14844	355,86	1740
CAS-X-801-50	C	S	NO	1,04	65,6%	64,6	26,358	15782	402,28	1850
CAS-X-801-60	C	S	NO	1,05	65,6%	64,4	32,314	16891	460,80	1980
CAS-X-801-75	C	S	NO	1,05	66,0%	64,5	39,453	18086	528,27	2120
CAS-X-801-100	C	S	NO	1,07	66,4%	64,6	53,395	20048	649,11	2350
CAS-X-901-30	C	S	NO	1,02	65,3%	64,7	18,497	18194	243,65	1310
CAS-X-901-40	C	S	NO	1,03	66,0%	65,1	25,326	20278	302,64	1460
CAS-X-901-50	C	S	NO	1,04	67,1%	65,9	30,985	21805	349,96	1570
CAS-X-901-60	C	S	NO	1,04	67,1%	65,7	37,291	23194	395,96	1670
CAS-X-901-75	C	S	NO	1,05	67,5%	65,9	44,914	24722	449,85	1780
CAS-X-901-100	C	S	NO	1,06	67,9%	66,0	60,498	27361	551,01	1970
CAS-X-901-125	C	S	NO	1,06	68,3%	66,1	72,895	29166	626,13	2100
CAS-X-901-150	C	S	NO	1,07	68,6%	66,3	88,003	31111	712,39	2240
CAS-X-1001-40	C	S	NO	1,03	67,4%	66,4	25,501	25981	242,66	1210
CAS-X-1001-50	C	S	NO	1,03	68,5%	67,3	31,115	27913	280,10	1300
CAS-X-1001-60	C	S	NO	1,03	68,5%	67,1	38,035	29846	320,22	1390
CAS-X-1001-75	C	S	NO	1,04	68,8%	67,2	45,667	31778	363,03	1480
CAS-X-1001-100	C	S	NO	1,05	69,3%	67,3	62,877	35428	451,22	1650
CAS-X-1001-125	C	S	NO	1,05	69,6%	67,5	74,619	37576	507,57	1750
CAS-X-1001-150	C	S	NO	1,06	70,0%	67,7	90,567	40152	579,57	1870
CAS-X-1001-175	C	S	NO	1,07	70,0%	67,5	107,508	42514	649,76	1980
CAS-X-1121-50	C	S	NO	1,03	67,7%	66,5	32,082	31864	250,09	1100
CAS-X-1121-60	C	S	NO	1,03	67,7%	66,2	40,619	34471	292,68	1190
CAS-X-1121-75	C	S	NO	1,03	68,0%	66,4	49,110	36788	333,36	1270
CAS-X-1121-100	C	S	NO	1,04	68,5%	66,5	65,368	40554	405,10	1400
CAS-X-1121-125	C	S	NO	1,05	68,8%	66,6	79,975	43451	465,03	1500
CAS-X-1121-150	C	S	NO	1,05	69,2%	66,8	96,550	46347	529,11	1600
CAS-X-1121-175	C	S	NO	1,06	69,2%	66,6	115,808	49244	597,31	1700
CAS-X-1121-220	C	S	NO	1,07	69,1%	66,3	137,615	52141	669,65	1800
CAS-X-1251-60	C	S	NO	1,03	69,1%	67,7	38,814	36762	267,86	980
CAS-X-1251-75	C	S	NO	1,03	69,5%	67,9	47,484	39388	307,49	1050
CAS-X-1251-100	C	S	NO	1,04	70,0%	68,0	63,618	43515	375,29	1160
CAS-X-1251-125	C	S	NO	1,04	70,3%	68,2	75,443	46140	421,95	1230
CAS-X-1251-150	C	S	NO	1,05	70,7%	68,3	92,754	49517	485,96	1320
CAS-X-1251-175	C	S	NO	1,06	70,7%	68,1	110,661	52518	546,65	1400
CAS-X-1251-220	C	S	NO	1,06	70,6%	67,8	136,252	56269	627,54	1500
CAS-X-1251-270	C	S	NO	1,07	71,4%	68,4	163,637	60020	714,00	1600
CAS-X-1401-75	C	S	NO	1,03	71,1%	69,4	47,818	51206	243,57	870
CAS-X-1401-100	C	S	NO	1,03	71,5%	69,5	65,853	57092	302,78	970
CAS-X-1401-125	C	S	NO	1,04	71,9%	69,7	78,428	60623	341,40	1030
CAS-X-1401-150	C	S	NO	1,04	72,3%	69,9	95,027	64743	389,38	1100
CAS-X-1401-175	C	S	NO	1,05	72,3%	69,7	114,347	68863	440,51	1170
CAS-X-1401-220	C	S	NO	1,05	72,2%	69,4	136,267	72983	494,80	1240
CAS-X-1401-270	C	S	NO	1,06	73,0%	69,9	170,174	78869	577,82	1340
CAS-X-1401-340	C	S	NO	1,07	73,1%	69,8	210,966	84754	667,29	1440
CAS-X-1601-100	C	S	NO	1,03	71,9%	70,1	56,024	56107	263,55	760
CAS-X-1601-125	C	S	NO	1,03	72,3%	70,3	67,467	59798	299,37	810
CAS-X-1601-150	C	S	NO	1,03	72,7%	70,4	83,158	64227	345,36	870
CAS-X-1601-175	C	S	NO	1,04	72,7%	70,2	98,335	67919	386,20	920
CAS-X-1601-220	C	S	NO	1,04	72,6%	70,0	118,982	72348	438,22	980
CAS-X-1601-270	C	S	NO	1,05	73,4%	70,5	148,996	78254	512,69	1060
CAS-X-1601-340	C	S	NO	1,06	73,5%	70,3	185,148	84160	592,99	1140
CAS-X-1601-430	C	S	NO	1,07	73,8%	70,4	231,587	90804	690,32	1230

Dimensiones mm

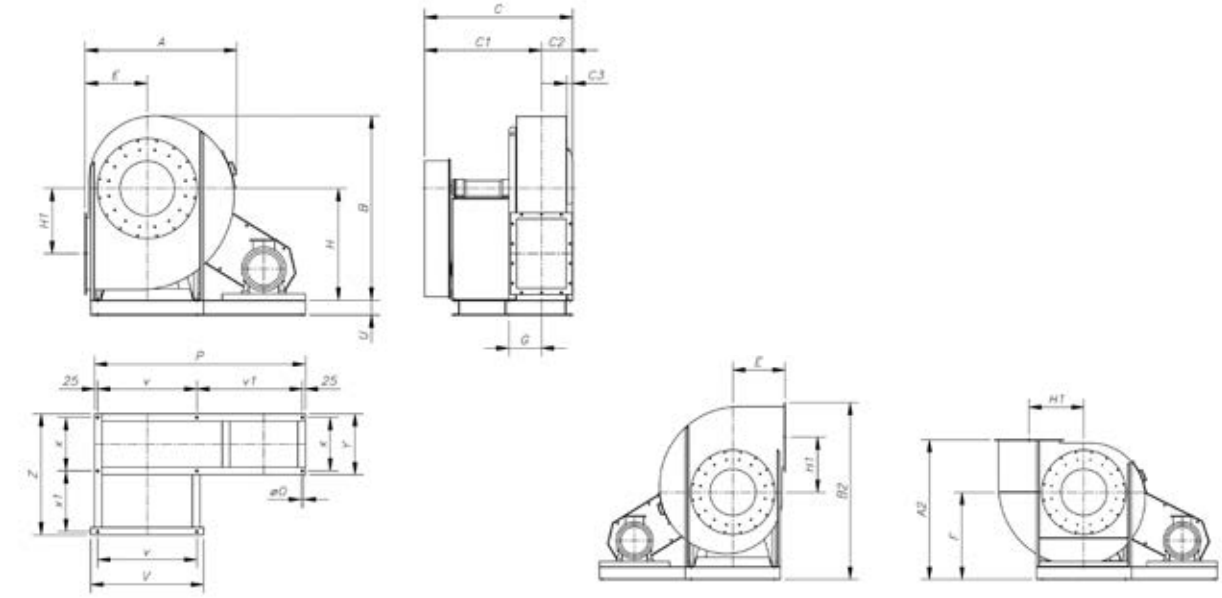

Modelo	A	A2	B	B2	C	C1	C2	C3	E	F	G	H	H1	P	øO	U	V	v	v1	x	x1	Y	Z
CAS-X-711	1240	1330	1505	1705	1160	907,5	252,5	47,5	500	830	263	900	525	1700	17	120	910	800	850	430	490	490	975
CAS-X-801	1375	1500	1670	1910	1290	1001,5	288,5	57,5	560	940	293	1000	585	2050	17	140	990	870	1120	495	550	555	1105
CAS-X-901	1530	1690	1795	2115	1340	1028	312	56	630	1060	318	1060	630	2150	19	160	1090	970	1120	495	601	555	1156
CAS-X-1001	1705	1890	1980	2350	1545	1192	353	66	710	1180	349	1180	710	2250	21	180	1210	1060	1120	600	668	670	1338
CAS-X-1121	1915	2100	2220	2610	1705	1306	399	77	800	1300	394	1320	800	2390	24	180	1350	1200	1120	670	753	750	1503
CAS-X-1251	2050	2260	2490	29010	1905	1466	439	74	830	1430	454	1500	900	2520	24	180	1480	1320	1120	750	853	830	1683
CAS-X-1401	2310	2450	2745	2930	2070	1575	495	-	950	1500	494	1650	1000	2700	24	180	1660	1500	1120	800	938	880	1818
CAS-X-1601	2580	2760	3070	3265	2355	1798	557	-	1060	1700	599	1850	1120	2920	24	200	1880	1700	1120	900	1103	1000	2103

Boca de aspiración

CAS-X-711
CAS-X-801
CAS-X-901
CAS-X-1001
CAS-X-1121

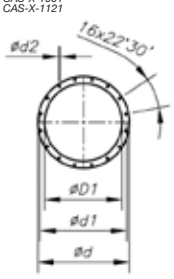

CAS-X-1251
CAS-X-1401
CAS-X-1601

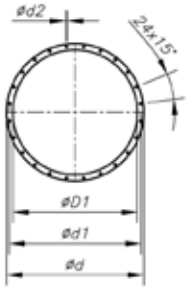

Boca de impulsión

CAS-X-1001
CAS-X-801
CAS-X-711

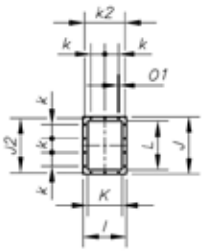

Modelo	øD1*	ød	ød1	ød2	I	J	J2	K	k	k2	L	O1
CAS-X-711	566	666	629	11,5	500	660	629	400	160	464	560	14
CAS-X-801	636	736	698	11,5	550	730	698	450	160	513	630	14
CAS-X-901	716	816	775	11,5	600	810	775	500	160	567	710	14
CAS-X-1001	806	906	861	14	680	920	871	560	200	639	800	14
CAS-X-1121	906	1006	958	14	750	1020	968	630	200	708	900	14
CAS-X-1251	1007	1107	1067	14	830	1120	1077	710	200	785	1000	14
CAS-X-1401	1128	1248	1200	14	940	1260	1210	800	200	881	1120	18
CAS-X-1601	1260	1380	1337	14	1040	1390	1347	900	200	978	1250	18

* Diámetro nominal tuberia recomendada

Curvas Características

Q= Caudal en m³/h, m³/s y cfm Pe= Presión estática en mm.c.a., Pa e inwg

711

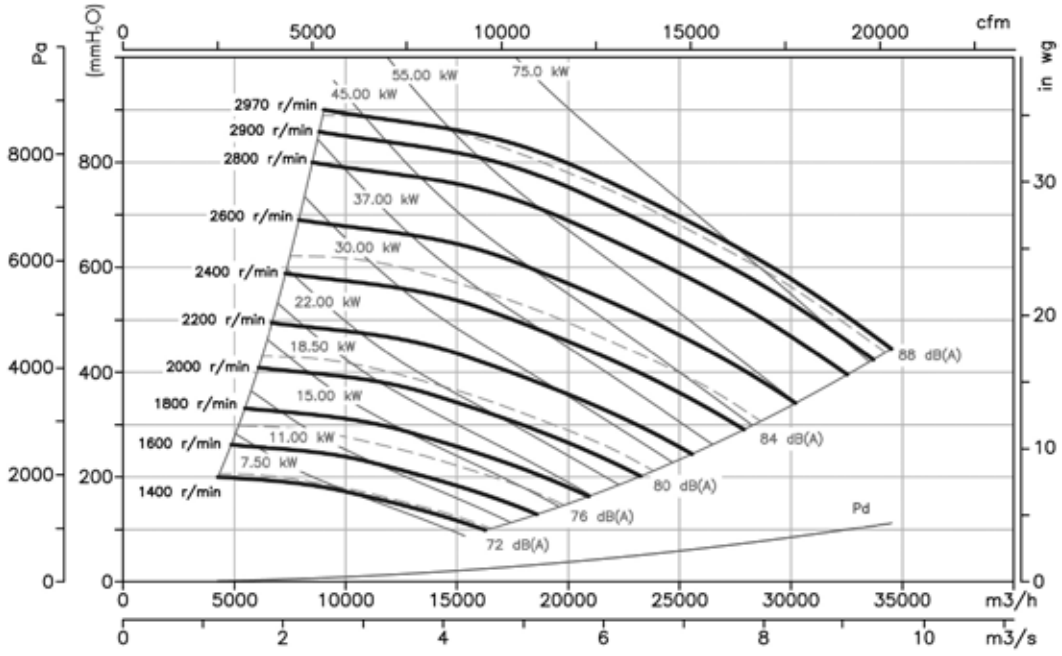

801

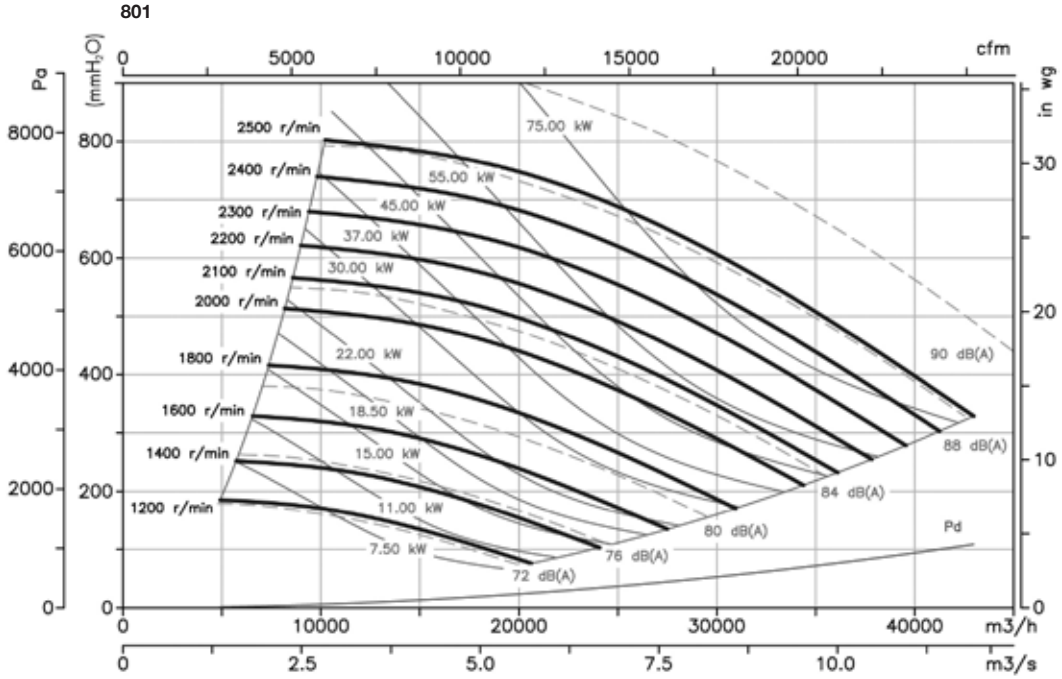

Curvas Características

Q= Caudal en m³/h, m³/s y cfm Pe= Presión estática en mm.c.a., Pa e inwg

901

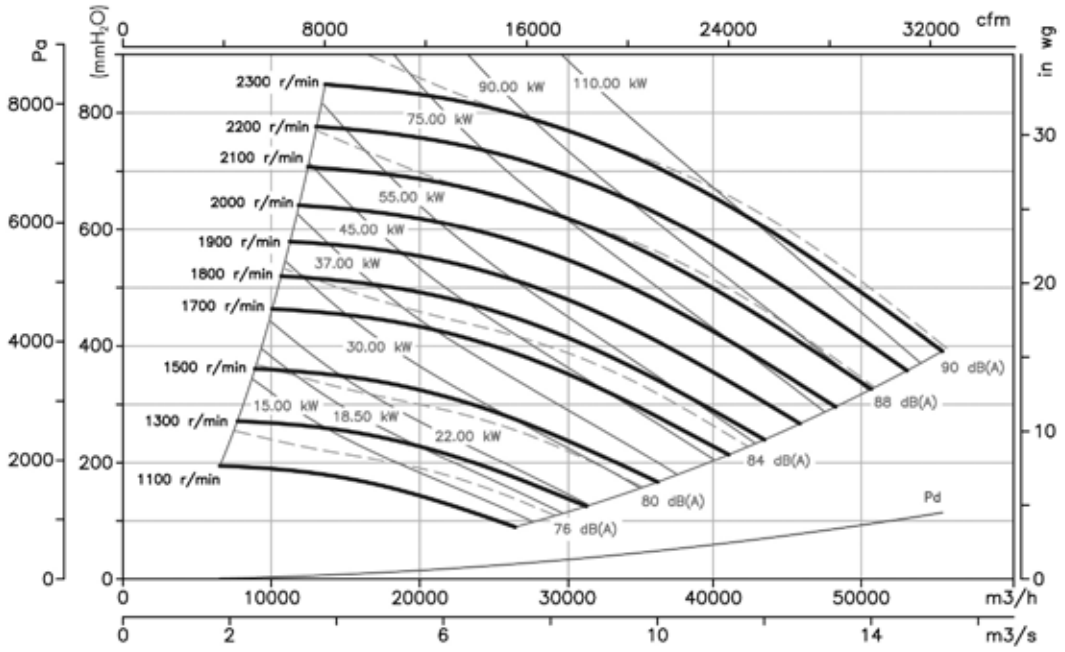

1001

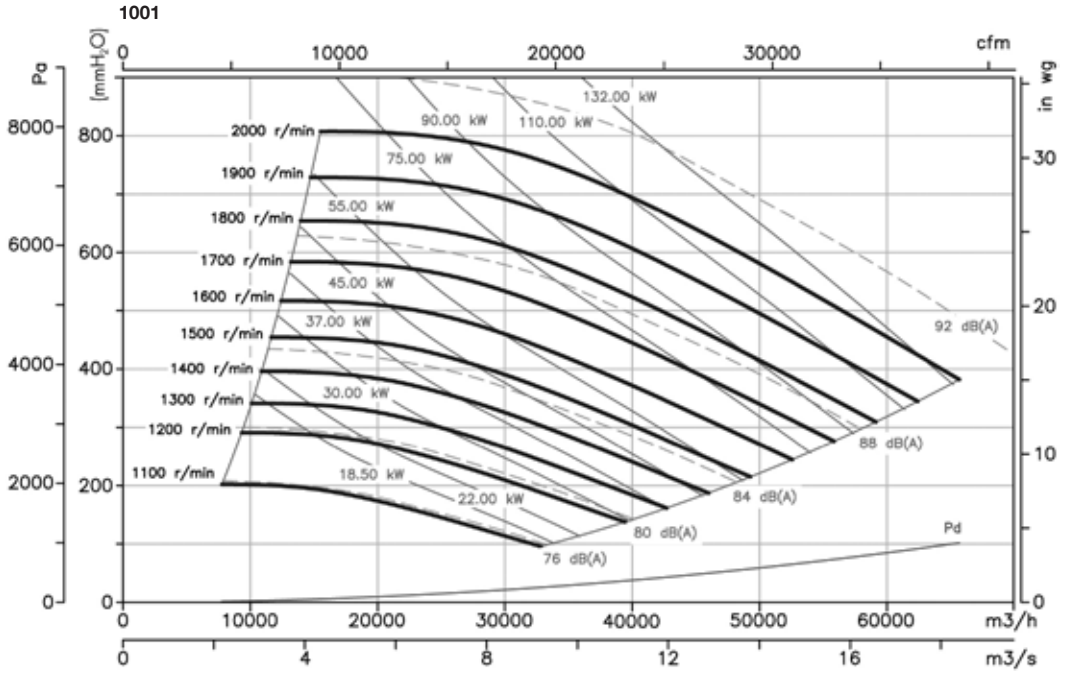

Curvas Características

Q= Caudal en m³/h, m³/s y cfm Pe= Presión estática en mm.c.a., Pa e inwg

1121

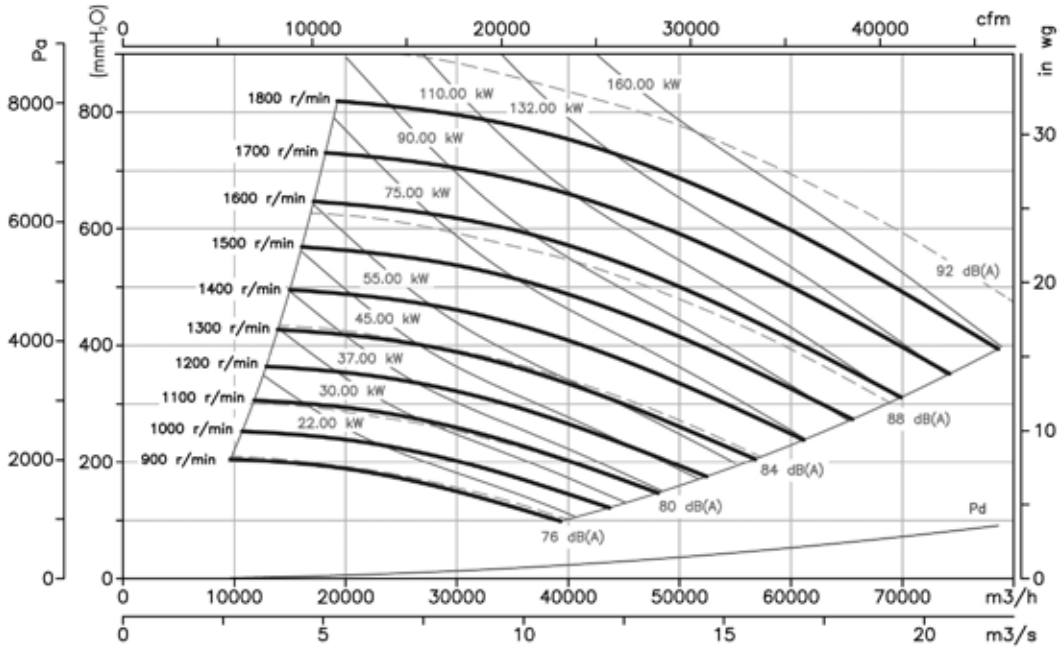

1251

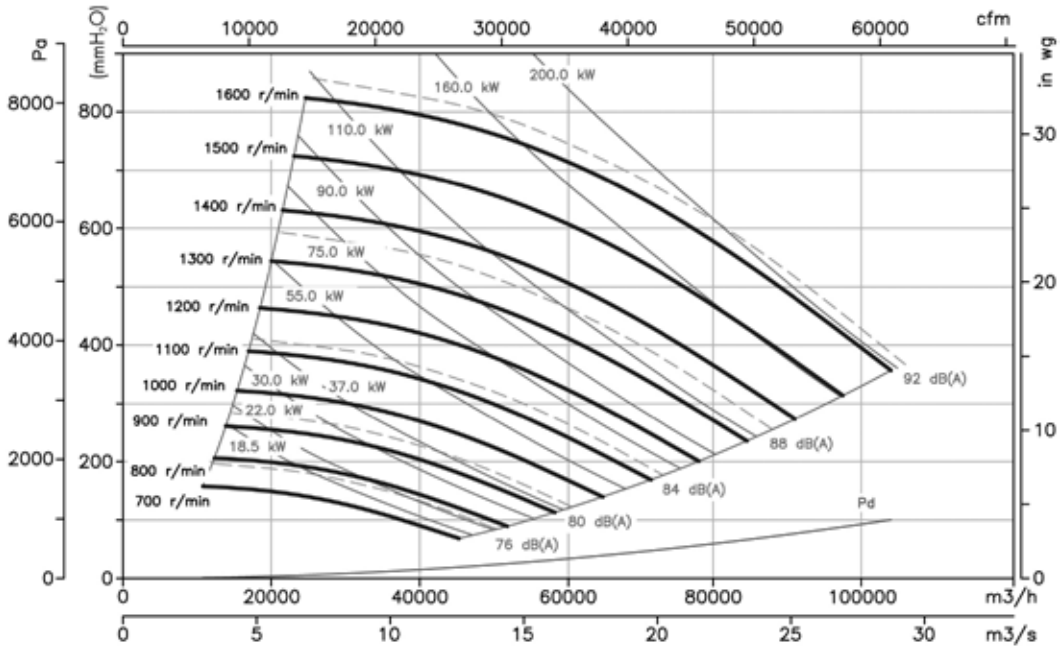

Curvas Características

Q= Caudal en m³/h, m³/s y cfm Pe= Presión estática en mm.c.a., Pa e inwg

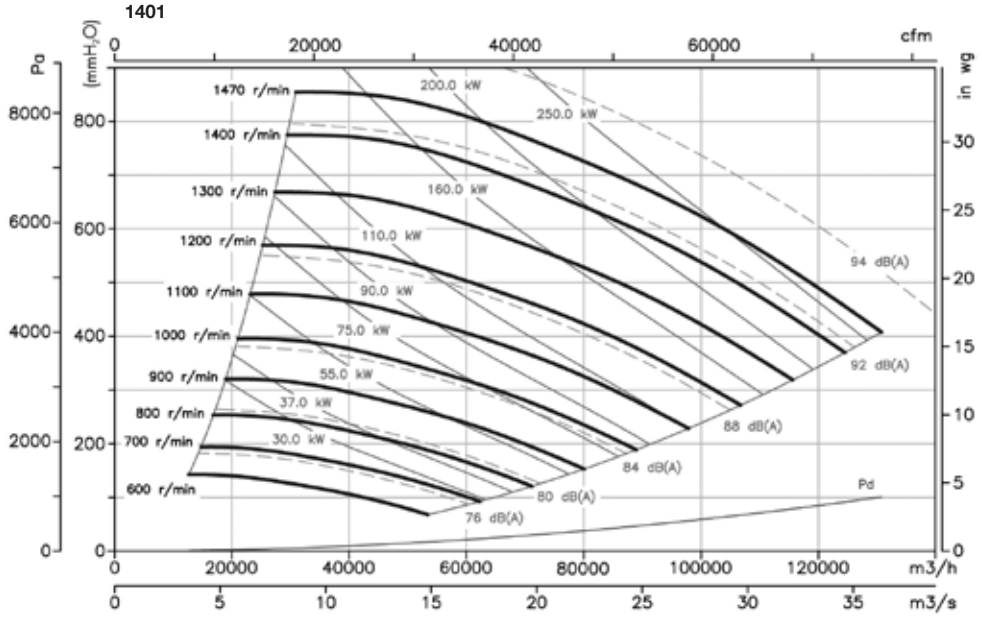

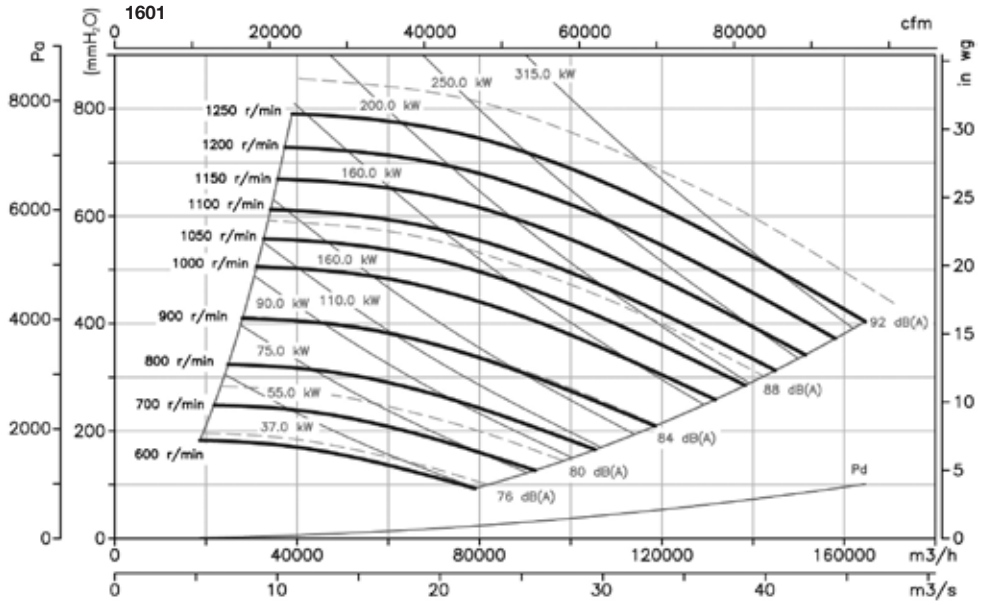

Orientaciones

Suministro standard LG 270

Accesorios

Ver apartado accesorios.

CMP-X

Ventiladores accionados a transmisión, equipados con motor eléctrico, conjunto de poleas, correas y protectores normalizados según norma EN-294 y ISO-13852

Ventilador:
- Envolvente en chapa de acero
- Turbina con álabes hacia delante, en chapa de acero galvanizado
- Versión A: motor montado sobre envolvente
- Versión B: motor montado sobre bancada general

Motor:
- Motores eficiencia IE-2, excepto potencias inferiores a 0,75 kw monofásico y 2 velocidades
- Motores clase F, con rodamientos a bolas, protección IP55
- Trifásicos 230/400V-50Hz (hasta 5,5CV) y 400/690V-50Hz (potencias superiores a 5,5CV)
- Temperatura máxima del aire a transportar: -20ºC + 150ºC

Acabado:
- Anticorrosivo en resina de poliester, polimerizada a 190ºC , previo desengrase alcalino y pretratamiento libre de fosfatos

Bajo demanda:
- Bobinados especiales para diferentes tensiones
- Ventilador preparado para transportar aire hasta 250ºC
- Ventilador en acero inoxidable
- Certificación ATEX Categoría 2
- Turbinas de pala recta

Protecciones de eje y transmisión según normas

Código de pedido

CMP — 1640 — X — 10 — A

- **CMP** → CMP-X: Ventiladores accionados a transmisión, equipados con motor eléctrico, conjunto de poleas, correas y protectores normalizados según norma EN-294 y ISO-13852
- **1640** → Tamaño turbina
- **X** → Accionada a transmisión
- **10** → Potencia motor (CV)
- **A** → Tipo Montaje
  A: Motor montado sobre envolvente
  B: Motor montado sobre bancada general

Características técnicas

Modelo	Velocidad (r/min)	Intensidad máxima admisible (A) 230V	400V	690V	Potencia instalada (kW)	Caudal máximo (m^3/h)	Presión máxima (mm c.a.)	Peso (Kg)	Tipo de montaje
CMP-922-X-1	1600	3,10	1,79		0,75	2050	55	33	A
CMP-922-X-1,5	1800	4,03	2,32		1,10	2300	65	38	A
CMP-922-X-2	2000	5,96	3,44		1,50	2600	85	41	A
CMP-922-X-3	2270	8,36	4,83		2,20	2900	105	49	A
CMP-922-X-4	2570	10,96	6,33		3,00	3300	135	52	A
CMP-1025-X-1,5	1400	4,03	2,32		1,10	2700	50	45	A
CMP-1025-X-2	1550	5,96	3,44		1,50	3000	60	48	A
CMP-1025-X-3	1770	8,36	4,83		2,20	3400	80	56	A
CMP-1025-X-4	1980	10,96	6,33		3,00	3800	100	59	A
CMP-1025-X-5,5	2190	14,10	8,12		4,00	4200	120	71	A
CMP-1128-X-2	1290	5,96	3,44		1,50	3550	55	53	A
CMP-1128-X-3	1470	8,36	4,83		2,20	4050	75	61	A
CMP-1128-X-4	1650	10,96	6,33		3,00	4550	95	64	A
CMP-1128-X-5,5	1820	14,10	8,12		4,00	5000	115	76	A
CMP-1128-X-7,5	2020		11,60	6,72	5,50	5550	140	90	B
CMP-1231-X-3	1150	8,36	4,83		2,20	4550	50	66	A
CMP-1231-X-4	1280	10,96	6,33		3,00	5050	60	69	A
CMP-1231-X-5,5	1410	14,10	8,12		4,00	5600	70	81	A

Características técnicas

Modelo	Velocidad (r/min)	Intensidad máxima admisible (A) 230V	400V	690V	Potencia instalada (kW)	Caudal máximo (m^3/h)	Presión máxima (mm c.a.)	Peso (Kg)	Tipo de montaje
CMP-1231-X-7,5	1580		11,60	6,72	5,50	6250	90	95	B
CMP-1435-X-3	1100	8,36	4,83		2,20	4850	70	73	A
CMP-1435-X-4	1220	10,96	6,33		3,00	5350	90	76	A
CMP-1435-X-5,5	1350	14,10	8,12		4,00	5850	110	88	A
CMP-1435-X-7,5	1500		11,60	6,72	5,50	6500	135	102	A
CMP-1435-X-10	1670		14,20	8,20	7,50	7250	170	109	A
CMP-1640-X-4	1000	10,96	6,33		3,00	6650	65	94	A
CMP-1640-X-5,5	1100	14,10	8,12		4,00	7350	80	106	A
CMP-1640-X-7,5	1230		11,60	6,72	5,50	8200	100	120	A
CMP-1640-X-10	1350		14,20	8,20	7,50	9000	120	127	A
CMP-1845-X-5,5	1020	14,10	8,12		4,00	7250	115	116	A
CMP-1845-X-7,5	1130		11,60	6,72	5,50	8000	140	130	A
CMP-1845-X-10	1260		14,20	8,20	7,50	8950	170	137	A
CMP-1845-X-15	1430		20,20	11,60	11,00	10150	220	175	B
CMP-1845-X-20	1620		27,50	15,90	15,00	11500	285	191	B
CMP-2050-X-7,5	900		11,60	6,72	5,50	11700	105	150	A
CMP-2050-X-10	1000		14,20	8,20	7,50	13000	130	157	A
CMP-2050-X-15	1130		20,20	11,60	11,00	14700	165	195	A
CMP-2050-X-20	1270		27,50	15,90	15,00	16550	210	211	A
CMP-2563-X-7,5	650		11,60	6,72	5,50	14200	65	230	A
CMP-2563-X-10	720		14,20	8,20	7,50	15750	80	237	A
CMP-2563-X-15	820		20,20	11,60	11,00	17950	105	275	A
CMP-2563-X-20	920		27,50	15,90	15,00	20100	135	291	A
CMP-2563-X-25	990		35,00	20,00	18,50	21650	155	330	B
CMP-2563-X-30	1040		42,00	24,00	22,00	22750	170	353	B

Erp. Características del punto de máxima eficiencia (BEP)

MC Categoría de medición
EC Categoría de eficiencia
S Estática
T Total
VSD Variador de velocidad
SR Relación específica

ηe[%] Eficiencia
N Grado de eficiencia
[kW] Potencia eléctrica
[m^3/h] Caudal
[mmH_2O] Presión estática o total (Según EC)
[RPM] Velocidad

Modelo	MC	EC	VSD	SR	ηe[%]	N	(kW)	(m^3/h)	(mmH_2O)	(RPM)
CMP-922-X-1	C	S	NO	1,01	30,6%	38,4	0,596	1488	45,03	1600
CMP-922-X-1,5	C	S	NO	1,01	31,6%	38,4	0,824	1674	56,99	1800
CMP-922-X-2	C	S	NO	1,01	31,9%	37,9	1,119	1860	70,36	2000
CMP-922-X-3	C	S	NO	1,01	32,5%	37,6	1,603	2112	90,64	2270
CMP-922-X-4	C	S	NO	1,01	33,2%	37,3	2,279	2391	116,18	2570
CMP-1025-X-1,5	C	S	NO	1,01	33,4%	41,7	0,492	1240	48,68	1400
CMP-1025-X-2	C	S	NO	1,01	33,7%	41,2	0,662	1373	59,67	1550
CMP-1025-X-3	C	S	NO	1,01	34,3%	40,8	0,968	1567	77,82	1770
CMP-1025-X-4	C	S	NO	1,01	34,9%	40,4	1,335	1753	97,38	1980
CMP-1025-X-5,5	C	S	NO	1,01	35,6%	40,4	1,768	1939	119,13	2190
CMP-1128-X-2	C	S	NO	1,01	37,2%	44,1	0,809	2020	54,65	1290
CMP-1128-X-3	C	S	NO	1,01	37,9%	43,7	1,176	2302	70,96	1470
CMP-1128-X-4	C	S	NO	1,01	38,5%	43,5	1,634	2584	89,40	1650
CMP-1128-X-5,5	C	S	NO	1,01	39,4%	43,6	2,145	2850	108,77	1820
CMP-1128-X-7,5	C	S	NO	1,01	40,1%	43,5	2,879	3163	133,99	2020
CMP-1231-X-3	C	S	NO	1,01	30,9%	37,6	0,892	2076	48,76	1150
CMP-1231-X-4	C	S	NO	1,01	31,4%	37,2	1,212	2311	60,40	1280
CMP-1231-X-5,5	C	S	NO	1,01	32,0%	37,1	1,588	2545	73,30	1410
CMP-1231-X-7,5	C	S	NO	1,01	32,6%	36,7	2,196	2852	92,04	1580
CMP-1435-X-3	C	S	NO	1,01	38,1%	43,3	1,515	3272	64,69	1100
CMP-1435-X-4	C	S	NO	1,01	38,8%	43,2	2,028	3629	79,57	1220
CMP-1435-X-5,5	C	S	NO	1,01	39,7%	43,4	2,684	4016	97,43	1350
CMP-1435-X-7,5	C	S	NO	1,01	40,5%	43,3	3,608	4462	120,29	1500
CMP-1435-X-10	C	S	NO	1,02	41,3%	43,3	4,881	4968	149,09	1670
CMP-1640-X-4	C	S	NO	1,01	39,1%	44,1	1,620	3622	64,12	1000
CMP-1640-X-5,5	C	S	NO	1,01	39,9%	44,2	2,109	3984	77,59	1100
CMP-1640-X-7,5	C	S	NO	1,01	40,7%	44,1	2,894	4455	97,01	1230
CMP-1640-X-10	C	S	NO	1,01	41,4%	44,0	3,765	4889	116,86	1350

Erp. Características del punto de máxima eficiencia (BEP)

MC	Categoría de medición	**ηe[%]**	Eficiencia
EC	Categoría de eficiencia	**N**	Grado de eficiencia
	S Estática	**[kW]**	Potencia eléctrica
	T Total	**[m³/h]**	Caudal
VSD	Variador de velocidad	**[mmH$_2$O]**	Presión estática o total (Según EC)
SR	Relación específica	**[RPM]**	Velocidad

Modelo	MC	EC	VSD	SR	ηe[%]	N	(kW)	(m³/h)	(mmH$_2$O)	(RPM)
CMP-1845-X-5,5	C	S	NO	1,01	43,4%	46,5	3,320	6081	87,03	1020
CMP-1845-X-7,5	C	S	NO	1,01	44,4%	46,7	4,417	6737	106,82	1130
CMP-1845-X-10	C	S	NO	1,02	45,3%	46,7	5,999	7512	132,81	1260
CMP-1845-X-15	C	S	NO	1,02	45,9%	46,3	8,662	8526	171,06	1430
CMP-1845-X-20	C	S	NO	1,03	46,3%	46,2	12,483	9659	219,54	1620
CMP-2050-X-7,5	C	S	NO	1,01	42,5%	44,8	4,409	8503	80,95	900
CMP-2050-X-10	C	S	NO	1,01	43,4%	44,9	5,924	9448	99,94	1000
CMP-2050-X-15	C	S	NO	1,01	44,0%	44,5	8,443	10676	127,61	1130
CMP-2050-X-20	C	S	NO	1,02	44,4%	44,3	11,880	11999	161,19	1270
CMP-2563-X-7,5	C	S	NO	1,01	44,7%	46,5	5,101	12441	67,23	650
CMP-2563-X-10	C	S	NO	1,01	45,3%	46,4	6,834	13781	82,49	720
CMP-2563-X-15	C	S	NO	1,01	45,9%	45,9	9,972	15695	106,99	820
CMP-2563-X-20	C	S	NO	1,02	46,3%	46,1	13,959	17609	134,68	920
CMP-2563-X-25	C	S	NO	1,02	46,0%	45,6	17,510	18949	155,95	990
CMP-2563-X-30	C	S	NO	1,02	46,2%	45,8	20,187	19906	172,10	1040

Dimensiones mm

CMP-922...2563
Montaje A

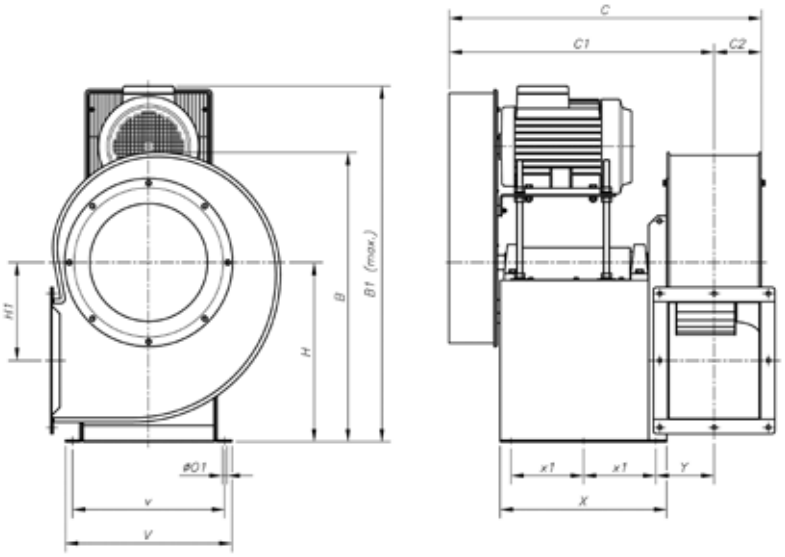

Modelo	A	B	B1	C	C1	C2	E	H	H1	øO1	V	v	X	X1	Y
CMP-922-X	388,5	455	655	589	515,5	73,5	180	280	134	12	340	310	350	150	100
CMP-1025-X	427	503	690	614	528	86	197	310	144	12	40	310	350	150	112,5
CMP-1128-X	472	553	725	660	566,5	93,5	216	340	152	12	350	320	380	160	125
CMP-1231-X	526	630	775	680	576,5	103,5	238	390	179,5	12	380	350	380	160	135
CMP-1435-X	573,5	715	940	838	720	118	250	445	242,5	12	440	400	460	200	149
CMP-1640-X	634	799	990	862	732	130	270	495	271	12	460	420	460	200	161
CMP-1845-X	711	901	1055	896	749	147	302	560	305	12	500	460	460	200	178
CMP-2050-X	797	987	1215	1068	905,5	162,5	345	610	313	14	540	500	600	275	189,5
CMP-2563-X	1027	1213	1350	1165	954	211	460	742	378,5	14	590	540	600	275	238

Dimensiones mm

CMP-1128...2563
Montaje B

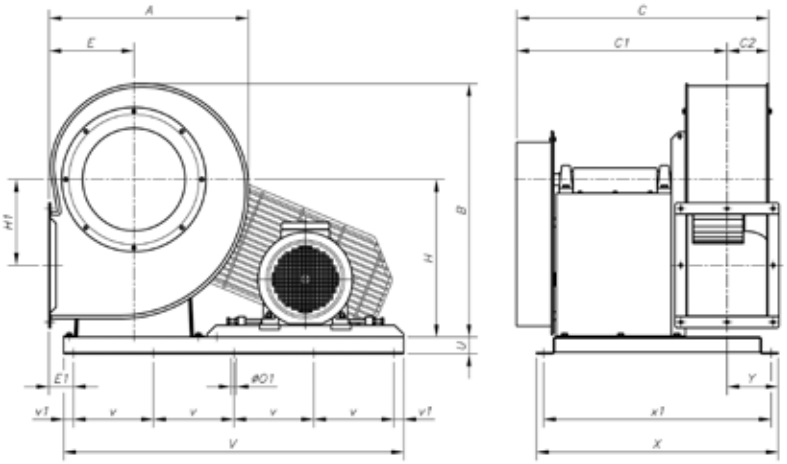

Modelo	A	B	C	C1	C2	E	E1	H	H1	øO1	U	V	v(*)	v1	X	X1	Y
CMP-1128-X	472	553	704	610,5	93,5	216	71	340	152	12	35	885	275	30	630	600	118
CMP-1231-X	526	630	724	620,5	103,5	238	118	390	179,5	12	35	980	280	70	660	630	138
CMP-1845-X	711	901	896	749	147	302	87	560	305	18	60	1210	285	35	860	810	182
CMP-2563-X	1027	1213	1165	954	211	460	195	742	378,5	18	60	1320	315	30	1200	1150	317

* Mod. 1128 - 1231 = 4 taladros. Mod. 1458 - 2563 = 5 taladros.

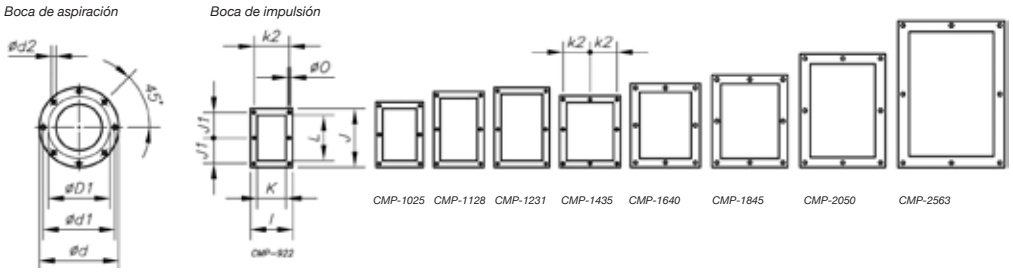

Modelo	øD1	ød	ød1	ød2	l	J	J1	K	k1	k2	L	øO
CMP-922-X	224	278	256	M8	204	282,5	128	140	-	180	215	9,5
CMP-1025-X	250	305	282	M8	229	312,5	145	165	-	205	250	9,5
CMP-1128-X	280	348	320	M8	244	364	170	180	-	220	296,5	9,5
CMP-1231-X	315	382	354	M8	264	382,5	180	200	-	240	320	11,5
CMP-1435-X	355	422	394	M8	292	342,5	159	228	133	-	280	11,5
CMP-1640-X	400	464	438	M8	336	404	185	250	150	-	321	11,5
CMP-1845-X	450	515	485	M8	370	444	202	284	164	-	361	11,5
CMP-2050-X	500	565	535	M10	411	544	250	315	182,5	-	451	11,5
CMP-2563-X	630	710	675	M12	512	706	330	410	230	-	600	17

* Diámetro nominal tuberia recomendada

Curvas Características

Q= Caudal en m³/h, m³/s y cfm Pe= Presión estática en mm.c.a., Pa e inwg

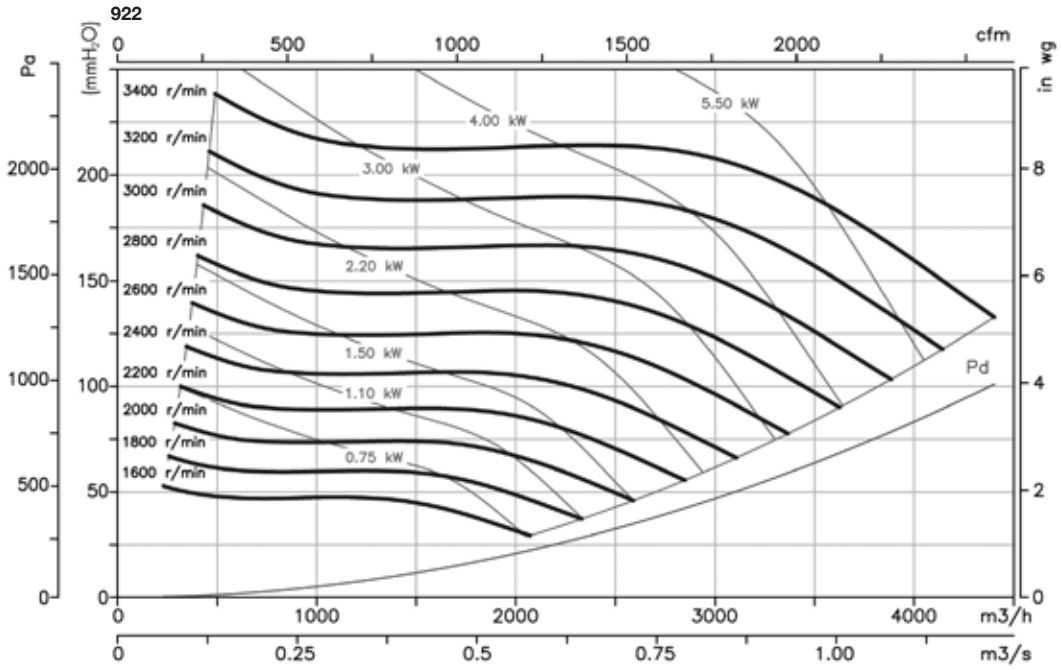

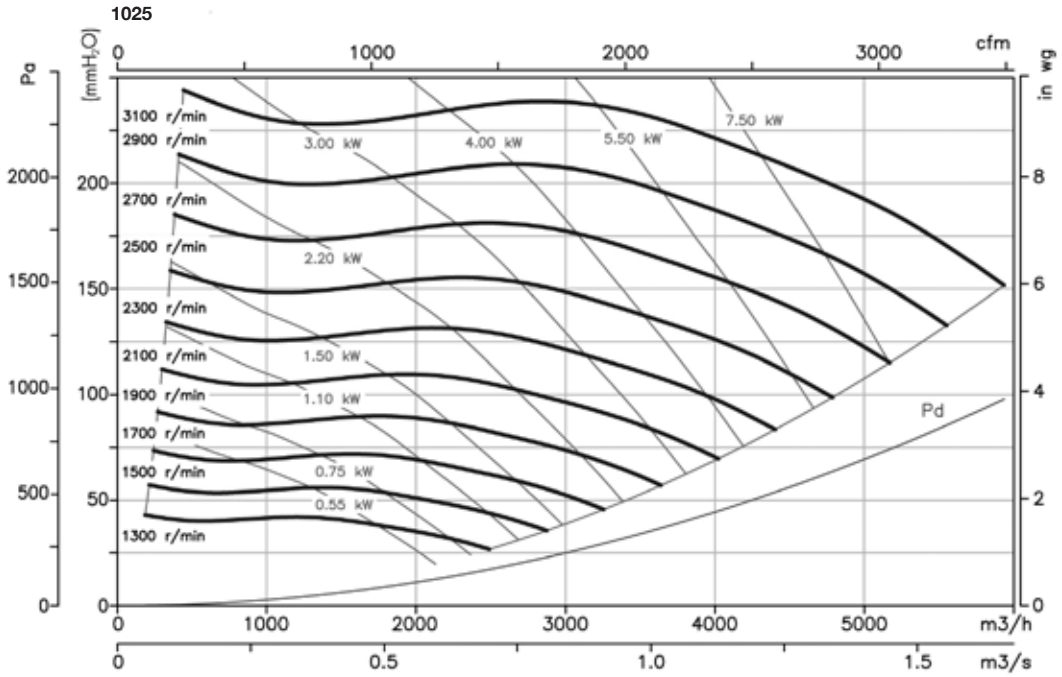

Curvas Características

Q= Caudal en m³/h, m³/s y cfm Pe= Presión estática en mm.c.a., Pa e inwg

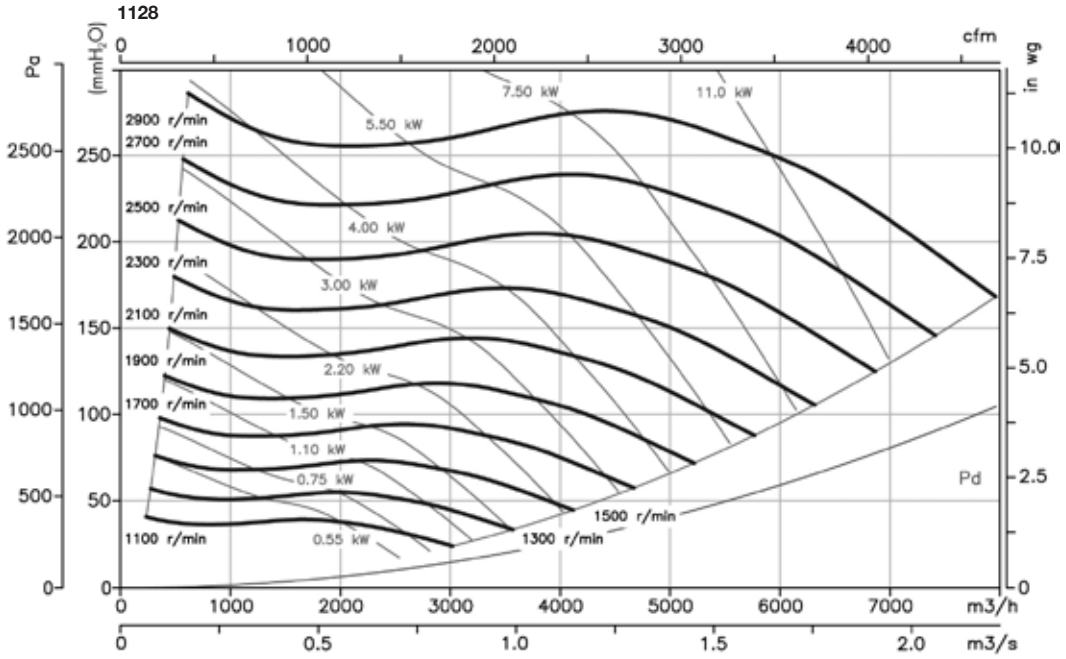

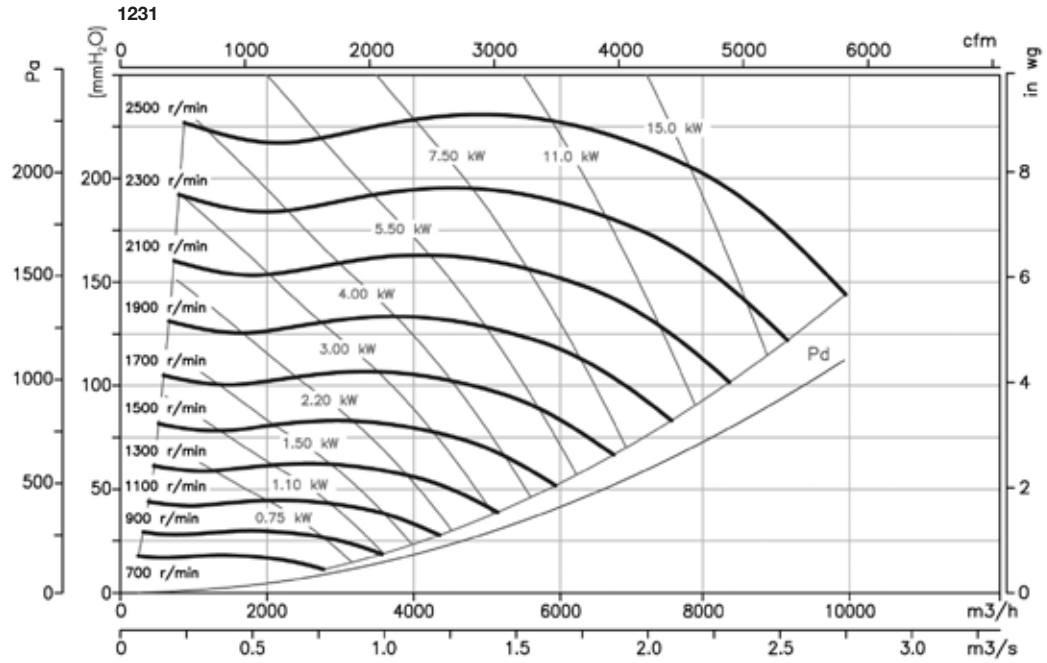

Curvas Características

Q= Caudal en m³/h, m³/s y cfm Pe= Presión estática en mm.c.a., Pa e inwg

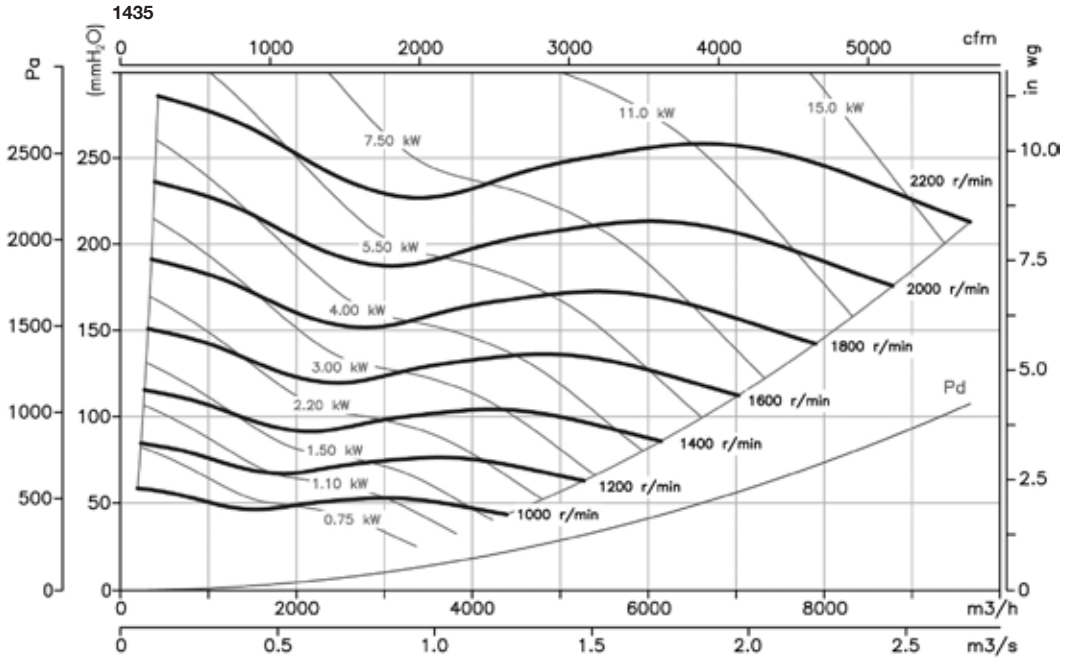

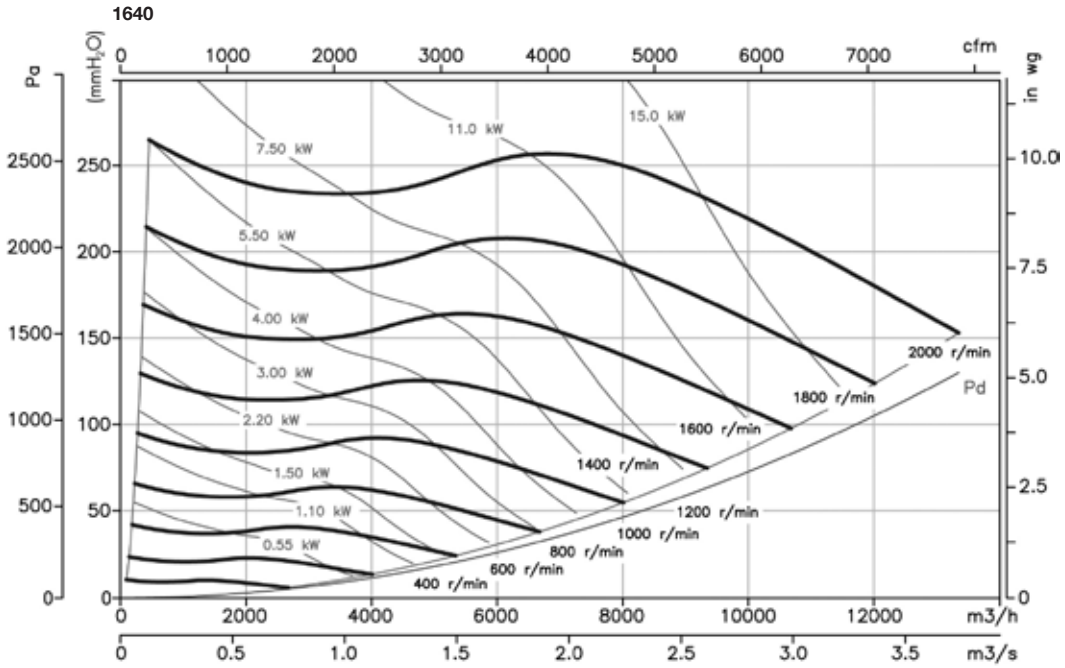

Curvas Características

Q= Caudal en m³/h, m³/s y cfm Pe= Presión estática en mm.c.a., Pa e inwg

1845

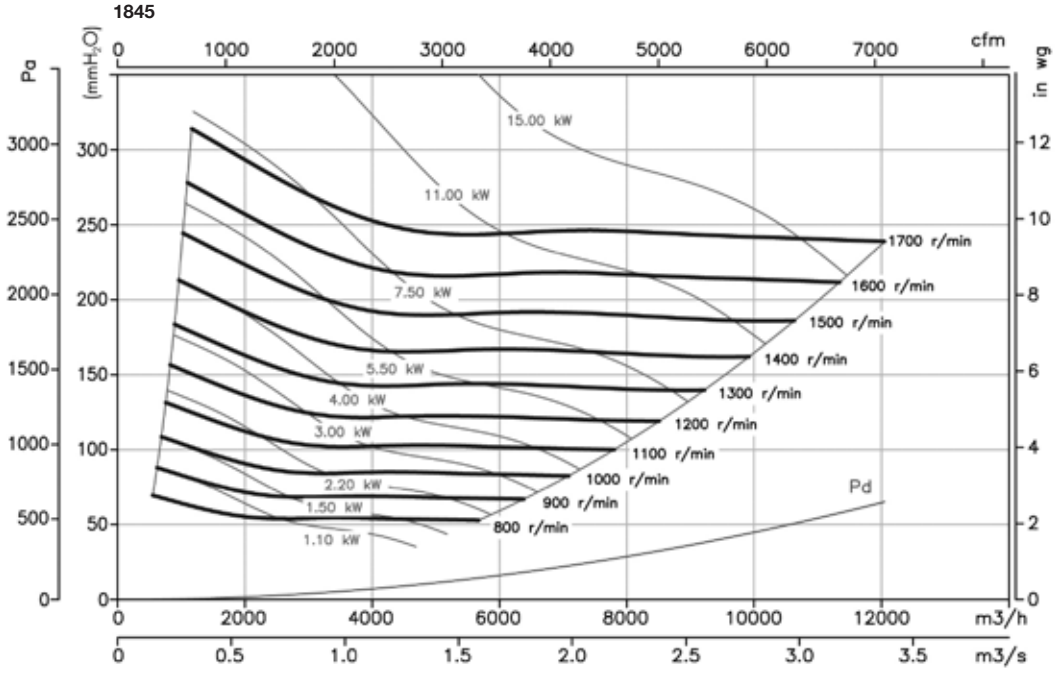

2050

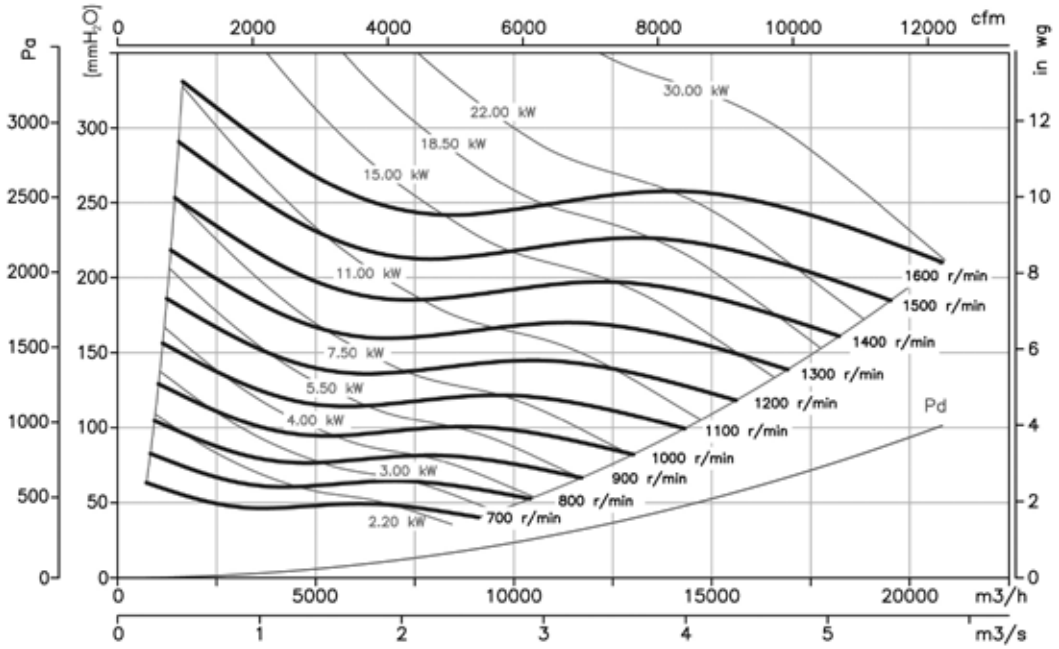

Curvas Características

Q= Caudal en m³/h, m³/s y cfm Pe= Presión estática en mm.c.a., Pa e inwg

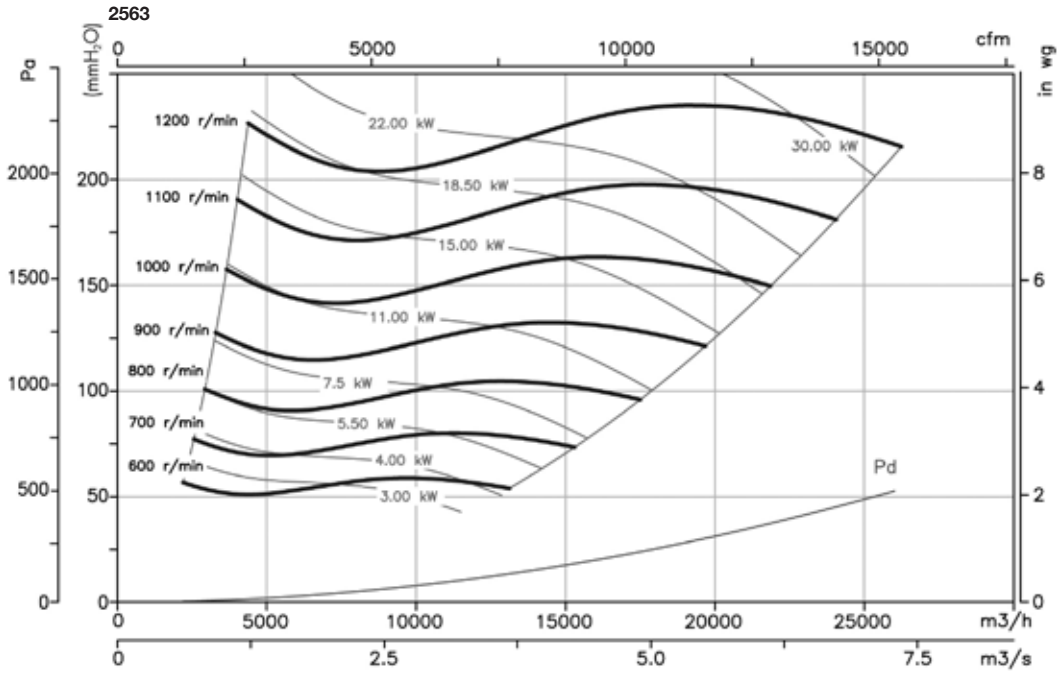

Orientaciones

Suministro standard LG 270

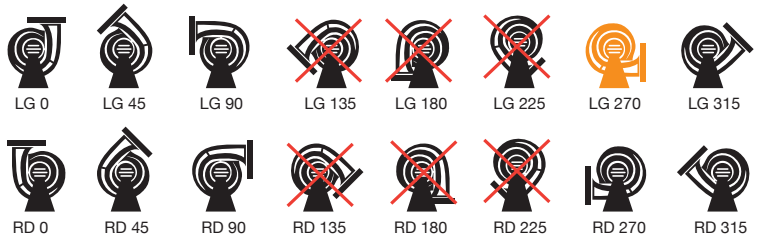

Accesorios

Ver apartado accesorios.

CMR-X

Ventiladores accionados a transmisión, equipados con motor eléctrico, conjunto de poleas, correas y protectores normalizados según norma EN-294 y ISO-13852

Ventilador:
- Envolvente en chapa de acero
- Turbina con álabes a reacción, en chapa de acero de gran robustez
- Versión A: motor montado sobre envolvente
- Versión B: motor montado sobre bancada general

Motor:
- Motores eficiencia IE-2, excepto potencias inferiores a 0,75 kw monofásico y 2 velocidades
- Motores clase F, con rodamientos a bolas, protección IP55
- Trifásicos 230/400V-50Hz (hasta 5,5CV) y 400/690V-50Hz (potencias superiores a 5,5CV)
- Temperatura máxima del aire a transportar: -20ºC + 150ºC

Acabado:
- Anticorrosivo en resina de poliester, polimerizada a 190ºC , previo desengrase alcalino y pretratamiento libre de fosfatos

Bajo demanda:
- Bobinados especiales para diferentes tensiones
- Ventilador preparado para transportar aire hasta 250ºC
- Ventilador en acero inoxidable
- Certificación ATEX Categoría 2

Construcción de gran robustez

Código de pedido

CMR — 1135 — X — 5,5 — B

- **CMR** → CMR-X: Ventiladores accionados a transmisión
- **1135** → Tamaño turbina
- **X** → Accionada a transmisión
- **5,5** → Potencia motor (CV)
- **B** → Tipo Montaje
  A: Motor montado sobre envolvente
  B: Motor montado sobre bancada general

Características técnicas

Modelo	Velocidad (r/min)	Intensidad máxima admisibe (A) 230V	400V	690V	Potencia instalada (kW)	Caudal máximo (m^3/h)	Presión máxima (mm c.a.)	Peso (Kg)	Tipo de montaje
CMR-1031-X-0,75	2050	2,92	1,69		0,55	3650	65	48	A
CMR-1031-X-1	2300	3,10	1,79		0,75	4100	85	49	A
CMR-1031-X-1,5	2600	4,03	2,32		1,10	4650	110	54	A
CMR-1031-X-2	2870	5,96	3,44		1,50	5100	130	57	A
CMR-1031-X-3	3270	8,36	4,83		2,20	5800	170	65	A
CMR-1031-X-4	3670	10,96	6,33		3,00	6550	215	68	A
CMR-1031-X-5,5	3820	14,10	8,12		4,00	6800	235	80	B
CMR-1135-X-1	1850	3,10	1,79		0,75	4700	65	53	A
CMR-1135-X-1,5	2080	4,03	2,32		1,10	5250	80	58	A
CMR-1135-X-2	2300	5,96	3,44		1,50	5800	100	61	A
CMR-1135-X-3	2630	8,36	4,83		2,20	6650	130	69	A

Características técnicas

Modelo	Velocidad (r/min)	Intensidad máxima admisibe (A) 230V	400V	690V	Potencia instalada (kW)	Caudal máximo (m^3/h)	Presión máxima (mm c.a.)	Peso (Kg)	Tipo de montaje
CMR-1135-X-4	2950	10,96	6,33		3,00	7450	165	72	A
CMR-1135-X-5,5	3250	14,10	8,12		4,00	8200	200	84	B
CMR-1240-X-2	1840	5,96	3,44		1,50	7050	90	77	A
CMR-1240-X-3	2100	8,36	4,83		2,20	8050	120	85	A
CMR-1240-X-4	2350	10,96	6,33		3,00	9000	150	88	A
CMR-1240-X-5,5	2600	14,10	8,12		4,00	9950	180	100	A
CMR-1240-X-7,5	2870		11,60	6,72	5,50	11000	220	114	B
CMR-1445-X-3	1750	8,36	4,83		2,20	9900	100	104	A
CMR-1445-X-4	1960	10,96	6,33		3,00	11100	125	107	A
CMR-1445-X-5,5	2160	14,10	8,12		4,00	12200	155	119	A
CMR-1445-X-7,5	2400		11,60	6,72	5,50	13600	190	133	A
CMR-1445-X-10	2680		14,20	8,20	7,50	15150	235	140	A
CMR-1445-X-15	3040		20,20	11,60	11,00	17200	305	178	B
CMR-1650-X-4	1720	10,96	6,33		3,00	11150	115	132	A
CMR-1650-X-5,5	1880	14,10	8,12		4,00	12200	135	144	A
CMR-1650-X-7,5	2100		11,60	6,72	5,50	13600	170	158	A
CMR-1650-X-10	2340		14,20	8,20	7,50	15150	210	165	A
CMR-1650-X-15	2650		20,20	11,60	11,00	17150	270	203	A
CMR-1650-X-20	2800		27,50	15,90	15,00	18150	305	219	B
CMR-1856-X-5,5	1600	14,10	8,12		4,00	16650	120	159	A
CMR-1856-X-7,5	1770		11,60	6,72	5,50	18450	150	173	A
CMR-1856-X-10	1950		14,20	8,20	7,50	20300	180	180	A
CMR-1856-X-15	2200		20,20	11,60	11,00	22900	230	218	A
CMR-1856-X-20	2400		27,50	15,90	15,00	25000	270	234	A
CMR-2063-X-5,5	1220	14,10	8,12		4,00	20450	110	246	A
CMR-2063-X-7,5	1370		11,60	6,72	5,50	22950	135	260	A
CMR-2063-X-10	1500		14,20	8,20	7,50	25100	165	267	A
CMR-2063-X-15	1720		20,20	11,60	11,00	28800	215	305	A
CMR-2063-X-20	1930		27,50	15,90	15,00	32300	270	321	A
CMR-2063-X-25	2070		35,00	20,00	18,50	34650	310	360	A
CMR-2271-X-7,5	1080		11,60	6,72	5,50	25500	100	310	A
CMR-2271-X-10	1200		14,20	8,20	7,50	28350	125	317	A
CMR-2271-X-15	1370		20,20	11,60	11,00	32350	165	355	A
CMR-2271-X-20	1540		27,50	15,90	15,00	36400	205	371	A
CMR-2271-X-25	1650		35,00	20,00	18,50	39000	235	410	B
CMR-2380-X-10	940		14,20	8,20	7,50	32250	105	442	A
CMR-2380-X-15	1060		20,20	11,60	11,00	36350	130	480	A
CMR-2380-X-20	1200		27,50	15,90	15,00	41150	170	496	B
CMR-2380-X-25	1290		35,00	20,00	18,50	44250	195	535	B
CMR-2380-X-30	1370		42,00	24,00	22,00	46950	220	558	B
CMR-2590-X-20	1130		27,50	15,90	15,00	48250	170	681	B
CMR-2590-X-25	1200		35,00	20,00	18,50	51250	190	720	B
CMR-2590-X-30	1280		42,00	24,00	22,00	54700	220	743	B
CMR-2590-X-40	1430		55,00	32,00	30,00	61100	270	793	B
CMR-2590-X-50	1520		69,20	40,10	37,00	64950	310	910	B
CMR-2590-X-60	1630		81,00	47,00	45,00	69650	355	942	B
CMR-28100-X-30	1050		42,00	24,00	22,00	63500	185	1152	B
CMR-28100-X-40	1165		55,00	32,00	30,00	70450	230	1202	B
CMR-28100-X-50	1250		69,20	40,10	37,00	75600	260	1319	B
CMR-28100-X-60	1340		81,00	47,00	45,00	81050	300	1351	B
CMR-28100-X-75	1430		99,00	57,00	55,00	86500	345	1429	B
CMR-28100-X-100	1525		133,00	77,00	75,00	92250	390	1704	B
CMR-25112-X-30	880		42,00	24,00	22,00	73900	165	933	B
CMR-25112-X-40	970		55,00	32,00	30,00	81500	200	983	B
CMR-25112-X-50	1040		69,20	40,10	37,00	87350	230	1100	B
CMR-25112-X-60	1110		81,00	47,00	45,00	93250	265	1132	B
CMR-25112-X-75	1180		99,00	57,00	55,00	99100	295	1210	B
CMR-25112-X-100	1310		133,00	77,00	75,00	110050	365	1485	B

Características técnicas

Modelo	Velocidad (r/min)	Intensidad máxima admisibe (A) 230V	400V	690V	Potencia instalada (kW)	Caudal máximo (m^3/h)	Presión máxima (mm c.a.)	Peso (Kg)	Tipo de montaje
CMR-28125-X-40	800		55,00	32,00	30,00	96000	170	1358	B
CMR-28125-X-50	860		69,20	40,10	37,00	103200	195	1475	B
CMR-28125-X-60	920		81,00	47,00	45,00	110400	225	1507	B
CMR-28125-X-75	980		99,00	57,00	55,00	117600	255	1585	B
CMR-28125-X-100	1090		133,00	77,00	75,00	130800	315	1860	B
CMR-28125-X-125	1160		159,00	92,00	90,00	139200	355	1927	B
CMR-32140-X-50	690		69,20	40,10	37,00	113850	160	2023	B
CMR-32140-X-60	740		81,00	47,00	45,00	12100	180	2055	B
CMR-32140-X-75	790		99,00	57,00	55,00	130350	210	2133	B
CMR-32140-X-100	875		133,00	77,00	75,00	144400	255	2408	B
CMR-32140-X-125	930		159,00	92,00	90,00	153450	290	2475	B
CMR-32140-X-150	1000		194,00	112,00	110,00	165000	335	2538	B
CMR-36160-X-75	680		99,00	57,00	55,00	145850	195	2590	B
CMR-36160-X-100	750		133,00	77,00	75,00	160900	240	2865	B
CMR-36160-X-125	800		159,00	92,00	90,00	171600	270	2932	B
CMR-36160-X-150	860		194,00	112,00	110,00	184450	315	2995	B
CMR-36160-X-175	910		232,00	134,00	125,00	195200	350	3067	B
CMR-36160-X-220	970		277,00	160,00	160,00	208050	400	3140	B

Erp. Características del punto de máxima eficiencia (BEP)

MC Categoría de medición
EC Categoría de eficiencia
S Estática
T Total
VSD Variador de velocidad
SR Relación específica

ηe[%] Eficiencia
N Grado de eficiencia
[kW] Potencia eléctrica
[m^3/h] Caudal
[mmH_2O] Presión estática o total (Según EC)
[RPM] Velocidad

Modelo	MC	EC	VSD	SR	ηe[%]	N	(kW)	(m^3/h)	(mmH_2O)	(RPM)
CMR-1031-X-1	C	S	NO	1,01	46,6%	58,6	0,720	1876	65,67	2300
CMR-1031-X-1,5	C	S	NO	1,01	48,0%	58,5	1,009	2120	83,92	2600
CMR-1135-X-1	C	S	NO	1,01	50,5%	62,9	0,654	2129	56,94	1850
CMR-1135-X-1,5	C	S	NO	1,01	52,0%	63,0	0,903	2393	71,98	2080
CMR-1135-X-2	C	S	NO	1,01	52,5%	62,1	1,209	2647	88,01	2300
CMR-1135-X-3	C	S	NO	1,01	53,7%	61,6	1,768	3026	115,08	2630
CMR-1135-X-4	C	S	NO	1,01	54,8%	61,2	2,445	3395	144,78	2950
CMR-1135-X-5,5	C	S	NO	1,02	56,1%	61,4	3,190	3740	175,73	3250
CMR-1240-X-2	C	S	NO	1,01	56,9%	65,6	1,511	4536	69,58	1840
CMR-1240-X-3	C	S	NO	1,01	58,3%	65,2	2,192	5177	90,64	2100
CMR-1240-X-4	C	S	NO	1,01	59,6%	65,1	3,007	5793	113,50	2350
CMR-1240-X-5,5	C	S	NO	1,01	61,2%	65,4	3,966	6409	138,93	2600
CMR-1240-X-7,5	C	S	NO	1,02	62,6%	65,6	5,212	7075	169,29	2870
CMR-1445-X-3	C	S	NO	1,01	54,5%	62,0	1,944	5049	76,98	1750
CMR-1445-X-4	C	S	NO	1,01	55,6%	61,6	2,674	5655	96,56	1960
CMR-1445-X-5,5	C	S	NO	1,01	57,0%	61,8	3,491	6232	117,27	2160
CMR-1445-X-7,5	C	S	NO	1,01	58,4%	61,8	4,681	6924	144,78	2400
CMR-1445-X-10	C	S	NO	1,02	59,4%	61,5	6,400	7732	180,53	2680
CMR-1445-X-15	C	S	NO	1,02	60,2%	60,5	9,227	8771	232,29	3040
CMR-1650-X-4	C	S	NO	1,01	56,1%	62,3	2,559	5639	93,44	1720
CMR-1650-X-5,5	C	S	NO	1,01	57,5%	62,6	3,263	6164	111,64	1880
CMR-1650-X-7,5	C	S	NO	1,01	58,8%	62,5	4,446	6885	139,29	2100
CMR-1650-X-10	C	S	NO	1,02	60,0%	62,3	6,027	7672	172,95	2340
CMR-1650-X-15	C	S	NO	1,02	60,7%	61,4	8,646	8689	221,81	2650
CMR-1650-X-20	C	S	NO	1,03	61,3%	61,3	10,109	9180	247,63	2800
CMR-1856-X-5,5	C	S	NO	1,01	58,8%	62,9	4,055	9680	90,33	1600
CMR-1856-X-7,5	C	S	NO	1,01	60,2%	63,0	5,361	10709	110,55	1770

Erp. Características del punto de máxima eficiencia (BEP)

MC	Categoría de medición	**ηe[%]**	Eficiencia
EC	Categoría de eficiencia	**N**	Grado de eficiencia
	S Estática	**[kW]**	Potencia eléctrica
	T Total	**[m³/h]**	Caudal
VSD	Variador de velocidad	**[mmH$_2$O]**	Presión estática o total (Según EC)
SR	Relación específica	**[RPM]**	Velocidad

Modelo	MC	EC	VSD	SR	ηe[%]	N	(kW)	(m³/h)	(mmH$_2$O)	(RPM)
CMR-1856-X-10	C	S	NO	1,01	60,9%	62,5	7,083	11798	134,18	1950
CMR-1856-X-15	C	S	NO	1,02	61,7%	61,7	10,047	13311	170,79	2200
CMR-1856-X-20	C	S	NO	1,02	62,2%	62,0	12,929	14521	203,25	2400
CMR-2063-X-5,5	C	S	NO	1,01	66,8%	72,3	3,000	7241	101,63	1220
CMR-2063-X-7,5	C	S	NO	1,01	68,3%	72,3	4,155	8131	128,16	1370
CMR-2063-X-10	C	S	NO	1,02	69,7%	72,5	5,349	8902	153,64	1500
CMR-2063-X-15	C	S	NO	1,02	70,8%	71,9	7,936	10208	202,01	1720
CMR-2063-X-20	C	S	NO	1,03	71,4%	71,4	11,114	11454	254,35	1930
CMR-2063-X-25	C	S	NO	1,03	71,0%	70,7	13,803	12285	292,59	2070
CMR-2271-X-7,5	C	S	NO	1,01	62,3%	65,1	5,415	16162	76,58	1080
CMR-2271-X-10	C	S	NO	1,01	63,0%	64,4	7,343	17958	94,55	1200
CMR-2271-X-15	C	S	NO	1,01	63,8%	63,8	10,793	20502	123,23	1370
CMR-2271-X-20	C	S	NO	1,02	64,4%	64,0	15,195	23046	155,72	1540
CMR-2271-X-25	C	S	NO	1,02	63,9%	63,3	18,813	24692	178,75	1650
CMR-2380-X-10	C	S	NO	1,01	62,9%	65,1	6,085	15178	92,47	940
CMR-2380-X-15	C	S	NO	1,01	63,6%	64,3	8,619	17116	117,59	1060
CMR-2380-X-20	C	S	NO	1,02	64,2%	64,0	12,395	19377	150,70	1200
CMR-2380-X-25	C	S	NO	1,02	63,8%	63,4	15,501	20830	174,15	1290
CMR-2380-X-30	C	S	NO	1,02	64,1%	63,5	18,464	22122	196,42	1370
CMR-2590-X-20	C	S	NO	1,02	67,4%	67,0	15,552	24913	154,35	1130
CMR-2590-X-25	C	S	NO	1,02	66,9%	66,3	18,749	26456	174,06	1200
CMR-2590-X-30	C	S	NO	1,02	67,3%	66,5	22,628	28220	198,04	1280
CMR-2590-X-40	C	S	NO	1,03	68,0%	66,9	31,207	31527	247,18	1430
CMR-2590-X-50	C	S	NO	1,03	69,2%	67,8	36,874	33511	279,27	1520
CMR-2590-X-60	C	S	NO	1,03	69,2%	67,6	45,473	35936	321,16	1630
CMR-28100-X-30	C	S	NO	1,02	65,2%	64,4	23,110	34574	159,98	1050
CMR-28100-X-40	C	S	NO	1,02	65,9%	64,8	31,220	38361	196,94	1165
CMR-28100-X-50	C	S	NO	1,02	67,0%	65,6	37,943	41160	226,73	1250
CMR-28100-X-60	C	S	NO	1,03	67,0%	65,4	46,742	44123	260,55	1340
CMR-28100-X-75	C	S	NO	1,03	67,4%	65,5	56,504	47087	296,73	1430
CMR-28100-X-100	C	S	NO	1,03	67,8%	65,8	68,092	50215	337,46	1525
CMR-25112-X-30	C	S	NO	1,01	65,6%	64,7	24,242	40277	144,94	880
CMR-25112-X-40	C	S	NO	1,02	66,3%	65,1	32,111	44396	176,11	970
CMR-25112-X-50	C	S	NO	1,02	67,4%	66,0	38,939	47600	202,44	1040
CMR-25112-X-60	C	S	NO	1,02	67,4%	65,8	47,342	50804	230,61	1110
CMR-25112-X-75	C	S	NO	1,03	67,8%	66,0	56,572	54008	260,61	1180
CMR-25112-X-100	C	S	NO	1,03	68,2%	66,1	76,911	59958	321,20	1310
CMR-28125-X-40	C	S	NO	1,02	67,4%	66,3	29,884	50208	147,26	800
CMR-28125-X-50	C	S	NO	1,02	68,5%	67,2	36,526	53973	170,17	860
CMR-28125-X-60	C	S	NO	1,02	68,5%	66,9	44,717	57739	194,75	920
CMR-28125-X-75	C	S	NO	1,02	68,9%	67,1	53,760	61505	220,98	980
CMR-28125-X-100	C	S	NO	1,03	69,3%	67,2	73,500	68408	273,37	1090
CMR-28125-X-125	C	S	NO	1,03	69,7%	67,4	88,121	72801	309,61	1160
CMR-32140-X-50	C	S	NO	1,02	67,7%	66,5	32,746	54594	149,04	690
CMR-32140-X-60	C	S	NO	1,02	67,7%	66,2	40,393	58550	171,42	740
CMR-32140-X-75	C	S	NO	1,02	68,1%	66,4	48,883	62506	195,37	790
CMR-32140-X-100	C	S	NO	1,02	68,5%	66,5	65,997	69231	239,67	875
CMR-32140-X-125	C	S	NO	1,03	68,9%	66,7	78,822	73583	270,75	930
CMR-32140-X-150	C	S	NO	1,03	69,2%	66,8	97,478	79121	313,04	1000
CMR-36160-X-75	C	S	NO	1,02	70,7%	68,9	56,384	90083	162,46	680
CMR-36160-X-100	C	S	NO	1,02	71,2%	69,0	75,168	99356	197,62	750
CMR-36160-X-125	C	S	NO	1,02	71,6%	69,2	90,744	105980	224,85	800
CMR-36160-X-150	C	S	NO	1,03	71,9%	69,3	112,138	113929	259,84	860
CMR-36160-X-175	C	S	NO	1,03	71,9%	69,2	132,856	120552	290,94	910
CMR-36160-X-220	C	S	NO	1,03	71,9%	68,9	161,076	128501	330,57	970

Dimensiones mm

CMR-1031...1856
Montaje A

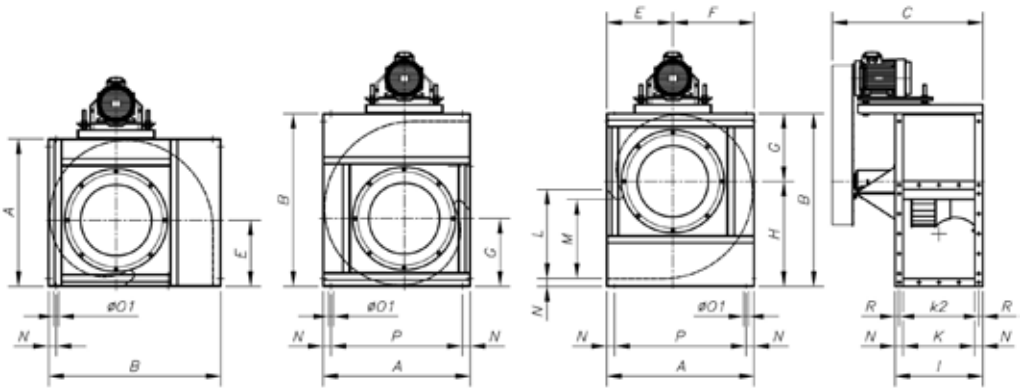

Modelo	A	B	C	E	F	G	H	I	K	k2	L	M	N	ø01	P	R
CMR-1031-X	542	626	666	250	292	245	381	320	250	285	315	276	35	11	472	17,5
CMR-1135-X	600	696	697	275	325	273	423	350	280	315	355	310	35	11	530	17,5
CMR-1240-X	673	790	738	305	368	310	480	395	315	355	400	358	40	11	593	20
CMR-1445-X	765	880	789	350	415	339	541	445	355	405	450	407	45	11	675	20
CMR-1650-X	832	970	883	375	457	378	592	490	400	450	500	445	45	13	742	20
CMR-1856-X	925	1084	938	415	510	426	658	550	450	500	560	493	50	13	825	25

CMR-2063...2380
Montaje A

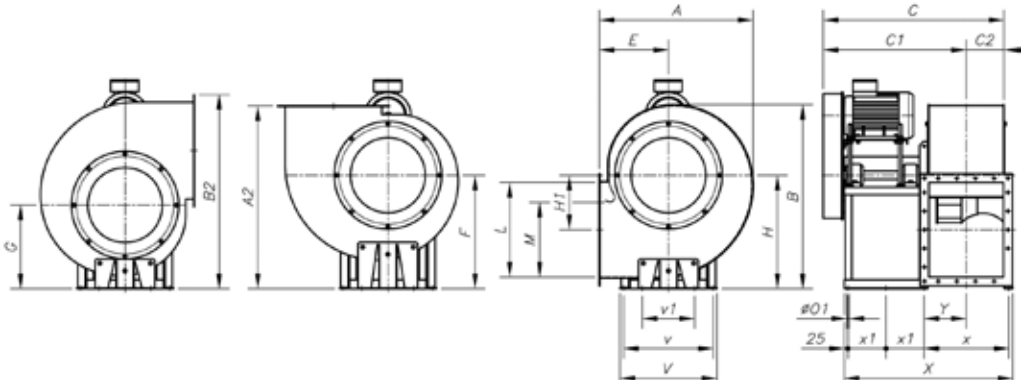

Modelo	A	A2	B	B2	C	C1	C2	E	F	G	H	H1	L	M	ø01	V	v	v1	X	x	x1	Y
CMR-2063-X	1033	1105	1232	1380	1215	959	256	465	640	640	760	365	630	530	14	650	600	350	1131	571	255	383
CMR-2271-X	1168	1225	1382	1536	1277	990	287	525	700	700	850	416	710	603	14	750	700	350	1193	633	255	314
CMR-2380-X	1487	1530	1722	1883	1318	1031	287	680	850	850	1050	410	1120	710	14	1015	960	350	1235	635	275	315

Dimensiones mm

CMR-1031...1856
Montaje B

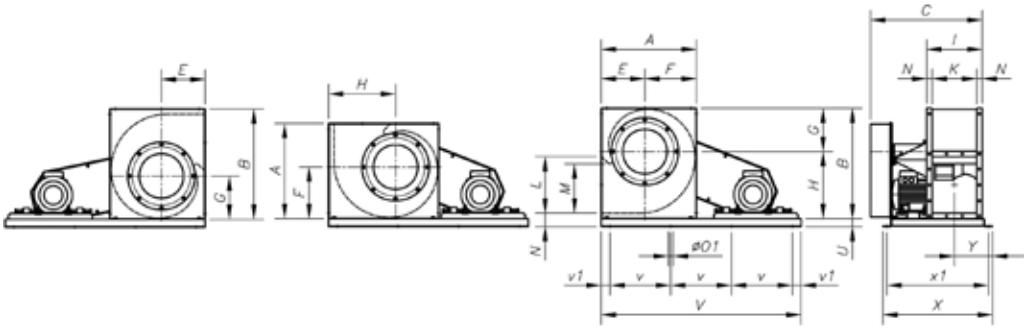

Modelo	A	B	C	E	F	G	H	I	K	L	M	N	ø01	U	V	v	v1	X	x1	Y
CMR-1031-X	542	626	666	250	292	245	381	320	250	315	276	35	11	50	1400	430	55	690	640	225
CMR-1135-X	600	696	697	275	325	273	423	350	280	355	310	35	11	50	1400	430	55	690	640	240
CMR-1240-X	673	790	738	305	368	310	480	395	315	400	358	40	11	50	1600	490	65	780	730	257
CMR-1445-X	765	880	789	350	415	339	541	445	355	450	407	45	11	50	1600	490	65	800	7550	283
CMR-1650-X	832	970	883	375	457	378	592	490	400	500	445	45	13	60	1800	550	75	920	860	331
CMR-1856-X	925	1084	938	415	510	426	658	550	450	560	493	50	13	60	1800	550	75	970	910	350

CMR-2063...2380
Montaje B

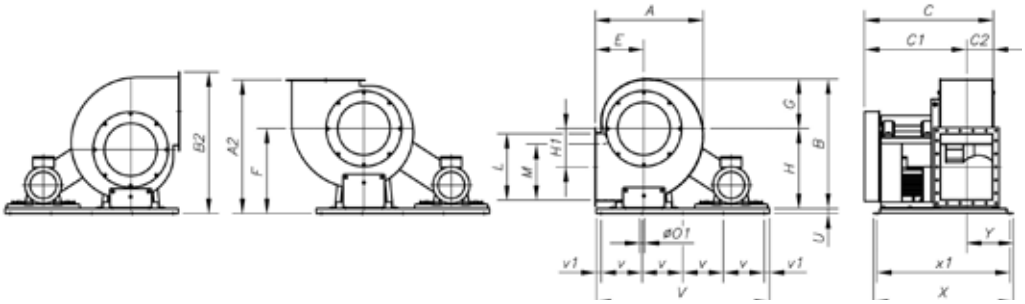

Modelo	A	A2	B	B2	C	C1	C2	E	E1	F	G	H	H1	L	M	ø01	U	V	v	v1	X	x1	Y	Z
CMR-2063-X	1033	1105	1232	1380	1215	959	256	465	60	640	640	760	365	630	530	14	50	1780	420	50	1335	1275	447	455
CMR-2271-X	1168	1225	1382	1536	1277	990	287	525	70	700	700	850	416	710	603	14	50	1780	420	50	1335	1275	416	505
CMR-2380-X	1487	1530	1722	1883	1318	1031	287	680	75	850	850	1050	410	1120	710	14	80	1900	450	50	1420	1360	440	508

CMR-2590...36160
Montaje B

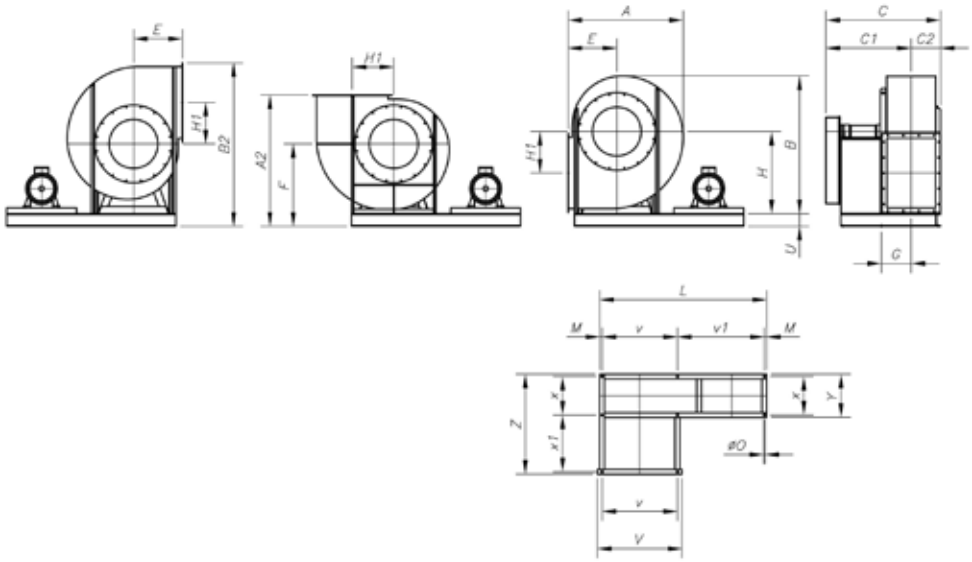

Modelo	A	A2	B	B2	C	C1	C2	E	F	G	H	H1	L	M	ø0	U	V	v	v1	x	x1	Y	Z
CMR-2590-X	1495	1690	1785	2130	1470	1090	320,5	630	1060	383	1060	535	2150	30	19	160	1090	970	1120	495	731	555	1286
CMR-28100-X	1680	1890	1990	2360	1695	1274	362	710	1180	429	1180	610	2250	35	21	180	1190	1060	1120	600	818	660	1478
CMR-25112-X	4890	2100	2230	2630	1805	1321	407	800	1300	469	1320	690	2390	35	24	180	1350	1200	1120	600	908	670	1578
CMR-28125-X	2010	2260	2480	2910	1985	1451	462	830	1430	529	1500	775	2520	40	24	180	1480	1320	1120	670	1023	750	1773
CMR-32140-X	2270	2450	2750	2950	2190	1606	512	950	1500	599	1650	860	2700	40	24	180	1660	1500	1120	750	1143	830	1973
CMR-36160-X	2535	2740	3075	3265	2390	1746	572	1060	1680	654	1850	945	2900	40	24	180	1860	1700	1120	800	1258	880	2138

Dimensiones mm

Bocas aspiración e impulsión

Boca de aspiración

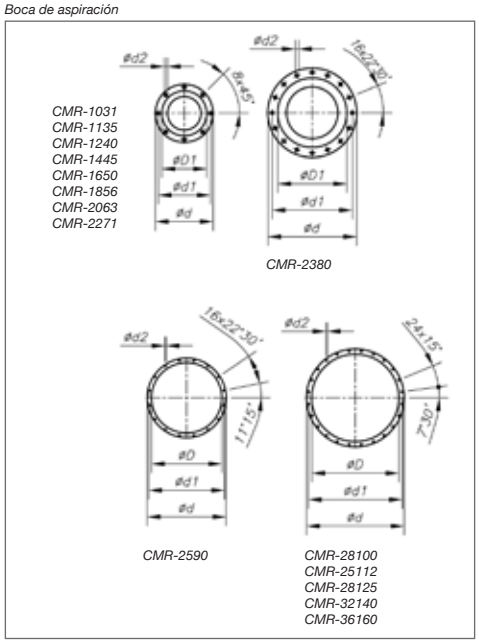

Boca de impulsión

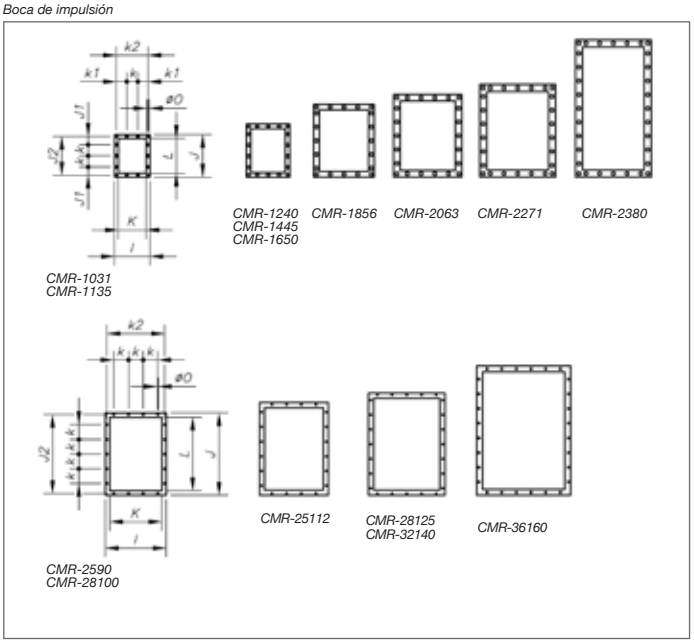

Modelo	øD1*	ød	ød1	ød2	l	J	J1	J2	K	k	k1	k2	L	ø0
CMR-1031-X	315	383	356	M8	320	385	75	350	250	100	92,5	285	315	11
CMR-1135-X	355	425	398	M8	350	425	95	390	280	100	107,5	315	355	11
CMR-1240-X	400	472	444	M10	395	480	70	440	315	100	77,5	355	400	11
CMR-1445-X	450	522	494	M10	445	540	99	495	355	100	102,5	405	450	11
CMR-1650-X	500	582	555	M10	490	590	87,5	550	400	125	100	450	500	13
CMR-1856-X	560	645	615	M10	550	660	55	610	450	125	125	500	560	13
CMR-2063-X	630	720	688	M12	620	750	95	690	500	125	92,5	560	632	13
CMR-2271-X	710	800	768	M12	690	840	75	775	560	125	62,5	625	710	13
CMR-2380-X	800	910	861	M12	690	1246	93	1186	562	125	62,5	625	1122	13
CMR-2590-X	908	1008	958	14	750	1020	-	968	630	200	-	708	900	14
CMR-28100-X	1008	1108	1067	14	830	1120	-	1077	710	200	-	785	1000	14
CMR-25112-X	1130	1250	1200	14	940	1260	-	1210	800	200	-	881	1120	18
CMR-28125-X	1260	1380	1337	14	1040	1390	-	1347	900	200	-	978	1250	18
CMR-32140-X	1420	1540	1491	16	1160	1560	-	1501	1000	200	-	1087	1400	18
CMR-36160-X	1610	1730	1663	16	1280	1760	-	1683	1120	200	-	1220	1600	22

Curvas Características

Q= Caudal en m³/h, m³/s y cfm Pe= Presión estática en mm.c.a., Pa e inwg

1031

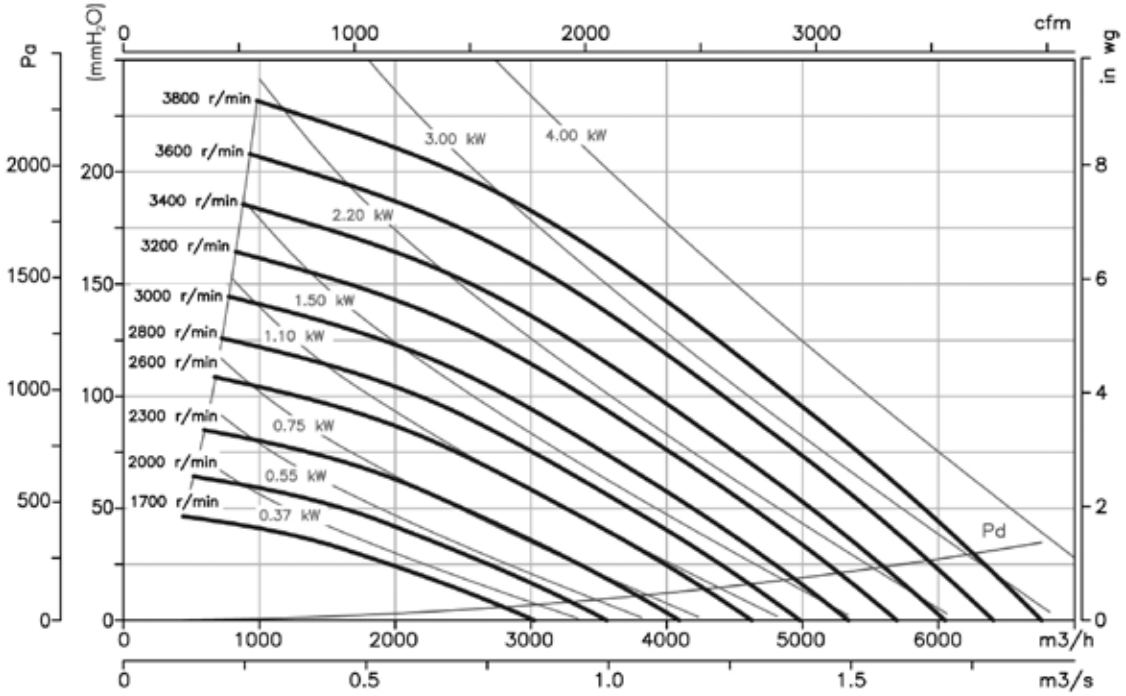

1135

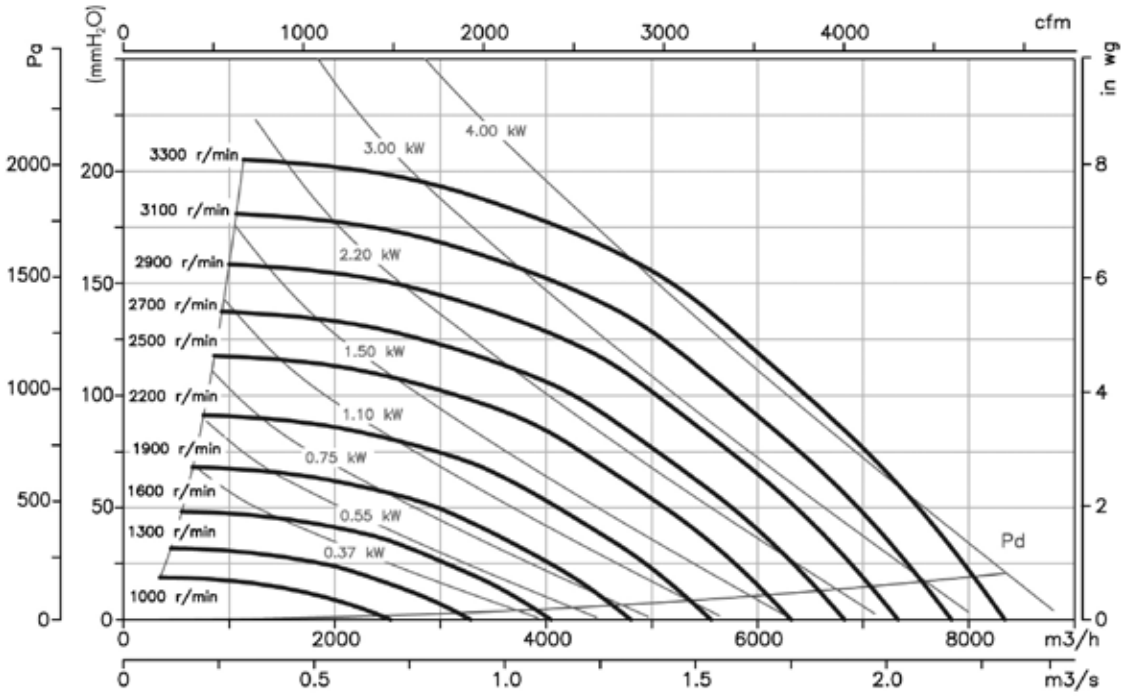

Curvas Características

Q= Caudal en m³/h, m³/s y cfm Pe= Presión estática en mm.c.a., Pa e inwg

1240

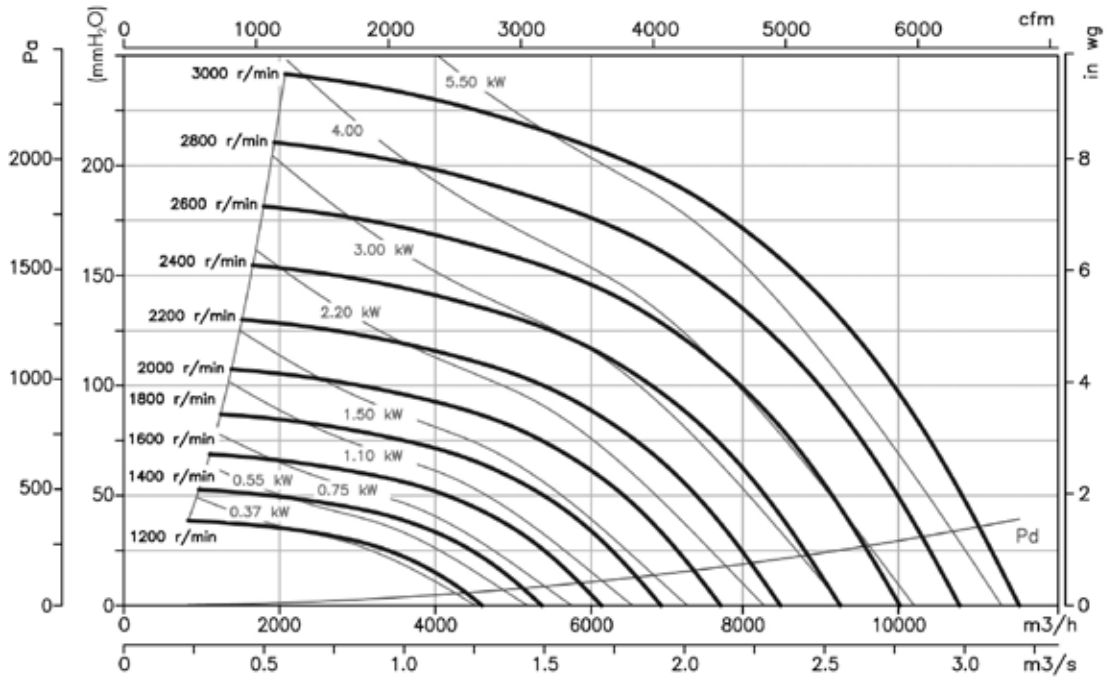

1445

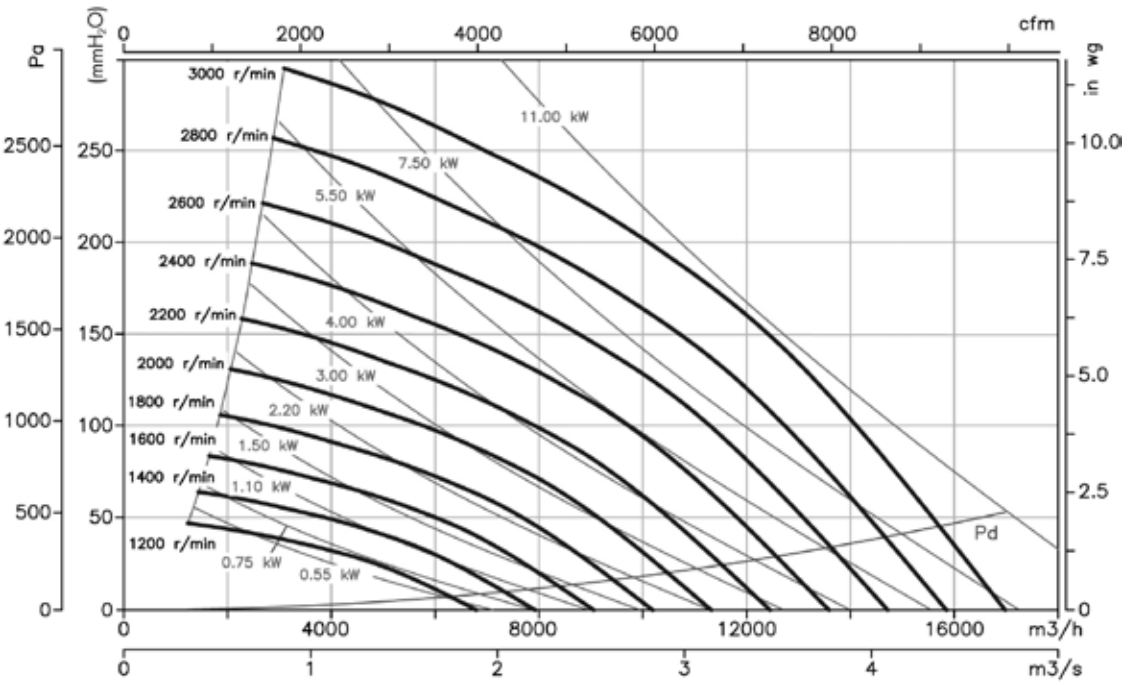

Curvas Características

Q= Caudal en m³/h, m³/s y cfm Pe= Presión estática en mm.c.a., Pa e inwg

1650

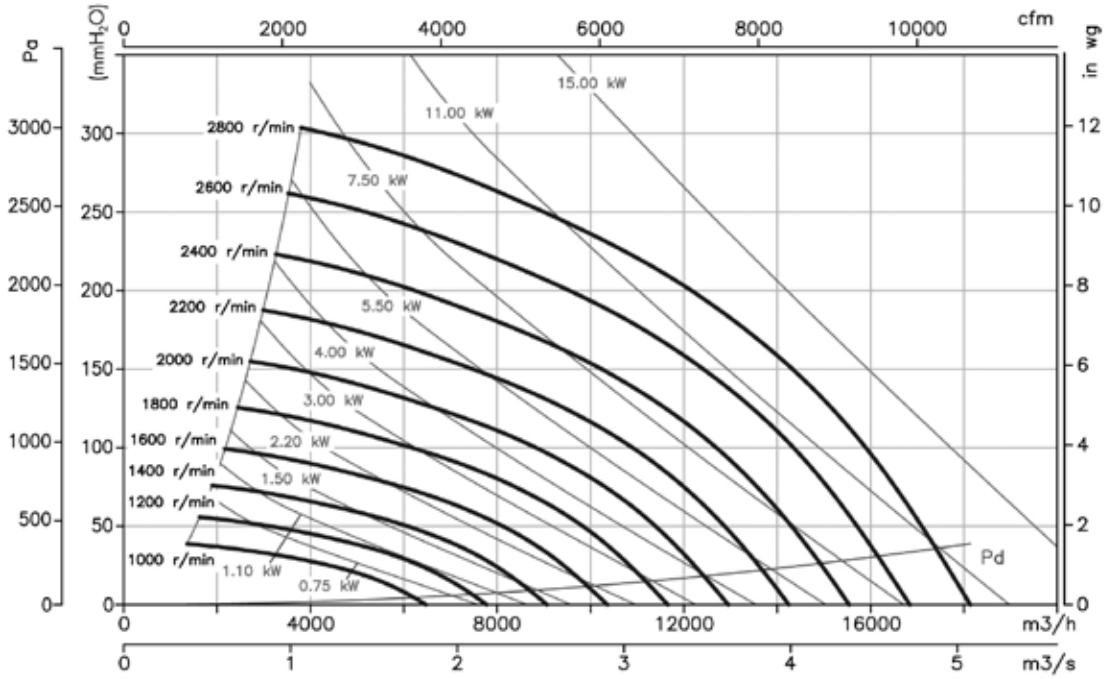

1856

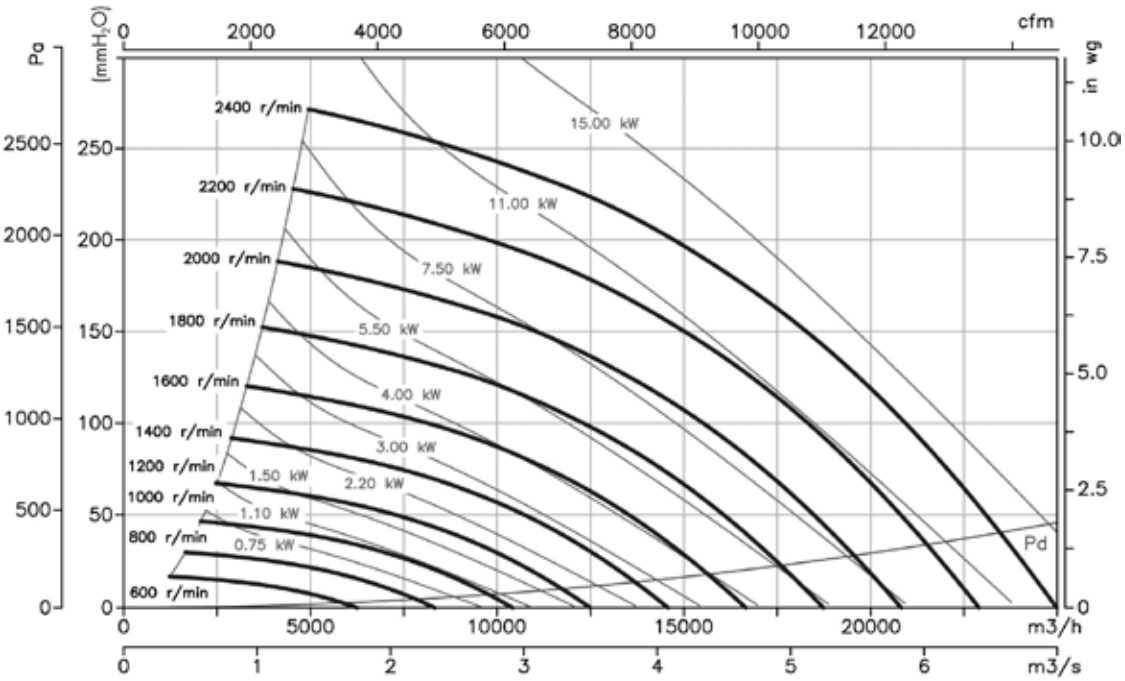

Curvas Características

Q= Caudal en m³/h, m³/s y cfm Pe= Presión estática en mm.c.a., Pa e inwg

2063

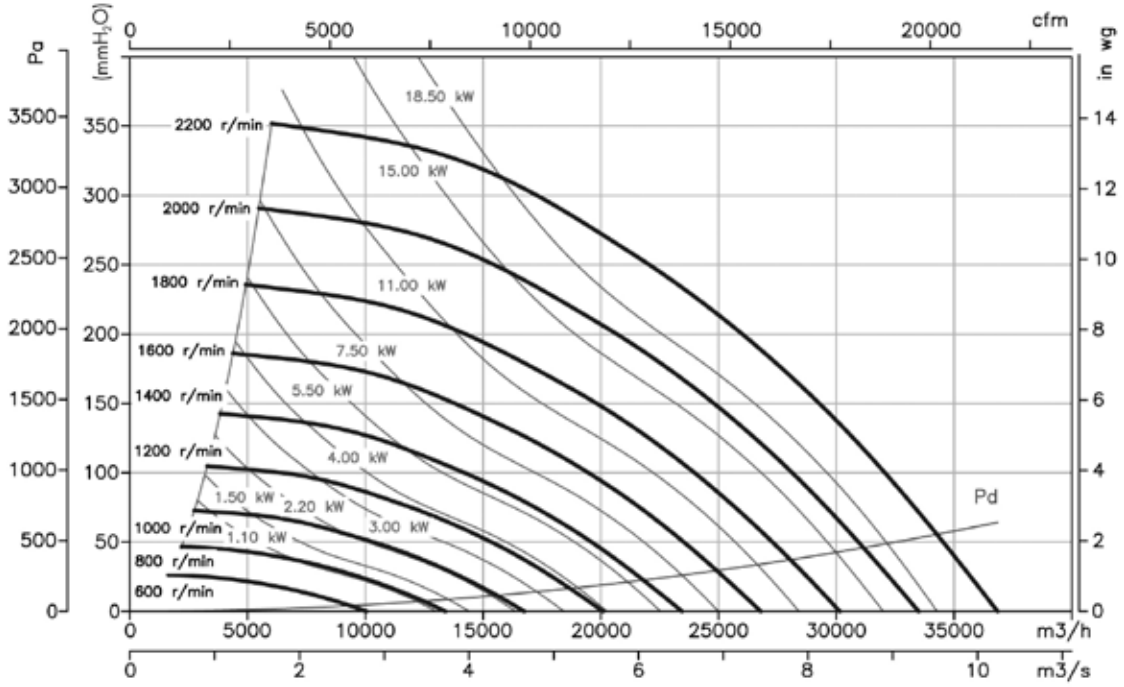

2271

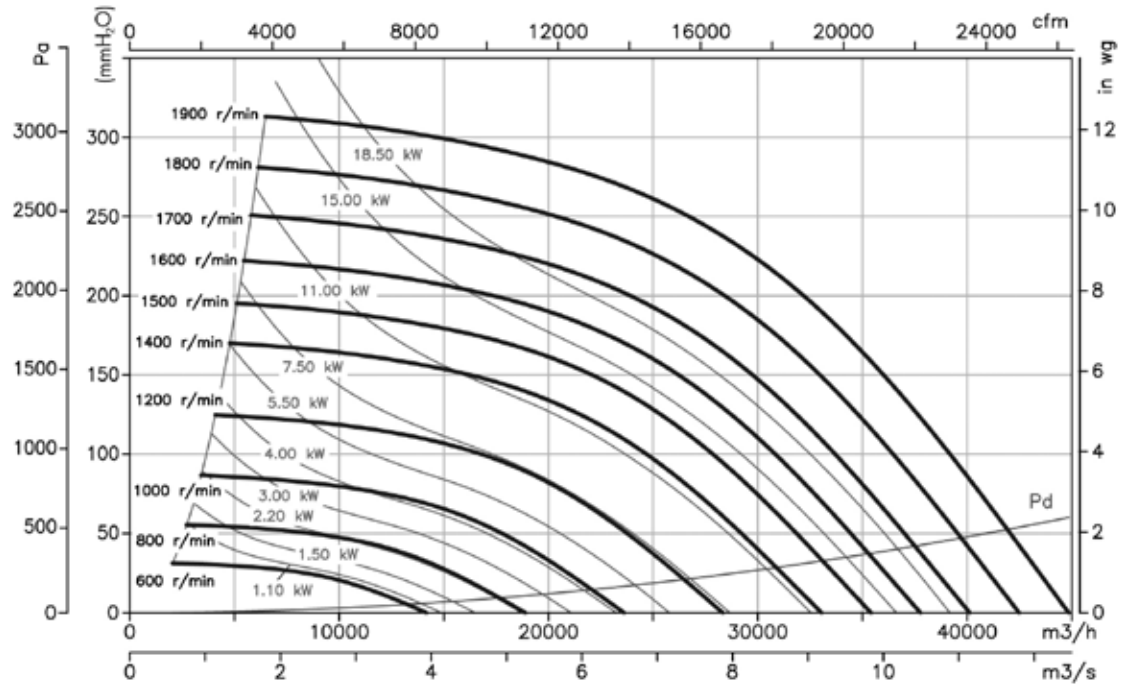

Curvas Características

Q= Caudal en m³/h, m³/s y cfm Pe= Presión estática en mm.c.a., Pa e inwg

2380

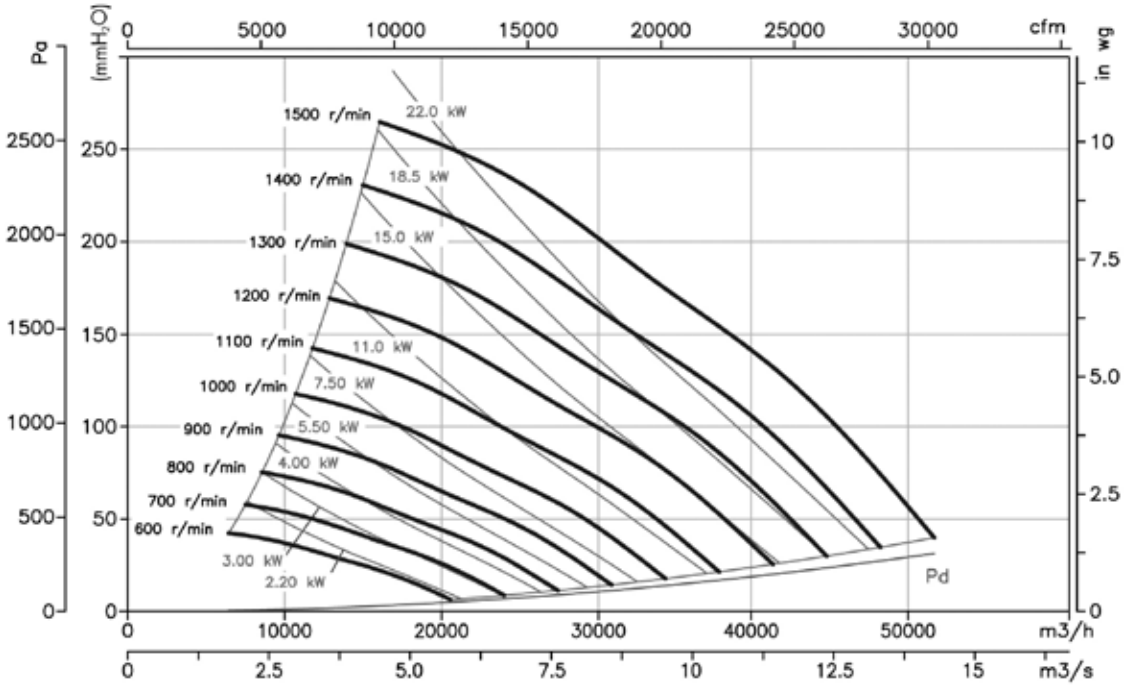

2590

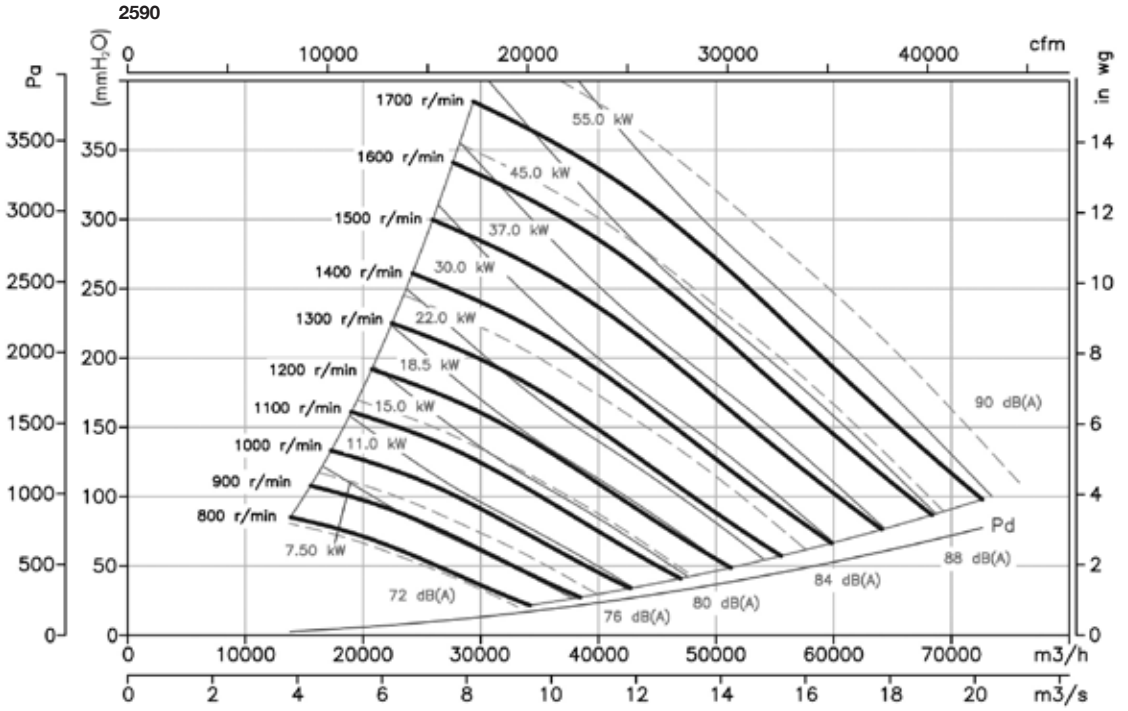

Curvas Características

Q= Caudal en m³/h, m³/s y cfm Pe= Presión estática en mm.c.a., Pa e inwg

28100

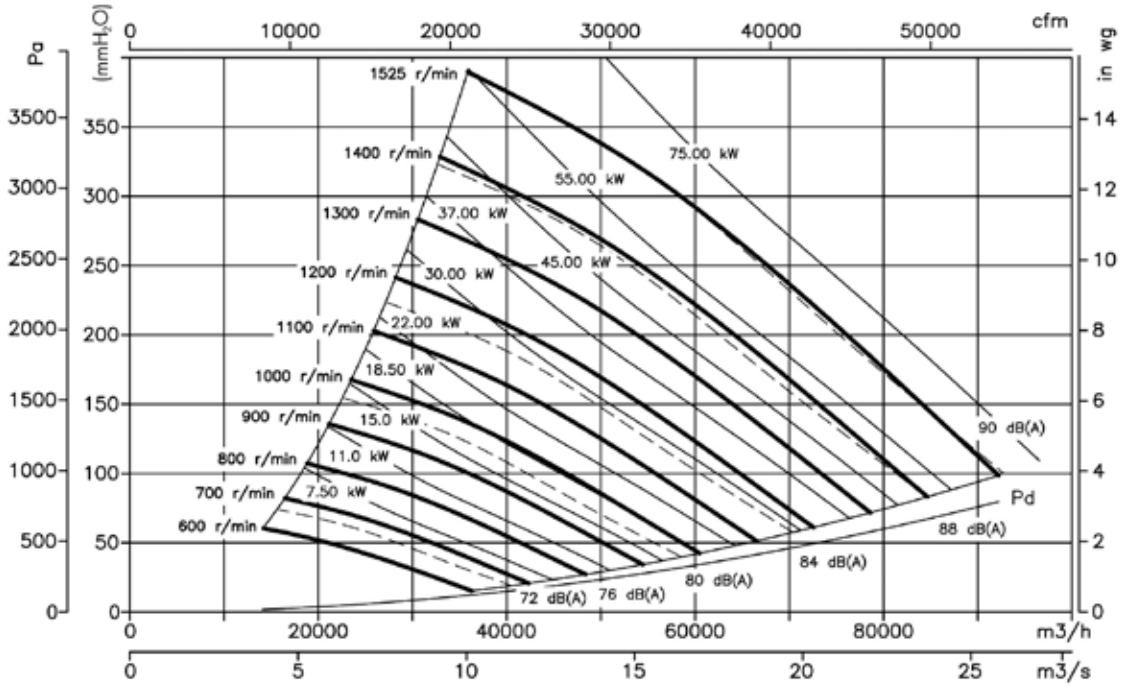

25112

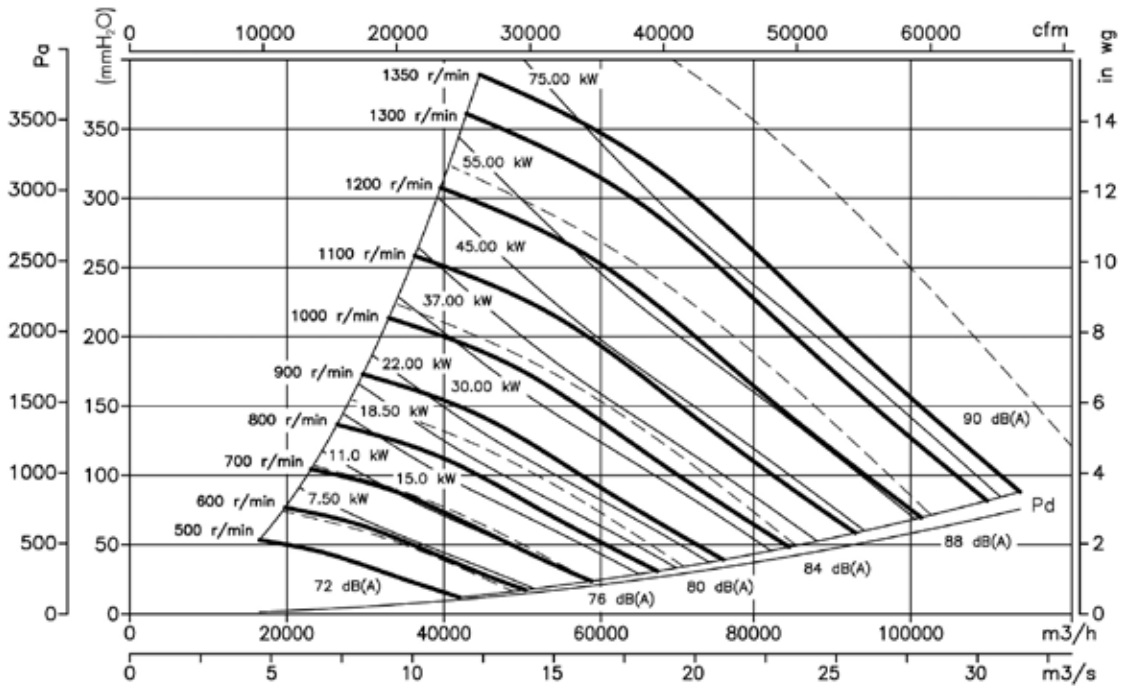

Curvas Características

Q= Caudal en m³/h, m³/s y cfm Pe= Presión estática en mm.c.a., Pa e inwg

28125

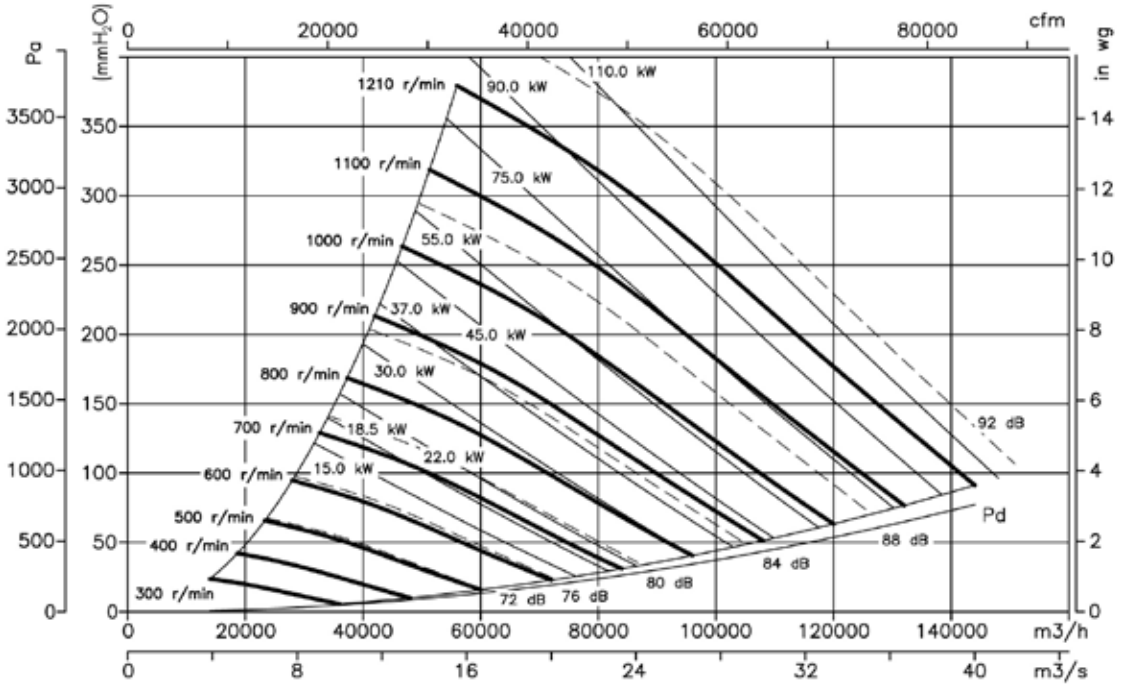

32140

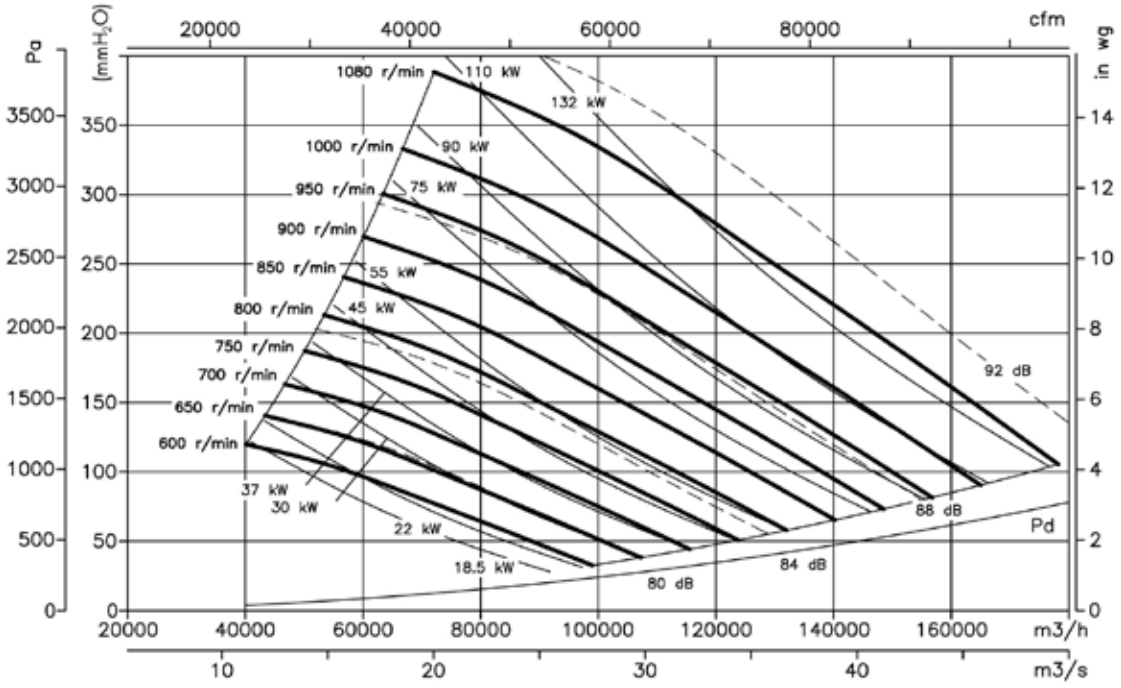

Curvas Características

Q= Caudal en m³/h, m³/s y cfm Pe= Presión estática en mm.c.a., Pa e inwg

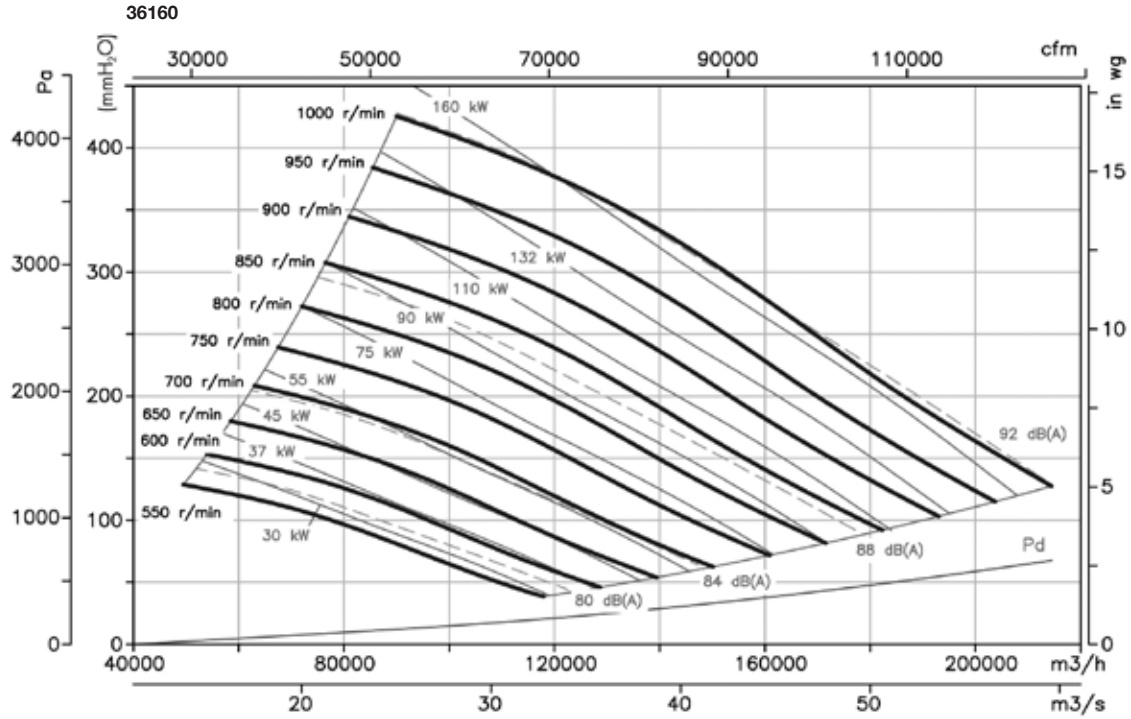

Orientaciones

Suministro standard LG 270

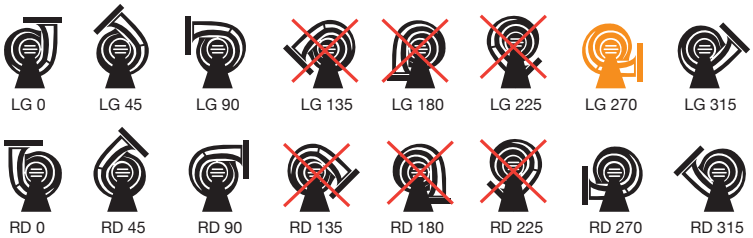

Accesorios

Ver apartado accesorios.

CMRH

Ventiladores accionados a transmisión, equipados con motor eléctrico, conjunto de poleas, correas y protectores normalizados según norma EN-294 y ISO-13852, y cajón calorifugado con fibra mineral de 150 mm, para trabajo horizontal

exento ErP

Ventilador:
- Estructura en chapa de acero de gran espesor
- Turbina con álabes a reacción, en chapa de acero de gran robustez
- Grupo de transmisión con rodamientos y soporte en fundición

Motor:
- Motores eficiencia IE-2, excepto potencias inferiores a 0,75 kw monofásico y 2 velocidades
- Motores clase F, con rodamientos a bolas, protección IP55
- Trifásicos 230/400V-50Hz (hasta 5,5CV) y 400/690V-50Hz (potencias superiores a 5,5CV)
- Temperatura máxima del aire a transportar: -20ºC + 300ºC

Acabado:
- Tratamiento con pintura anticalórica

Bajo demanda:
- Bobinados especiales para diferentes tensiones
- Ventilador en acero refractario para temperaturas de hasta 400ºC
- Ejecución para trabajo vertical

Engrasadores externos para facilitar el mantenimiento

Código de pedido

CMRH — 1856 — X — /R — 7,5

- CMRH: Ventiladores accionados a transmisión, cajón calorifugado con fibra mineral de 150 mm, para trabajo horizontal
- 1856: Tamaño turbina
- X: Accionada a transmisión
- /R: Equipada con turbina de refrigeración
- 7,5: Potencia motor (CV)

Características técnicas

Modelo	Velocidad (r/min)	Intensidad máxima admisible (A) 230V	400V	690V	Potencia instalada (kW)	Caudal máximo (m^3/h)	Nivel de presión sonoro dB(A)	Peso aprox. (Kg)
CMRH-1445-X/R-3	1700	8,36	4,83		2,20	9620	79	203
CMRH-1445-X/R-4	1910	10,96	6,33		3,00	10810	81	207
CMRH-1445-X/R-5,5	2120	14,10	8,12		4,00	12000	83	226
CMRH-1650-X/R-4	1530	10,96	6,33		3,00	9910	80	212
CMRH-1650-X/R-5,5	1720	14,10	8,12		4,00	11140	82	231
CMRH-1650-X/R-7,5	1910		11,60	6,72	5,50	12370	84	250
CMRH-1856-X/R-5,5	1365	14,10	8,12		4,00	14210	79	241
CMRH-1856-X/R-7,5	1535		11,60	6,72	5,50	15980	81	260
CMRH-1856-X/R-10	1705		14,20	8,20	7,50	17780	83	273
CMRH-2063-X/R-7,5	1365		11,60	6,72	5,50	22860	82	265
CMRH-2063-X/R-10	1515		14,20	8,20	7,50	25370	84	278
CMRH-2063-X/R-15	1700		20,20	11,60	11,00	28470	86	305
CMRH-2271-X/R-15	1370		20,20	11,60	11,00	32300	87	350
CMRH-2271-X/R-20	1540		27,50	15,90	15,00	36300	90	375
CMRH-2380-X/R-25	1280		35,00	20,00	18,50	43885	83	405
CMRH-2380-X/R-30	1365		42,00	24,00	22,00	46800	85	422

Dimensiones mm

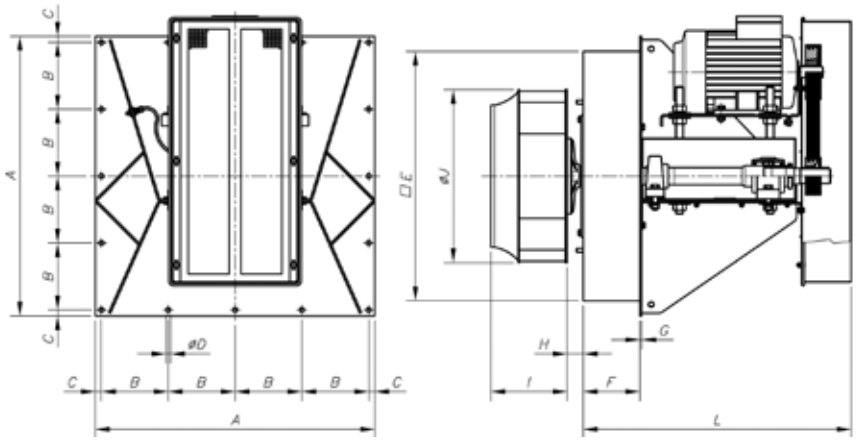

Modelo	A	B	C	øD	E	F	G	H	I	øJ	L
CMRH-1445-X/R-3	740	177	16	12	660	150	5	43	202	458	706
CMRH-1445-X/R-4	740	177	16	12	660	150	5	43	202	458	706
CMRH-1445-X/R-5’5	740	177	16	12	660	150	5	43	202	458	706
CMRH-1650-X/R-4	740	177	16	12	660	150	5	43	224	508	707
CMRH-1650-X/R-5’5	740	177	16	12	660	150	5	43	224	508	707
CMRH-1650-X/R-7’5	740	177	16	12	660	150	5	43	224	508	707
CMRH-1856-X/R-4	800	192	16	12	720	150	5	43	245,5	573	816
CMRH-1856-X/R-5’5	800	192	16	12	720	150	5	43	245,5	573	816
CMRH-1856-X/R-7’5	800	192	16	12	720	150	5	43	245,5	573	816
CMRH-2063-X/R-7’5	800	192	16	12	720	150	5	43	274	644	816
CMRH-2063-X/R-10	800	192	16	12	720	150	5	43	274	644	816
CMRH-2063-X/R-15	800	192	16	12	720	150	5	43	274	644	816
CMRH-2271-X/R-15	970	232,5	20	14	870	150	5	43	295	719	816
CMRH-2271-X/R-20	970	232,5	20	14	870	150	5	43	295	719	816
CMRH-2380-X/R-25	970	232,5	20	14	870	150	5	53	400	810	920
CMRH-2380-X/R-30	970	232,5	20	14	870	150	5	53	400	810	920

Curvas Características

Ver curvas características serie CMR-X.

Accesorios

Ver apartado accesorios.

INT C2V RM AR RFT AET ARO VOL

CMSH

Ventiladores centrífugos de media presión, equipados con turbina con álabes hacia atrás y cajón de 150 mm, calorifugado con fibra mineral

exento ErP

Ventilador:
- Estructura en chapa de acero
- Turbina con álabes a reacción, en chapa de acero
- Cajón calorífico con fibra mineral de alta densidad y elevado poder de aislamiento térmico y acústico
- Dos versiones de aislamiento disponibles: Versión A con fibra mineral de 30 mm de grosor Versión C con fibra mineral de 150 mm de grosor

Cajón aislado con fibra mineral de alto poder térmico

Motor:
- Motores eficiencia IE-2, excepto potencias inferiores a 0,75 kw monofásico y 2 velocidades
- Motores clase F, con rodamientos a bolas, protección IP55
- Trifásicos 230/400V-50Hz (hasta 5,5CV) y 400/690V-50Hz (potencias superiores a 5,5CV)
- Temperatura máxima del aire a transportar: -20ºC + 250ºC

Acabado:
- Tratamiento con pintura anticalórica

Bajo demanda:
- Bobinados especiales para diferentes tensiones
- Construcción en acero inoxidable

Código de pedido

CMSH / A — 2063 — 4T — 7,5

- CMSH: Ventiladores centrífugos de media presión y cajón de 150 mm, calorifugado con fibra mineral
- A= Fibra de 30 mm de grosor C= Fibra de 150 mm de grosor
- Tamaño turbina
- Número de polos motor 2=2900 r/min 50 Hz 4=1400 r/min 50 Hz 6=900 r/min 50 Hz
- T=Trifásico
- Potencia motor (CV)

Características técnicas

Modelo	Velocidad (r/min)	Intensidad máxima admisible (A) 230V	400V	690V	Potencia instalada (kW)	Caudal máximo (m^3/h)	Nivel presión sonora dB(A)	Peso aprox. (Kg)
CMSH-831-2T-2	2770	5,44	3,13		1,50	2650	65	27,5
CMSH-935-2T-2	2770	5,44	3,13		1,50	3660	70	35,4
CMSH-1040-4T-1,5	1400	4,03	2,32		1,10	2660	57	31,9
CMSH-1145-4T-1,5	1400	4,03	2,32		1,10	3940	61	54,3
CMSH-1240-4T-1,5	1400	4,03	2,32		1,10	5300	62	53,4
CMSH-1445-4T-2	1430	5,96	3,44		1,50	8450	70	61,0
CMSH-1650-4T-3	1445	8,36	4,83		2,20	10900	71	78,5
CMSH-1856-4T-5,5	1440	14,10	8,12		4,00	17100	77	90,6
CMSH-2063-4T-7,5	1440		11,60	6,72	5,50	19200	77	126,9
CMSH-2063-6T-3	955	9,30	5,30		2,20	13600	66	120,9
CMSH-2271-4T-15	1460		20,20	11,60	11,00	31000	83	170,6
CMSH-2271-4T-20	1460		27,50	15,90	15,00	34600	85	187,6
CMSH-2271-6T-5,5	960	16,50	9,46		4,00	21900	75	151,6
CMSH-2380-4T-30	1465		42,00	24,00	22,00	47600	86	251,1
CMSH-2380-6T-15	970		23,20	13,40	11,00	30900	78	257,1

Características acústicas

Espectro de potencia sonora Lw(A) en dB(A) por banda de frecuencia en Hz

Modelo	63	125	250	500	1000	2000	4000	8000
CMSH-831-2T-2	54	63	68	68	72	71	64	58
CMSH-935-2T-2	59	68	73	73	77	76	69	63
CMSH-1040-4T-1,5	50	56	61	62	65	67	59	53
CMSH-1240-4T-1,5	46	59	61	73	69	67	64	56
CMSH-1145-4T-1,5	56	62	67	68	71	73	65	59
CMSH-1445-4T-2	55	65	78	81	79	79	75	65
CMSH-1650-4T-3	52	65	79	79	82	80	77	67
CMSH-1856-4T-5,5	64	71	88	88	87	87	86	83

Modelo	63	125	250	500	1000	2000	4000	8000
CMSH-2063-4T-7,5	66	72	91	86	86	86	83	74
CMSH-2063-6T-3	58	69	76	77	78	77	71	61
CMSH-2271-4T-15	73	79	97	96	94	94	91	83
CMSH-2271-4T-20	75	81	99	98	96	96	93	85
CMSH-2271-6T-5,5	65	78	79	83	92	86	82	71
CMSH-2380-4T-30	76	82	100	99	97	97	94	86
CMSH-2380-6T-15	68	81	82	86	95	89	85	74

Dimensiones mm

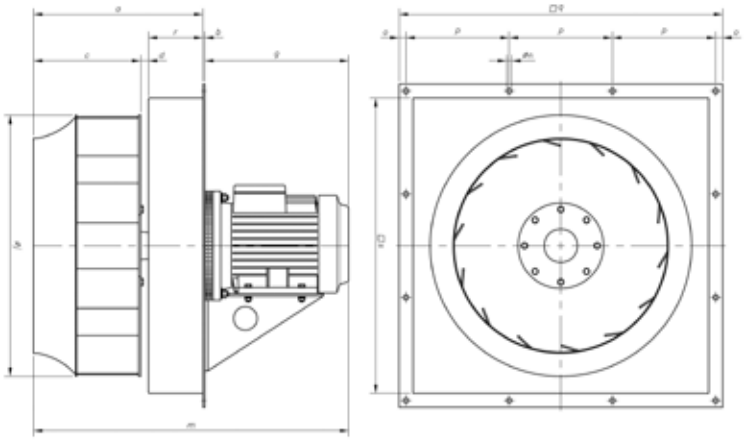

Modelo	a	b	c	d	g	øj	m	øn	o	p	q	r	s
CMSH-831-2T-2	253,5	3	83	20,5	305	315	561,5	11,5	15	150	480	150	400
CMSH-935-2T-2	265,5	3	93,5	22	305	350	573,5	14	20	188	604	150	495
CMSH-1040-4T-1'5	273,5	3	103,45	20	305	400	581,5	14	15	188	604	150	495
CMSH-1145-4T-1'5	283,5	5	114	19,5	305	450	593,5	14	15	200	630	150	565
CMSH-1240-4T-1'5	356,5	5	184	22,5	305	404	666,5	14	15	200	630	150	565
CMSH-1445-4T-2	397,5	5	220	27,5	305	458	707,5	14	15	200	630	150	565
CMSH-1650-4T-3	428	5	248	30	335	508	768	14	16	236	740	150	673
CMSH-1856-4T-5'5	449,5	5	277,5	22	335	573	789,5	14	16	236	740	150	673
CMSH-2063-4T-7'5	470	5	299	21	396	644	871	14	19	284	890	150	813
CMSH-2063-6T-3	470	5	299	21	358	644	833	14	19	284	890	150	813
CMSH-2271-4T-15	500	5	330	20	514	719	1019	14	19	284	890	150	813
CMSH-2271-4T-20	500	5	330	20	514	719	1019	14	19	284	890	150	813
CMSH-2271-6T-5'5	466	5	295	21	396	719	867	14	19	284	890	150	813
CMSH-2380-4T-30	538,5	5	366	22,5	588	808	1131,5	14	19	248	1030	150	953
CMSH-2380-6T-15	538,5	5	366	22,5	514	808	1057,5	14	19	248	1030	150	953

Curvas Características

Q= Caudal en m³/h, m³/s y cfm Pe= Presión estática en mm.c.a., Pa e inwg

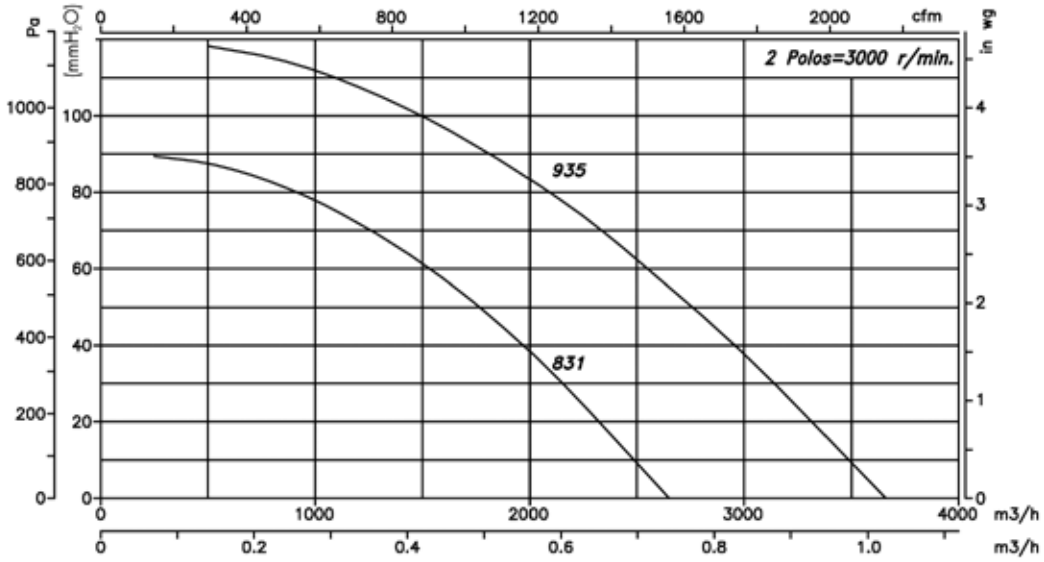

Curvas Características

Q= Caudal en m³/h, m³/s y cfm Pe= Presión estática en mm.c.a., Pa e inwg

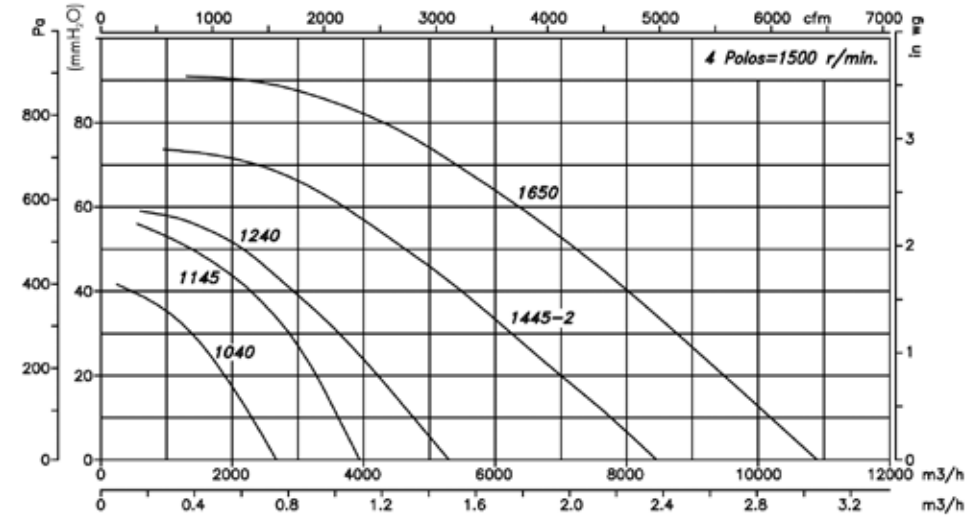

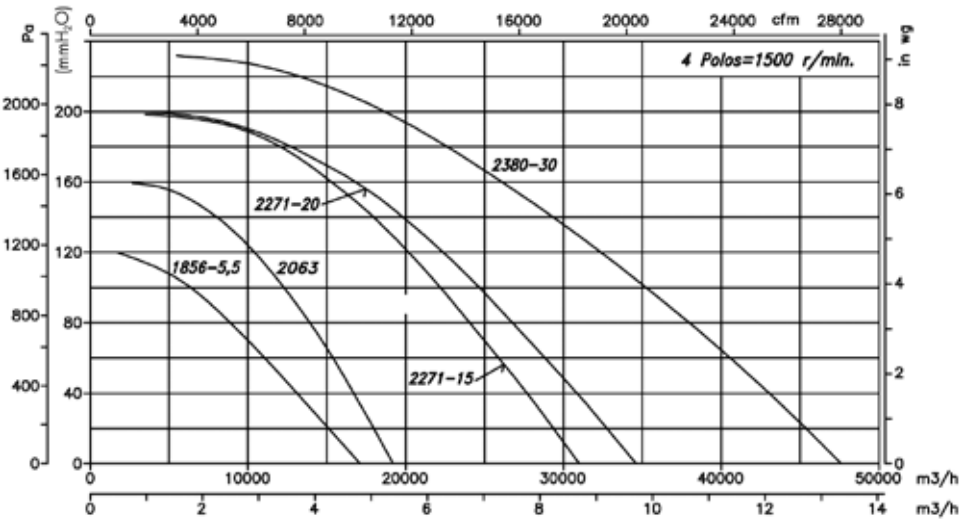

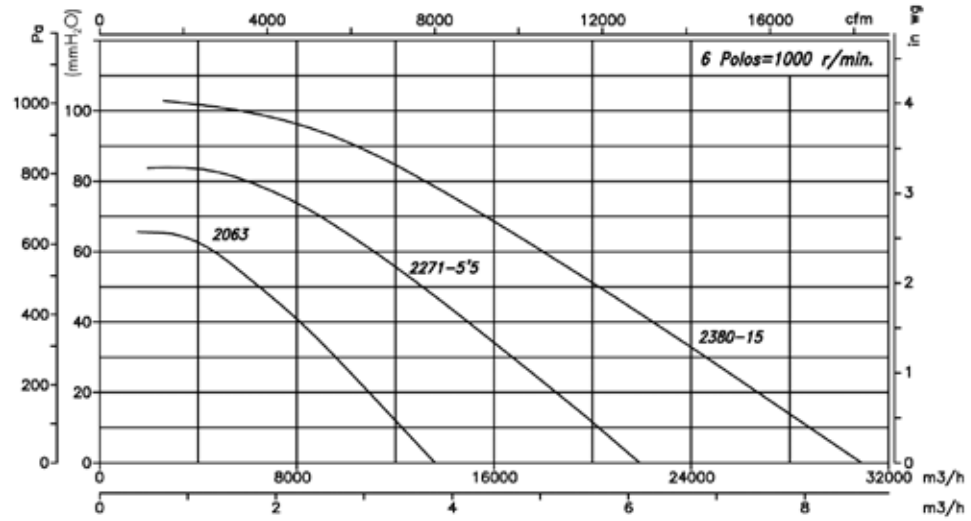

Accesorios

Ver apartado accesorios.

INT

C2V

RM

AR

RFT

AET

ARO

exento ErP

CMPH

Ventiladores centrífugos de media presión, equipados con turbina multipala y cajón calorifugado con fibra mineral

Ventilador:
- Estructura en chapa de acero
- Turbina con álabes hacia delante, en chapa de acero galvanizado
- Cajón calorífico con fibra mineral de alta densidad y elevado poder de aislamiento térmico y acústico

Cajón aislado con 30mm de fibra mineral de alto poder térmico

Motor:
- Motores eficiencia IE-2, excepto potencias inferiores a 0,75 kw monofásico y 2 velocidades
- Motores clase F, con rodamientos a bolas, protección IP55
- Trifásicos 230/400V-50Hz (hasta 5,5CV) y 400/690V-50Hz (potencias superiores a 5,5CV)
- Temperatura máxima del aire a transportar: -20ºC + 250ºC

Acabado:
- Tratamiento con pintura anticalórica

Bajo demanda:
- Bobinados especiales para diferentes tensiones
- Construcción en acero inoxidable

Código de pedido

CMPH — 1640 — 4T — 10

- **CMPH**: CMPH: Ventiladores centrífugos de media presión, calorifugado con fibra mineral
- **1640**: Tamaño turbina
- **4T**: Número de polos motor
  2=2900 r/min 50 Hz
  4=1400 r/min 50 Hz
  6=900 r/min 50 Hz
  T=Trifásico
- **10**: Potencia motor (CV)

Características técnicas

Modelo	Velocidad (r/min)	Intensidad máxima admisible (A) 230V	400V	690V	Potencia instalada (kW)	Caudal máximo (m^3/h)	Nivel de presión sonoro dB(A)	Peso aprox. (Kg)
CMPH-512-2T-0,25	2750	1,21	0,70		0,18	475	62	7,0
CMPH-512-4T-0,16	1320	0,96	0,56		0,12	255	55	6,5
CMPH-514-2T-0,25	2750	1,21	0,70		0,18	800	65	11,2
CMPH-514-4T-0,16	1320	0,96	0,56		0,12	565	58	11,2
CMPH-616-2T-0,5	2710	1,92	1,11		0,37	1380	69	13,3
CMPH-616-4T-0,16	1320	0,96	0,56		0,12	850	61	10,8
CMPH-620-2T-0,5	2710	1,92	1,11		0,37	765	68	15,4
CMPH-620-4T-0,16	1320	0,96	0,56		0,12	810	61	12,9
CMPH-718-2T-1	2770	2,78	1,60		0,75	1485	70	18,3
CMPH-718-4T-0,33	1350	1,52	0,88		0,25	1280	63	14,9
CMPH-820-2T-1,5	2860	4,20	2,40		1,10	1950	73	20,4
CMPH-820-4T-0,33	1350	1,52	0,88		0,25	1670	66	15,3
CMPH-922-2T-1,5	2860	4,20	2,40		1,10	1650	70	24,1
CMPH-922-2T-2	2770	5,44	3,13		1,50	2010	71	27,1
CMPH-922-2T-3	2885	7,77	4,47		2,20	2600	74	29,9
CMPH-922-4T-0,75	1380	2,92	1,69		0,55	2450	66	22,2

Características técnicas

Modelo	Velocidad (r/min)	Intensidad máxima admisible (A) 230V	400V	690V	Potencia instalada (kW)	Caudal máximo (m^3/h)	Nivel de presión sonoro dB(A)	Peso aprox. (Kg)
CMPH-1025-2T-3	2885	7,77	4,47		2,20	2100	73	30,5
CMPH-1025-2T-4	2900	10,18	5,88		3,00	2830	77	37,8
CMPH-1025-4T-1,5	1400	4,03	2,32		1,10	3400	70	27,1
CMPH-1128-2T-4	2900	10,18	5,88		3,00	2220	77	42,9
CMPH-1128-2T-5,5	2870	13,60	7,82		4,00	3210	81	49,9
CMPH-1128-4T-3	1445	8,36	4,83		2,20	5000	74	43,9
CMPH-1128-6T-1	945	3,90	2,20		0,75	3300	60	35,9
CMPH-1231-4T-3	1445	8,36	4,83		2,20	4740	73	44,3
CMPH-1231-4T-4	1445	10,96	6,33		3,00	5910	75	46,3
CMPH-1231-4T-5,5	1440	14,10	8,12		4,00	6850	77	51,3
CMPH-1231-6T-2	955	6,42	3,71		1,50	5115	64	43,3
CMPH-1435-4T-4	1445	10,96	6,33		3,00	5560	76	47,6
CMPH-1435-4T-5,5	1440	14,10	8,12		4,00	6260	78	52,6
CMPH-1435-4T-7,5	1440		11,60	6,72	5,50	7210	80	66,6
CMPH-1435-6T-3	955	9,30	5,30		2,20	6400	66	49,6
CMPH-1640-4T-5,5	1440	14,10	8,12		4,00	7500	77	65,3
CMPH-1640-4T-7,5	1440		11,60	6,72	5,50	8035	80	79,3
CMPH-1640-4T-10	1455		14,20	8,20	7,50	9710	82	90,3
CMPH-1640-6T-3	955	9,30	5,30		2,20	8100	71	62,3
CMPH-1845-4T-7,5	1440		11,60	6,72	5,50	8965	82	89,9
CMPH-1845-4T-10	1455		14,20	8,20	7,50	10350	85	100,9
CMPH-1845-6T-3	955	9,30	5,30		2,20	8330	77	72,9
CMPH-2050-4T-10	1455		14,20	8,20	7,50	9000	83	112,0
CMPH-2050-4T-15	1460		20,20	11,60	11,00	12525	87	131,0
CMPH-2050-4T-20	1460		27,50	15,90	15,00	19000	89	150,0
CMPH-2050-6T-5,5	960	16,50	9,46		4,00	11000	79	124,0
CMPH-2563-6T-15	970		23,20	13,40	11,00	16500	86	180,3
CMPH-2563-6T-25	970		35,00	20,00	18,50	28000	87	266,3

Características acústicas

Espectro de potencia sonora Lw(A) en dB(A) por banda de frecuencia en Hz

Modelo	63	125	250	500	1000	2000	4000	8000
CMPH-512-2T-0,25	37	47	58	65	69	66	64	57
CMPH-512-4T-0,16	30	40	51	58	62	59	57	50
CMPH-514-2T-0,25	40	50	61	68	72	69	67	60
CMPH-514-4T-0,16	33	43	54	61	65	62	60	53
CMPH-616-2T-0,5	44	54	65	72	76	73	71	64
CMPH-616-4T-0,16	36	46	57	64	68	65	63	56
CMPH-620-2T-0,5	43	53	64	71	75	72	70	63
CMPH-620-4T-0,16	36	46	57	64	68	65	63	56
CMPH-718-2T-1	45	55	66	73	77	74	72	65
CMPH-718-4T-0,33	38	48	59	66	70	67	65	58
CMPH-820-2T-1,5	48	58	69	76	80	77	75	68
CMPH-820-4T-0,33	41	51	62	69	73	70	68	61
CMPH-922-2T-1,5	45	55	66	73	77	74	72	65
CMPH-922-2T-2	46	56	67	74	78	75	73	66
CMPH-922-2T-3	49	59	70	77	81	78	76	69
CMPH-922-4T-0,75	41	51	62	69	73	70	68	61
CMPH-1025-2T-3	48	58	69	76	80	77	75	68
CMPH-1025-2T-4	52	62	73	80	84	81	79	72
CMPH-1025-4T-1,5	45	55	66	73	77	74	72	65
CMPH-1128-2T-4	52	62	73	80	84	81	79	72
CMPH-1128-2T-5,5	56	66	77	84	88	85	83	76
CMPH-1128-4T-3	49	59	70	77	81	78	76	69
CMPH-1128-6T-1	35	45	56	63	67	64	62	55

Modelo	63	125	250	500	1000	2000	4000	8000
CMPH-1231-4T-3	51	60	71	78	82	80	78	71
CMPH-1231-4T-4	53	62	73	80	84	82	80	73
CMPH-1231-4T-5,5	55	64	75	82	86	84	82	75
CMPH-1231-6T-2	42	51	62	69	73	71	69	62
CMPH-1435-4T-4	54	63	74	81	85	83	81	74
CMPH-1435-4T-5,5	56	65	76	83	87	85	83	76
CMPH-1435-4T-7,5	58	67	78	85	89	87	85	78
CMPH-1435-6T-3	44	53	64	71	75	73	71	64
CMPH-1640-4T-5,5	55	64	75	82	86	84	82	75
CMPH-1640-4T-7,5	58	67	78	85	89	87	85	78
CMPH-1640-4T-10	60	69	80	87	91	89	87	80
CMPH-1640-6T-3	49	58	69	76	80	78	76	69
CMPH-1845-4T-7,5	61	71	82	89	93	91	89	81
CMPH-1845-4T-10	64	74	85	92	96	94	92	84
CMPH-1845-6T-3	56	66	77	84	88	86	84	76
CMPH-2050-4T-10	62	72	83	90	94	92	90	82
CMPH-2050-4T-15	66	76	87	94	98	96	94	86
CMPH-2050-4T-20	68	78	89	96	100	98	96	88
CMPH-2050-6T-5,5	58	68	79	86	90	88	86	78
CMPH-2563-6T-15	67	77	88	95	99	96	94	87
CMPH-2563-6T-25	68	78	89	96	100	97	95	88

Dimensiones mm

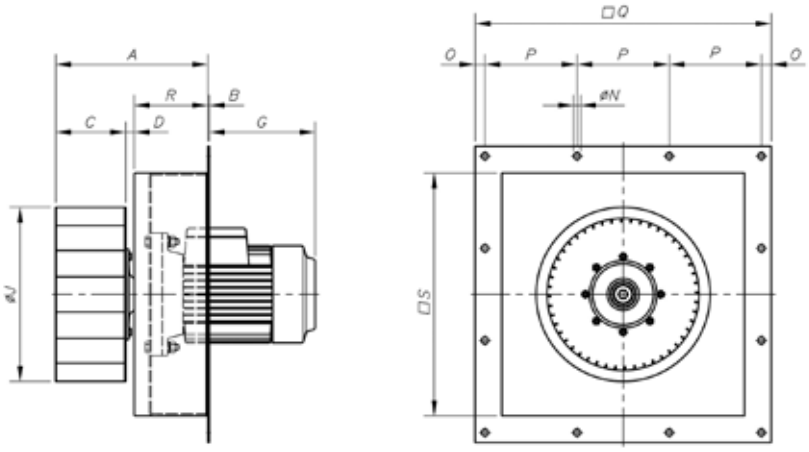

Modelo	A	B	C	D	G Max	øJ	øN	O	P	Q	R	S
CMPH-512	108	3	50,5	6,5	159	120	7	12	97	315	50	260
CMPH-514	158,5	3	51,5	7	109	140	7	10	125	395	100	340
CMPH-616	169,5	3	62	6,5	155	160	7	10	125	395	100	340
CMPH-718	179,5	3	74	5	180	180	7	10	125	395	100	340
CMPH-620-2T-0,5	167	3	62	5	155	200	7	10	125	395	100	340
CMPH-620-4T-0,16	167	3	62	9	155	200	7	10	125	395	100	340
CMPH-820	187	3	82	5	180	200	7	10	125	395	100	340
CMPH-922	246,5	3	92	5	186	225	11,5	15	150	480	150	400
CMPH-1025	256,5	3	102	5	210	250	11,5	15	150	480	150	400
CMPH-1128	279,5	3	114	15	239	280	14	20	188	604	150	495
CMPH-1231	293,5	3	128	15	239	315	14	20	188	604	150	495
CMPH-1435	310,5	3	143	17,5	277	355	14	20	188	604	150	495
CMPH-1640	332	5	163	17,5	277	400	14	15	200	630	150	565
CMPH-1845-4T-7,5	358,5	5	180	17,5	277	454	14	16	236	740	150	673
CMPH-1845-4T-10	358,5	5	180	17,5	277	454	14	16	236	740	150	673
CMPH-1845-6T-3	352,5	5	180	23,5	239	454	14	16	236	740	150	673
CMPH-2050	376,5	5	204	23,5	388	500	14	16	236	740	150	673
CMPH-2563-6T-15	425	5	254	22,5	555	630	14	19	284	890	150	813
CMPH-2563-6T-25	443,5	5	254	39,5	555	630	14	19	284	890	150	813

Curvas Características

Ver curvas características serie CMP.

Accesorios

Ver apartado accesorios.

INT C2V RM AR RFT AET

CMAT

Ventiladores centrífugos de media presión y simple aspiración con envolvente y turbina de pala recta en fundición de aluminio, para transporte de polvo y material sólido

exento ErP

Posibilidad de diferentes posiciones de impulsión

Ventilador:
- Envolvente en fundición de aluminio
- Turbina de pala recta en fundición de aluminio, modelos del 324 al 531 y en chapa de acero modelos del 540 al 545

Motor:
- Motores eficiencia IE-2, excepto potencias inferiores a 0,75 kw monofásico y 2 velocidades
- Motores clase F, con rodamientos a bolas, protección IP55
- Trifásicos 230/400V-50Hz
- Temperatura máxima del aire a transportar: -20ºC + 120ºC

Acabado:
- Anticorrosivo en resina de poliester, polimerizada a 190ºC , previo desengrase alcalino y pretratamiento libre de fosfatos

Bajo demanda:
- Bobinados especiales para diferentes tensiones
- Ventilador preparado para transportar aire hasta 250ºC
- Certificación ATEX Categoría 2

Código de pedido

CMAT — 540 — 2T — 2

- CMAT: Ventiladores centrífugos de media presión y turbina de pala recta
- 540: Tamaño turbina
- 2T: Número de polos motor 2=2900 r/min 50 Hz; T=Trifásico
- 2: Potencia motor (CV)

Características técnicas

Modelo	Velocidad (r/min)	Intensidad máxima admisible (A) 230V	Intensidad máxima admisible (A) 400V	Potencia instalada (kW)	Caudal máximo (m³/h)	Nivel de presión sonoro dB(A)	Peso aprox. (Kg)
CMAT-324-2T	2750	1,21	0,70	0,18	300	70	8,5
CMAT-325-2T	2710	1,29	0,75	0,25	450	73	11,1
CMAT-426-2T	2710	1,92	1,11	0,37	650	75	12,0
CMAT-527-2T	2710	1,92	1,11	0,37	900	80	13,4
CMAT-528-2T	2770	2,78	1,60	0,75	1400	80	19,8
CMAT-531-2T	2860	4,20	2,40	1,10	1800	84	24,0
CMAT-540-2T-2	2770	5,44	3,13	1,50	2080	80	38,5
CMAT-540-2T-3	2885	7,77	4,47	2,20	2800	82	41,0
CMAT-545-2T-4	2900	10,18	5,88	3,00	3115	80	56,0

Características acústicas

Espectro de potencia sonora Lw(A) en dB(A) por banda de frecuencia en Hz

Modelo	63	125	250	500	1000	2000	4000	8000
324	42	48	72	79	76	69	60	52
325	47	54	76	80	80	75	65	56
426	42	54	78	85	77	71	63	58
527	47	61	84	90	82	75	67	61
528	49	64	89	85	84	79	72	65

Modelo	63	125	250	500	1000	2000	4000	8000
531	51	67	90	92	89	83	77	69
540-2	55	76	91	86	87	83	76	68
540-3	57	81	89	88	92	89	83	75
545	62	81	87	86	87	89	82	74

Dimensiones mm

CMAT-324...531

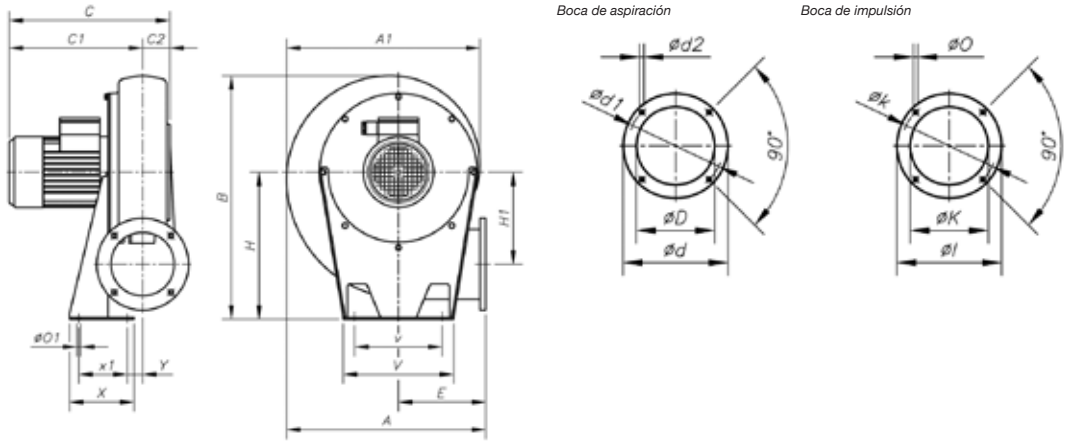

Modelo	A	A1	B	C	C1	C2	øD	ød	ød1	ød2	E	H	H1	øI	øK	øk	øO	øO1	V	v	X	x1	Y
CMAT-324	311	302	356	268	226	38	80	130	112	M5	145	205	145	108	62	90	7	9	173	125	90	60	20
CMAT-325	335	328	399	271	244	40	94	140	122	M6	155	235	152	120	80	102	7	9	180	145	110	80	20
CMAT-426	354	344	412	291	255	40	117	155	132	M6	165	240	163	170	90	119	7	13	210	160	105	65	26
CMAT-527	371	361	440	295	261	42	125	170	147	M6	168	260	170	155	100	129	7	13	220	170	120	80	20
CMAT-528	401	395	488	337	304	48	135	190	162	M6	178	290	177	190	130	160	11	13	230	180	140	100	20
CMAT-531	440	434	537	340	315	50	160	215	180	M6	193	320	200	200	140	175	11	13	240	190	160	120	21

CMAT-540-545

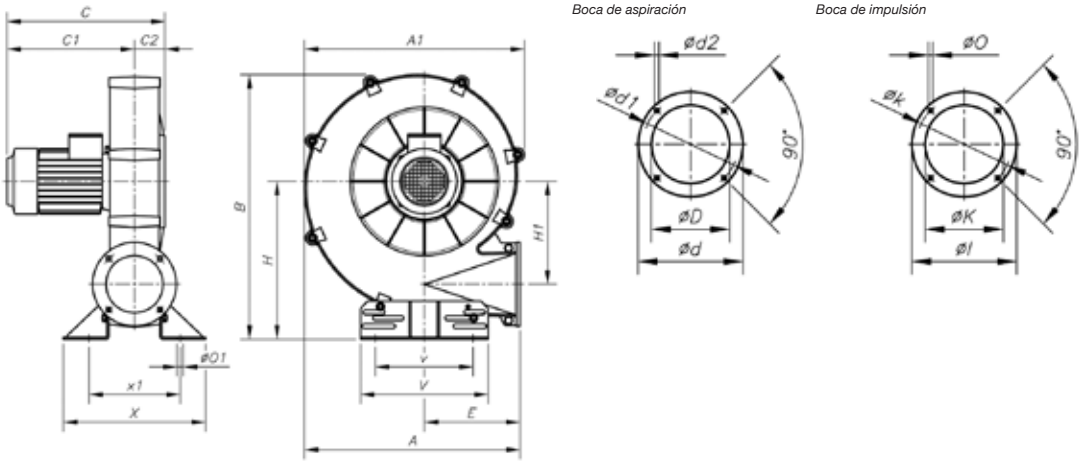

Modelo	A	A1	B	C	C1	C2	øD	ød	ød1	ød2	E	H	H1	øI	øK	øk	øO	øO1	V	v	X	x1	Y
CMAT-540	567	580	695	415	320	80	170	240	205	M10	252	415	270	220	150	190	13	11	336	218	374	240	-
CMAT-545	651	646	776	484	368	115	180	255	220	M10	290	450	309	250	175	220	13	13	336	238	392	292	-

Curvas Características

Q= Caudal en m³/h, m³/s y cfm Pe= Presión estática en mm.c.a., Pa e inwg

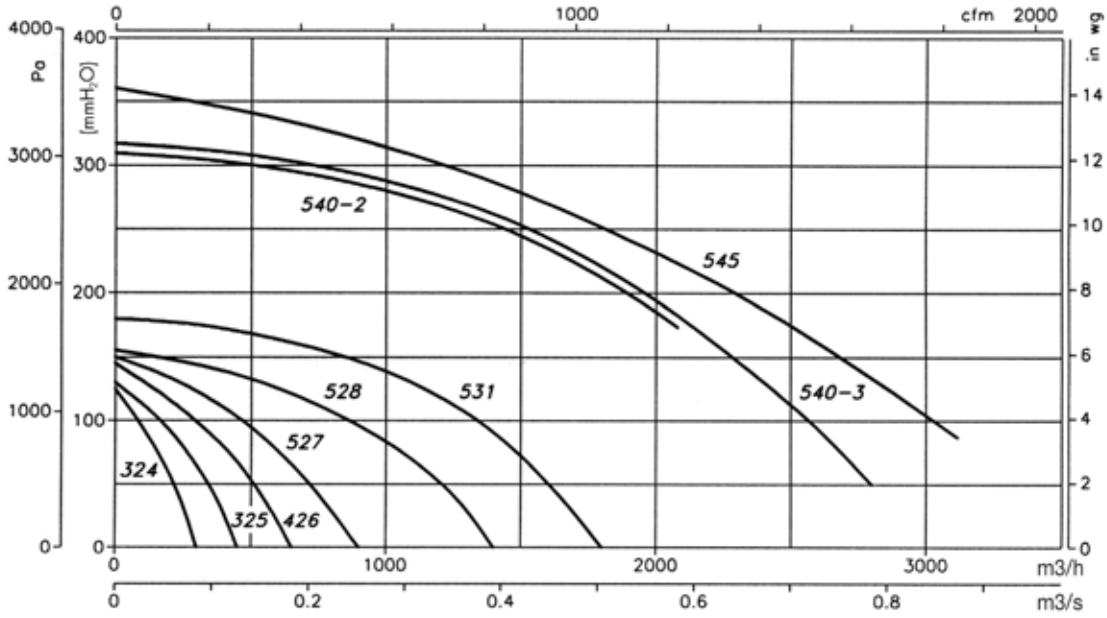

Orientaciones

Suministro standard LG 270
Posición LG 180 bajo demanda de anclaje especiales.

LG 0 LG 45 LG 90 LG 135 LG 180 LG 270 LG 315

Accesorios

Ver apartado accesorios.

INT C2V RM AR RFT AET RPA B ACE

CMT

Ventiladores centrífugos de media presión y simple aspiración con envolvente y turbina de pala recta en chapa de acero, para transporte de polvo y material sólido

exento ErP

Ventilador:
- Envolvente en chapa de acero
- Turbina de pala recta en chapa de acero

Motor:
- Motores eficiencia IE-2, excepto potencias inferiores a 0,75 kw monofásico y 2 velocidades
- Motores clase F, con rodamientos a bolas, protección IP55
- Trifásicos 230/400V-50Hz (hasta 5,5CV) y 400/690V-50Hz (potencias superiores a 5,5CV)
- Temperatura máxima del aire a transportar: -20ºC + 120ºC

Acabado:
- Anticorrosivo en resina de poliester, polimerizada a 190ºC , previo desengrase alcalino y pretratamiento libre de fosfatos

Bajo demanda:
- Bobinados especiales para diferentes tensiones
- Ventilador preparado para transportar aire hasta 250ºC
- Certificación ATEX Categoría 2

Turbina radial de alta robustez

Código de pedido

CMT — 1435 — 2T — 10

- CMT: Ventiladores centrífugos de media presión y turbina de pala recta en chapa de acero, para transporte de polvo y material sólido
- Tamaño turbina
- Número de polos motor 2=2900 r/min 50 Hz 4=1400 r/min 50 Hz
- T=Trifásico
- Potencia motor (CV)

Características técnicas

Modelo	Velocidad (r/min)	Intensidad máxima admisible (A) 230V	400V	690V	Potencia instalada (kW)	Caudal máximo (m^3/h)	Nivel presión sonora dB(A)	Peso aprox. (Kg)
CMT-922-2T	2860	4,20	2,40		1,10	2180	71	22
CMT-922-4T	1380	2,92	1,69		0,55	1080	66	20
CMT-1025-2T	2770	5,44	3,13		1,50	2850	74	31
CMT-1025-4T	1380	2,92	1,69		0,55	1390	70	27
CMT-1128-2T	2885	7,77	4,47		2,20	4500	76	37
CMT-1128-4T	1380	2,92	1,69		0,55	2250	72	30
CMT-1231-2T-4	2900	10,18	5,88		3,00	5220	78	53
CMT-1231-2T-5,5	2870	13,60	7,82		4,00	6300	79	70
CMT-1231-4T	1400	4,03	2,32		1,10	3000	73	43
CMT-1435-2T-7,5	2880		10,50	6,09	5,50	7800	85	86
CMT-1435-2T-10	2870		14,50	8,41	7,50	8260	87	95
CMT-1435-4T	1445	8,36	4,83		2,20	4175	76	62
CMT-1640-2T-7,5	2880		10,50	6,09	5,50	5600	88	96
CMT-1640-2T-10	2870		14,50	8,41	7,50	9600	90	105
CMT-1640-4T	1445	8,36	4,83		2,20	4800	77	78
CMT-1845-2T-10	2870		14,50	8,41	7,50	5000	89	155
CMT-1845-2T-15	2940		20,30	11,70	11,00	10500	91	183
CMT-1845-2T-20	2935		27,40	15,90	15,00	13000	94	194
CMT-1845-4T	1440	14,10	8,12		4,00	8200	80	144
CMT-2050-2T-25	2930		32,40	18,70	18,50	8500	98	225
CMT-2050-2T-30	2935		38,00	22,00	22,00	13600	99	275
CMT-2050-4T	1440		11,60	6,72	5,50	11300	85	160

Características acústicas

Espectro de potencia sonora Lw(A) en dB(A) por banda de frecuencia en Hz

Modelo	63	125	250	500	1000	2000	4000	8000
922-2	45	61	76	76	77	74	72	63
922-4	40	56	71	71	72	69	67	58
1025-2	48	64	79	79	80	77	75	66
1025-4	44	60	75	75	76	73	71	62
1128-2	50	66	81	81	82	79	77	68
1128-4	46	62	77	77	78	75	73	64
1231-2-4	55	70	86	85	87	83	81	73
1231-2-5,5	56	71	87	86	88	84	82	74
1231-4	50	65	81	80	82	78	76	68
1435-2-7,5	62	77	93	92	94	90	88	80
1435-2-10	64	79	95	94	96	92	90	82

Modelo	63	125	250	500	1000	2000	4000	8000
1435-4	53	68	84	83	85	81	79	71
1640-2-7,5	65	80	96	95	97	93	91	83
1640-2-10	67	82	98	97	99	95	93	85
1640-4	54	69	85	84	86	82	80	72
1845-2-10	68	83	98	98	99	96	94	85
1845-2-15	70	85	100	100	101	98	96	87
1845-2-20	73	88	103	103	104	101	99	90
1845-4	59	74	89	89	90	87	85	76
2050-2-25	77	92	107	107	108	105	103	94
2050-2-30	78	93	108	108	109	106	104	95
2050-4	64	79	94	94	95	92	90	81

Dimensiones mm

CMT-922...1231

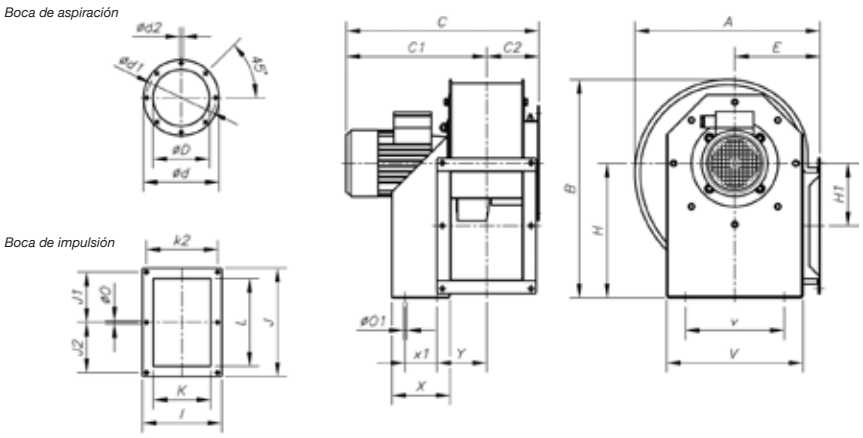

Modelo	A	B	C	C1	C2	øD	ød	ød1	ød2	E	H	H1	I	J	J1	K	k2	L	øO	øO1	V	v	X	x1	Y
CMT-922	388,5	455	416	309	107	170	244	210	9,5	180	280	134	204	282,5	128	140	180	215	9,5	10,5	290	220	114	50	105
CMT-1025-2T	427	503	490	369,5	120,5	190	264	230	9,5	197	310	144	229	312,5	145	165	205	250	9,5	12,5	315	228	134	74	115,5
CMT-1025-4T	427	503	442	321,5	120,5	190	264	230	9,5	197	310	144	229	312,5	145	165	205	250	9,5	12,5	315	228	134	74	115,5
CMT-1128-2T	472	553	505	377	128	210	284	249	9,5	216	340	152	244	364	170	180	220	296,5	9,5	12,5	348	245	144	95	122,5
CMT-1128-4T	472	553	457	329	128	210	284	249	9,5	216	340	152	244	364	170	180	220	296,5	9,5	12,5	348	245	144	95	122,5
CMT-1231-2T-4	526	630	555	417	138	240	305	275	9,5	238	390	179,5	264	382,5	180	200	240	320	11,5	13	382	322	183	140	126
CMT-1231-2T-5'5	526	630	578	440	138	240	305	275	9,5	238	390	179,5	264	382,5	180	200	240	320	11,5	13	382	322	183	140	126
CMT-1231-4T	526	630	525	387	138	240	305	275	9,5	238	390	179,5	264	382,5	180	200	240	320	11,5	13	382	322	183	140	126

CMT-1435...2050

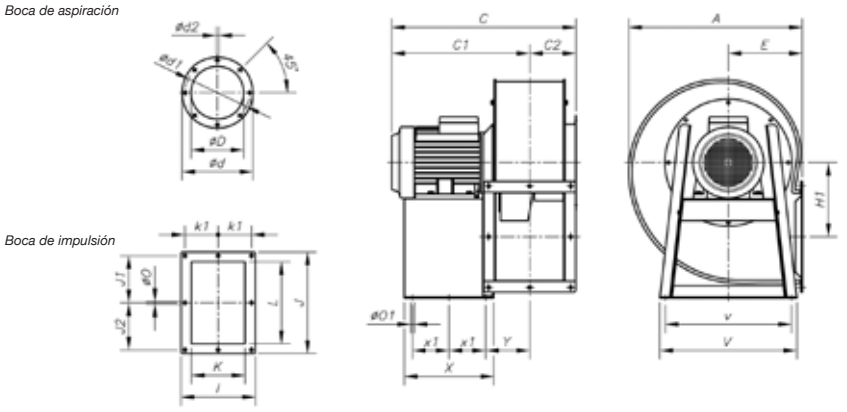

Modelo	A	B	C	C1	C2	øD	ød	ød1	ød2	E	H	H1	I	J	J1	K	k1	L	øO	øO1	V	v	X	x1	Y
CMT-1435-2T	573,5	715	649	492	157	270	344	310	9,5	250	445	242,5	292	342,5	159	228	133	280	11,5	12	456	420	333	136,5	150
CMT-1435-4T	573,5	715	588	431	157	270	344	310	9,5	250	445	242,5	292	342,5	159	228	133	280	11,5	12	456	420	333	136,5	150
CMT-1640-2T	634	799	673	504	169	270	344	310	9,5	2270	495	271	336	404	185	250	150	321	11,5	12	500	460	327	133,5	162,5
CMT-1640-4T	634	799	612	443	169	270	344	310	9,5	270	495	271	336	404	185	250	150	321	11,5	12	500	460	327	133,5	162,5
CMT-1845-2T-10	711	901	712	521	191	350	434	395	9,5	302	560	305	370	444	202	284	164	361	11,5	12	538	502	340	140	179,5
CMT-1845-2T-15	711	901	817	626	191	350	434	395	9,5	302	560	305	370	444	202	284	164	361	11,5	12	538	502	420	180	179,5
CMT-1845-2T-20	711	901	817	626	191	350	434	395	9,5	302	560	305	370	444	202	284	164	361	11,5	12	538	502	420	180	179,5
CMT-1845-4T	711	901	674	483	191	350	434	395	9,5	302	560	305	370	444	205	284	164	361	11,5	12	538	502	340	140	179,5
CMT-2050-2T-25	797	987	855	642,5	212,5	375	480	450	11	345	610	313	411	544	250	315	182,5	451	11,5	12	653	615	435	188	196
CMT-2050-2T-30	797	987	979	766,5	212,5	375	480	450	11	345	610	313	411	544	250	315	182,5	451	11,5	12	653	615	435	188	196
CMT-2050-4T	797	987	750	537,5	212,5	375	480	450	11	345	610	313	411	544	250	315	182,5	451	11,5	12	653	615	435	188	196

Curvas Características

Q= Caudal en m³/h, m³/s y cfm Pe= Presión estática en mm.c.a., Pa e inwg

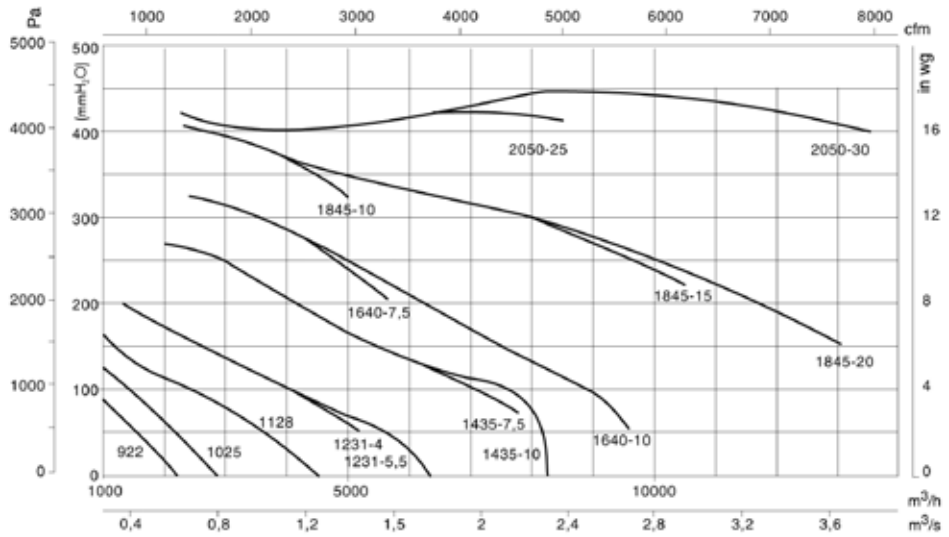

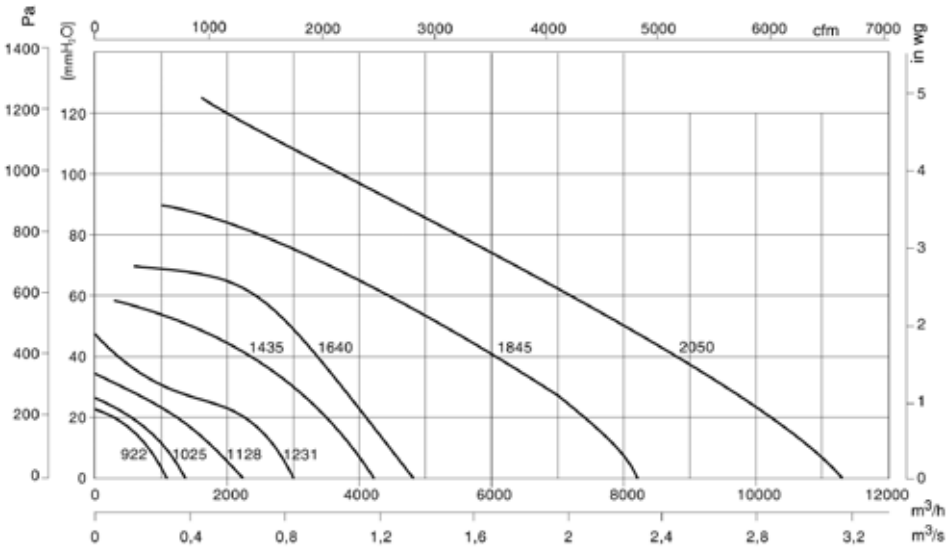

Orientaciones

Suministro standard LG 270
Posición LG 180 y RD 180 bajo demanda y con medidas de anclaje especiales.

Accesorios

Ver apartado accesorios.

CAST

Ventiladores centrífugos de alta presión y simple aspiración con envolvente y turbina de pala recta en chapa de acero, para transporte de polvo y material sólido

exento ErP

Ventilador:
- Envolvente en chapa de acero
- Turbina de pala recta en chapa de acero

Motor:
- Motores eficiencia IE-2, excepto potencias inferiores a 0,75 kw monofásico y 2 velocidades
- Motores clase F, con rodamientos a bolas, protección IP55
- Trifásicos 230/400V-50Hz (hasta 5,5CV) y 400/690V-50Hz (potencias superiores a 5,5CV)
- Temperatura máxima del aire a transportar: -20ºC + 120ºC

Acabado:
- Anticorrosivo en resina de poliester, polimerizada a 190ºC , previo desengrase alcalino y pretratamiento libre de fosfatos

Bajo demanda:
- Bobinados especiales para diferentes tensiones
- Ventilador preparado para transportar aire hasta 250ºC
- Certificación ATEX Categoría 2

Bancada soporte motor de alta robustez

Código de pedido

CAST — 63 — 2T — 15

- CAST: Ventiladores centrífugos de alta presión y turbina de pala recta en chapa de acero, para transporte de polvo y material sólido
- 63: Tamaño turbina
- 2T: Número de polos motor 2=2900 r/min 50 Hz; T=Trifásico
- 15: Potencia motor (CV)

Características técnicas

Modelo	Velocidad (r/min)	Intensidad máxima admisible (A) 230V	400V	690V	Potencia instalada (kW)	Caudal máximo (m^3/h)	Nivel de presión sonoro dB(A)	Peso aprox. (Kg)
CAST-50-2T-5,5	2870	13,60	7,82		4,00	2100	85	73
CAST-50-2T-7,5	2880		10,50	6,09	5,50	2700	86	87
CAST-50-2T-10	2870		14,50	8,41	7,50	3780	87	92
CAST-56-2T-10	2870		14,50	8,41	7,50	2700	89	130
CAST-56-2T-15	2940		20,30	11,7	11,00	4260	90	191
CAST-56-2T-20	2935		27,40	15,9	15,00	6000	90	202
CAST-63-2T-15	2940		20,30	11,7	11,00	3000	92	224
CAST-63-2T-20	2935		27,40	15,9	15,00	4260	93	235
CAST-63-2T-25	2930		32,40	18,7	18,50	6000	93	245
CAST-71-2T-30	2935		38,00	22	22,00	4800	95	297
CAST-71-2T-40	2940		50,00	29	30,00	6720	96	351

Dimensiones mm

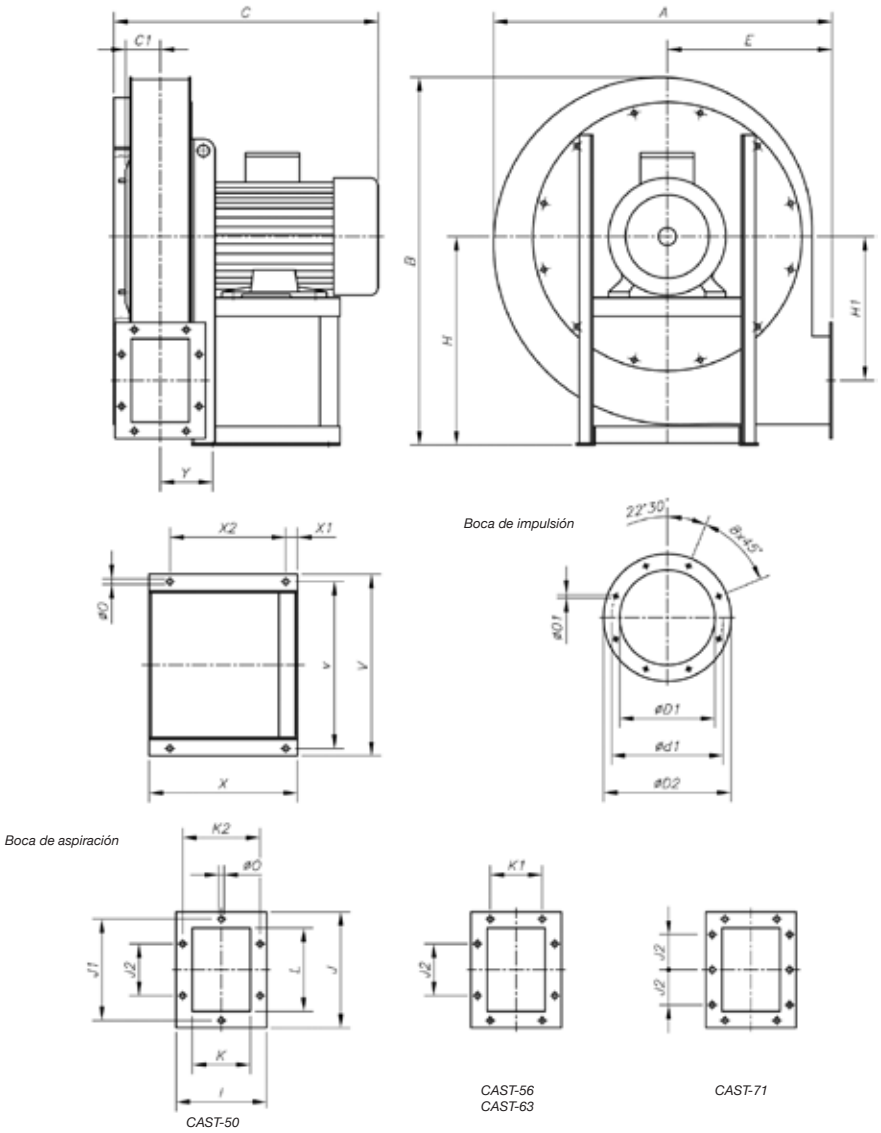

Modelo	Ventilador														Boca impulsión										Boca aspiración				
	A	B	C	C1	E	H	H1	øO	v	V	X	X1	X2	Y	I	J	J1	J2	K	K1	K2	L	øO	nº taladros	ød1	øD1	øD2	øO1	nº taladros
CAST-50-2T-5'5	730	795	510	75	355	450	310	12	300	332	260	25	200	70	195	250	219	112	125	-	167	180	11'5	6	241	205	275	11'5	8
CAST-50-2T-7'5	730	795	570	75	355	450	310	12	360	392	320	25	250	70	195	250	219	112	125	-	167	180	11'5	6	241	205	275	11'5	8
CAST-50-2T-10	730	795	570	75	355	450	310	12	360	392	320	25	250	70	195	250	219	112	125	-	167	180	11'5	6	241	205	275	11'5	8
CAST-56-2T-10	825	895	595	86	400	500	350	12	360	392	320	25	250	79	210	270	241	112	140	112	182	200	11'5	8	265	229	299	11'5	8
CAST-56-2T-12'5	825	895	595	86	400	500	350	12	360	392	320	25	250	79	210	270	241	112	140	112	182	200	11'5	8	265	229	299	11'5	8
CAST-56-2T-15	825	895	730	86	400	500	350	14	400	440	425	30	340	79	210	270	241	112	140	112	182	200	11'5	8	265	229	299	11'5	8
CAST-56-2T-20	825	895	730	86	400	500	350	14	400	440	425	30	340	79	210	270	241	112	140	112	182	200	11'5	8	265	229	299	11'5	8
CAST-63-2T-15	895	990	750	100	425	560	390	14	400	440	425	30	340	89	230	294	265	112	160	112	200	224	11'5	8	292	255	325	11'5	8
CAST-63-2T-20	895	990	750	100	425	560	390	14	400	440	425	30	340	89	230	294	265	112	160	112	200	224	11'5	8	292	255	325	11'5	8
CAST-63-2T-30	895	990	750	100	425	560	390	14	400	440	425	30	340	89	230	294	265	112	160	112	200	224	11'5	8	292	255	325	11'5	8
CAST-71-2T-30	1005	1115	780	110	475	630	435	14	450	500	470	35	370	100	250	320	292	112	180	112	219	250	11'5	10	332	286	366	11'5	8
CAST-71-2T-40	1005	1115	855	110	475	630	435	16	510	700	500	40	385	100	250	320	292	112	180	112	219	250	11'5	10	332	286	366	11'5	8

Curvas Características

Q= Caudal en m³/h, m³/s y cfm Pe= Presión estática en mm.c.a., Pa e inwg

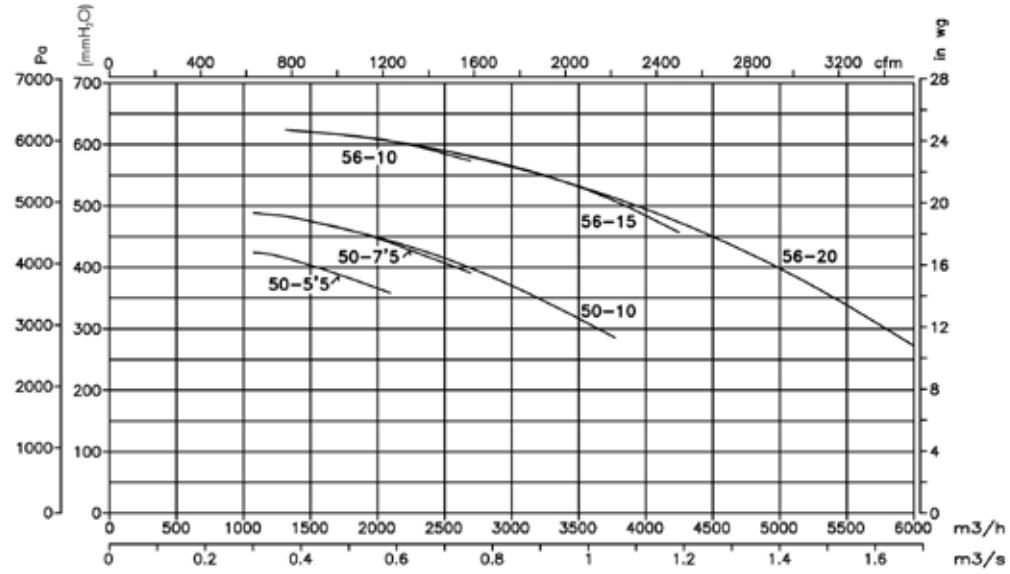

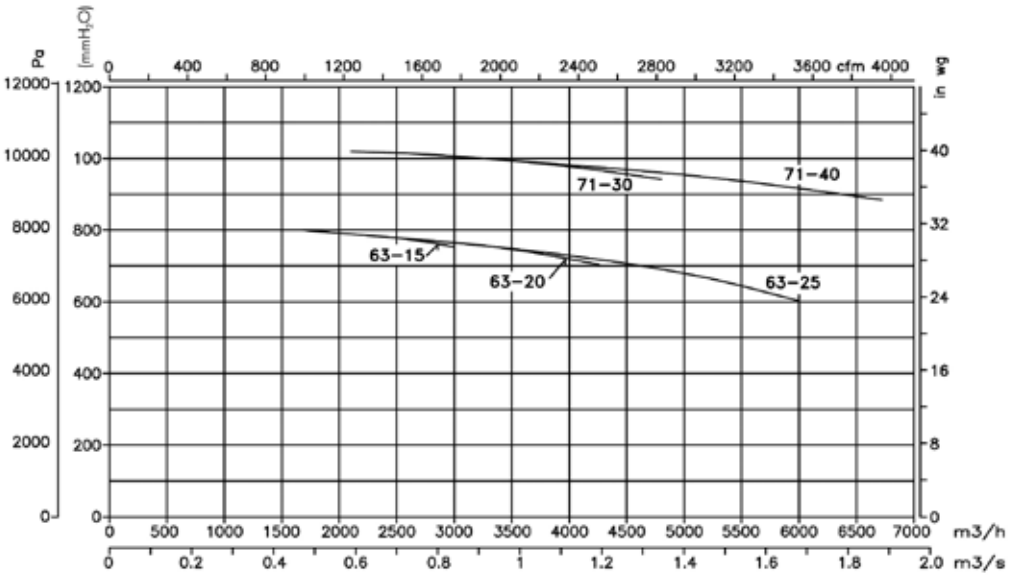

Orientaciones

Suministro standard LG 270
Posición LG 180 bajo demanda
y con medidas de anclaje especiales.

LG 0 LG 45 LG 90 LG 135 LG 180 LG 270 LG 315

Suministro bajo demanda
Posición RD 180 con medidas
de anclaje especiales.

RD 0 RD 45 RD 90 RD 135 RD 180 RD 270 RD 315

Accesorios

Ver apartado accesorios.

INT C2V RM AR RFT AET CJACUS S REG

ACCESORIOS IN-LINE

Reguladores electrónicos de velocidad | DUO | Control velocidad motor brushless | Kits de entrada y salida | Rejillas rectangulares | Rejillas de protección serie SV | Rejillas de protección serie NEOLINEO | Bocas de salida | Bocas de captación | Bocas de aspiración/ impulsión | Persianas de sobrepresión | Rejillas circulares | Baterías eléctricas | Válvulas de mariposa | Compuertas antiretorno

235

Accesorios | Cajas de filtro de aire | CJFILTER/ CL | Conducto de instalación en serie | Base de instalación en serie | Kit de instalación en paralelo | SR | ARE | PSA | RR | TAC/CL | STUB | S

236

ACCESORIOS CENTRÍFUGOS

INT

Interruptores de seguridad paro-marcha, para cumplir la Norma UNE-EN 60204-1

237

IAT

Interruptor de seguridad paro-marcha, para 200°C/2h, 400°C/2h

237

CABLE BOX

Kit de cable eléctrico y caja de conexiones 400°C/2h

237

C2V

Interruptor con-mutador para motores de 2 velocidades

237

RM

Reguladores electrónicos de velocidad

237

AR

Arrancadores suaves para motores trifásicos

238

RFT RFM

Convertidores de frecuencia para motores trifásicos 400V

238

CUADROS ELÉCTRICOS

Cuadros eléctricos

240

PL

Persianas de sobrepresión

241

RPA

Rejilla de protección para la aspiración de ventiladores centrífugos

241

B

Brida de aco-plamiento para ventiladores centrífugos

242

BD

Brida de aco-plamiento doble para ventiladores centrífugos

243

BIC

Brida conversión de rectangular a circular, para ventiladores centrífugos

243

PSB

Conjunto de pies soporte, para ventiladores centrífugos de baja presión

244

SM

Soporte motor con tensor correa, para ventiladores centrífugos de baja presión

244

VIS

Viseras de impulsión con rejilla de protección

244

ACE

Acoplamiento elástico para amortiguar vibraciones

245

REG

Registro de regulación manual

245

TEJ

Tejadillos para intemperie

245

CM

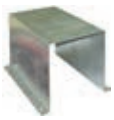

Cubre motores para trabajo en intemperie

246

TAC

Tapa de acoplamiento circular

246

VOL

Carcasa envolvente para ventiladores de recirculación en hornos

246

ARO

Boca de aspiración para ventiladores de recirculación en hornos

246

CJACUS

Cajas acústicas para ventiladores centrífugos

246

S

Silenciadores para acoplar a la aspiración o impulsión

247

MOTORES

Motores asíncronos trifáficos

249

BOCAS DE EXTRACCIÓN PARA VIVIENDAS

250

ENTRADAS DE AIRE PARA VIVIENDAS

252

SENSORES INTELIGENTES

254

KITS DE SOBREPRESIÓN

125

Reguladores electrónicos de velocidad

Para extractores monofásicos, posibilidad de montaje en superficie o empotrados

Modelo	Tensión entrada	Protección	Int. Máx(A)
RM-00	230 V-50/60 Hz	IP-44	0,5
RM-01	230 V-50/60 Hz	IP-44	1
RM-02	230 V-50/60 Hz	IP-44	2

DUO

Interruptor cambio de velocidad y paro, para pequeños ventiladores con motor de 2 velocidades

Modelo	Tensión entrada	Int. Máx(A)
DUO	230 V-50/60 Hz	16

Control velocidad motor brushless

Modelo	Tensión de salida	Valor resistivo
MTP	0-10VDC	10KΩ

Bocas de captación

De material plástico para embocar en conducto

Modelo	Medidas ext.	Conducto
BC-135x235	135x235mm	100mm
BC-140x340	140x340mm	100mm
BC-240x240	240x240mm	150mm

Bocas de salida

De material plástico para instalar en el exterior

Modelo	Medidas exteriores
SA-140x140	140x140mm
SA-240x240	240x240mm

Bocas de aspiración/impulsión

De material plástico con difusor

Modelo	Para conducto	Color
BA-100/B	100mm	Blanco
BI-100/B	100mm	Blanco

Kits de entrada y salida

Compuesto de 2 rejillas y tubo flexible

Modelo	Conducto	Paso de aire
KIT-120	120mm	100cm²
KIT-160	160mm	100cm²
KIT-200	200mm	100cm²

Rejillas rectangulares

De material plástico para adaptar en agujero rectangular

Modelo	Medidas Ext.	Para agujero de
R-140 x 140	140 x 140 mm	102 x 102 mm
R-189 x 189	189 x 189 mm	150 x 150 mm
R-240 x 140	240 x 140 mm	202 x 102 mm
R-340 x 140	340 x 140 mm	308 x 108 mm

Rejillas circulares

De material plástico con sistema universal de muelle para adaptar en agujero circular

Modelo	Medidas ext.	Para agujero de
RC-100/B	106 mm	40 a 80 mm
RC-125/B	155 mm	80 a 125 mm
RC-150/B	175 mm	125 a 160 mm
RC-200/B	235 mm	165 a 220 mm
RC-250/B	270 mm	220 a 260 mm

Rejillas de protección serie NEOLINEO

Previene contra contactos con la turbina y posibles entradas de objetos

Modelo	Aplicable a los modelos	Modelo	Aplicable a los modelos
G 100	NEOLINEO-100	G 200	NEOLINEO-200
G 125	NEOLINEO-125	G 250	NEOLINEO-250
G 150	NEOLINEO-150	G 315	NEOLINEO-315
G 160	NEOLINEO-160		

Persianas de sobrepresión

De material plástico que se adapta directamente sobre la pared en que se instala el ventilador

Modelo	Medidas exteriores
PL-140x140	140x140mm
PL-180x180	180x180mm
PL-240x240	240x240mm
PL-340x340	340x340mm
PL-440x440	440x440mm

Rejillas de protección serie SV

Previene contra contactos con la turbina y posibles entradas de objetos

Modelo	Aplicable a los modelos
RAI-125	SV-125
RAI-150	SV-150
RAI-200	SV-200
RAI-250	SV-250
RAI-315	SV-315
RAI-350	SV-350
RAI-400	SV-400

Base de instalación en serie

Placa de adaptación entre dos ventiladores de la serie NEOLINEO

Modelo	Aplicable a los modelos
SF 500	NEOLINEO-100,125,150,160,200
SF 700	NEOLINEO-250,315

Kit de instalación en paralelo

Conjunto de piezas para la instalación en paralelo de dos ventiladores de la serie NEOLINEO

Modelo	Aplicable a los modelos	Modelo	Aplicable a los modelos
PF100	NEOLINEO-100	PF160	NEOLINEO-160
PF125	NEOLINEO-125	PF200	NEOLINEO-200
PF150	NEOLINEO-150	PF250	NEOLINEO-250

Conducto de instalación en serie

Conducto de unión entre dos ventiladores de la serie NEOLINEO

Modelo	Aplicable a los modelos	Modelo	Aplicable a los modelos
C100	NEOLINEO-100	C200	NEOLINEO-200
C125	NEOLINEO-125	C250	NEOLINEO-250
C150	NEOLINEO-150	C315	NEOLINEO-315
C160	NEOLINEO-160		

Accesorios

De fácil instalación, para realizar montajes en sistemas de aspiración localizada

Modelo	Características
TUB-100	Conducto de diámetro 100 mm y longitud 1 m
UN-100	Unión entre conducto y accesorios
COD-100	Codo 90º diámetro 100 mm
BRIDA-100	Bridas de sujeción del conducto
REDU-100-125	Reducción de tubería a diferentes diámetros
TUB-125	Conducto de diámetro 125 mm y longitud 1 m
UN-125	Unión entre conducto y accesorios
COD-125	Codo 90º diámetro 125 mm
BRIDA-125	Bridas de sujeción del conducto
REDU-125-100	Reducción de tubería a diferentes diámetros

Cajas de filtro de aire

Cajas de filtro rectangulares, para conductos circulares, equipados con filtros G3 -G4

Modelo	Caja de filtros G3-G4 para conductos de
AIRFILTER-100-G3/G4	100mm
AIRFILTER-125-G3/G4	125mm
AIRFILTER-160-G3/G4	160mm
AIRFILTER-200-G3/G4	200mm
AIRFILTER-250-G3/G4	250mm
AIRFILTER-315-G3/G4	315mm
AIRFILTER-355-G3/G4	355mm
AIRFILTER-400-G3/G4	400mm

Baterías eléctricas

Se adapta a la boca de impulsión

Modelo	Batería eléctrica para conducto de
BE-100	100 mm de 0,4 kW 230 V
BE-125	125 mm de 1,2 kW 230 V
BE-160	160 mm de 2,4 kW 230 V
BE-200	200 mm de 5 kW 400 V
BE-250	250 mm de 6 kW 400 V
BE-315	315 mm de 7,5 kW 400 V
BE-355	355 mm de 9 kW 400 V
BE-400	400 mm de 9 kW 400 V

Compuertas antiretorno

Para intercalar en conductos circulares

Modelo	Aplicable a los modelos	Modelo	Aplicable a los modelos
S 100	NEOLINEO-100	S 200	NEOLINEO-200
S 125	NEOLINEO-125	S 250	NEOLINEO-250
S 150	NEOLINEO-150	S 315	NEOLINEO-315
S 160	NEOLINEO-160		

Válvulas de mariposa

Para intercalar en conductos circulares

Modelo	Válvula de mariposa para	Modelo	Válvula de mariposa para
V-100	100mm	V-250	250mm
V-125	125mm	V-315	315mm
V-160	160mm	V-355	355mm
V-200	200mm	V-400	400mm

STUB

Soporte ventilador

Modelo	Aplicable a los modelos
STUB-200	TUB
STUB-225	TUB
STUB-250	TUB

ARE

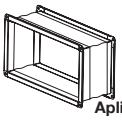

Acoplamiento rectangular elástico

Modelo	Aplicable a los modelos	Modelo	Aplicable a los modelos
ARE-200	CL-200	ARE-315	CL-315
ARE-225	CL-225	ARE-355	CL-355
ARE-250	CL-250	ARE-400	CL-400
ARE-280	CL-280	ARE-450	CL-450

RR

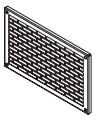

Rejilla de protección para la aspiración o impulsión

Modelo	Aplicable a los modelos	Modelo	Aplicable a los modelos
RR-200	CL-200	RR-315	CL-315
RR-225	CL-225	RR-355	CL-355
RR-250	CL-250	RR-400	CL-400
RR-280	CL-280	RR-450	CL-450

CJFILTER/CL

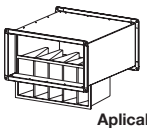

Cajas de filtro de aire rectangulares

Modelo	Aplicable a los modelos	Modelo	Aplicable a los modelos
CJFILTER/CL-200	CL-200	CJFILTER/CL-315	CL-315
CJFILTER/CL-225	CL-225	CJFILTER/CL-355	CL-355
CJFILTER/CL-250	CL-250	CJFILTER/CL-400	CL-400
CJFILTER/CL-280	CL-280	CJFILTER/CL-450	CL-450

SR

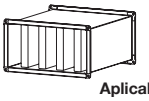

Silenciadores rectangulares

Modelo	Aplicable a los modelos	Modelo	Aplicable a los modelos
SR-200	CL-200	SR-315	CL-315
SR-225	CL-225	SR-355	CL-355
SR-250	CL-250	SR-400	CL-400
SR-280	CL-280	SR-450	CL-450

TAC/CL

Tapa de acoplamiento circular

Modelo	Aplicable a los modelos	Modelo	Aplicable a los modelos
TAC/CL-200	CL-200	TAC/CL-315	CL-315
TAC/CL-225	CL-225	TAC/CL-355	CL-355
TAC/CL-250	CL-250	TAC/CL-400	CL-400
TAC/CL-280	CL-280	TAC/CL-450	CL-450

PSA

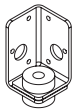

Modelo	Aplicable a los modelos
PSA-200	CL-200, CL-225, CL-250, CL-280, CL-315, CL-355, CL-400, CL-450

Pie soporte techo

SC

Silenciadores para acoplar a la aspiración o a la impulsión

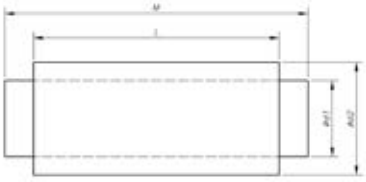

Características:

- Silenciadores circulares para acoplar a la aspiración o impulsión de extractores en línea.
- Silenciadores equipados con cuello para acople de conductos circulares.

Modelo	Ød1	ød2	L	M	Atenuación acústica 63	125	250	500	1000	2000	4000	8000
S-125	125	225	600	720	1,1	2,9	8,8	19,4	27,2	34,1	27,2	13,4
S-160	160	260	600	720	1	2,9	7,2	16,5	23,4	29,6	20,3	9,2
S-200	200	300	600	720	0,95	2,9	7	14,6	20,3	25,8	15,6	6,8
S-250	250	355	600	720	0,22	2,1	7,2	12,5	18,8	23	10,3	5,15
S-315	315	415	600	720	0,2	2,1	7,2	10,3	15	20	7	3,9
S-355	355	450	700	820	3,6	4,2	6,5	13,2	14,2	4	7,9	7,2

INT-KG

INT-CA

INT

Interruptores de seguridad paro-marcha para cumplir la Norma UNE-EN 60204-1

Características:

- Interruptores para instalar al lado del ventilador y de esta forma poder cortar la corriente antes de manipular el ventilador
- Protección IP65
- Ventiladores monofásicos o trifásicos, utilizar interruptor de 3 polos (3CA).
- Ventiladores trifásicos de dos velocidades, utilizar interruptor de 6 polos (6CA).

Modelo	Intensidad (A)	(Kw)	Entrada cables (mm)
INT-CA 10/3CA	20	5,5	19
INT-KG 10/3CA	20	5,5	23
INT-KG 20/3CA	25	7,5	29
INT-KG 32/3CA	32	11	29
INT-KG 41/3CA	40	15	37,5
INT-KG 64/3CA	63	22	37,5
INT-KG 80/3CA	80	30	37,5
INT-KG 100/3CA	100	37	37,5

Modelo	Intensidad (A)	(Kw)	Entrada cables (mm)
INT-CA 10/6CA	20	5,5	19
INT-KG 10/6CA	20	5,5	23
INT-KG 20/6CA	25	7,5	29
INT-KG 32/6CA	32	11	29
INT-KG 41/6CA	40	15	37,5
INT-KG 64/6CA	63	22	37,5
INT-KG 80/6CA	80	30	37,5
INT-KG 100/6CA	100	37	37,5

IAT

Interruptores de seguridad paro-marcha para 400ºC/2h y 200ºC/2h, para cumplir la Norma UNE-EN 60204-1

Características:

- Interruptores 400ºC/2h y 200ºC/2h para instalar al lado del ventilador y de esta forma poder cortar la corriente antes de manipular el ventilador
- Protección IP65 modelo 400ºC/2h y IP55 modelo 200ºC/2h

Modelo	Intensidad (A)
IAT-400-20/3P	20
IAT-400-32/3P	32
IAT-400-63/3P	63
IAT-400-125/3P	125
IAT-400-20/6P	20
IAT-400-32/6P	32

Modelo	Intensidad (A)
IAT-400-63/6P	63
IAT-400-125/6P	125
IAT-200/16	16
IAT-200/32	32
IAT-200/63	63

CABLE BOX

Kit con cable eléctrico y caja de conexiones 400ºC/2h, para conexiones externas al motor, en instalaciones anti-incendios

Características:

- Cable eléctrico de 6 hilos + toma de tierra, con longitud de 1,5 m y terminales en cada extremo
- Caja de bornes en fundición de aluminio
- Regleta de conexiones en material cerámico
- Kit certificado conjuntamente con la serie de extractores CJBDT, con certificación Nº 0370-CPD-0580

Modelo	Potencia máx. motor 3x400V (kw)
CABLE BOX-1-400	5,5
CABLE BOX-2-400	15,0

C2V

Interruptor conmutador para motores de 2 velocidades

Características:

- Conmutador de 3 posiciones 1-0-2 para el accionamiento de motores de 2 velocidades conexión de Dahlander
- Protección IP67

Modelo	Intensidad (A)	(Kw)	Entrada cables (mm)
C2V-CG10 A441	20	5,5	20

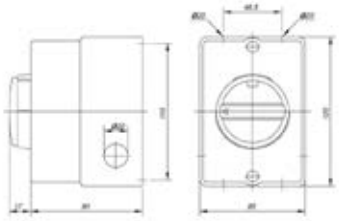

RM

Reguladores electrónicos de velocidad

Características:

- Reguladores electrónicos de velocidad especialmente diseñados para ventiladores con motores monofásicos, según norma EN-60335
- Modelos RM-1, RM-2 y RM-3 Protección IP54. Modelos RM-00, RM-01 y RM-02 Protección IP44
- De acuerdo a las Directivas de Compatibilidad Electromagnética 92/31/CEE y 93/68/CEE y de acuerdo a la Directiva de Baja tensión 73/23/CEE
- Para motores 2p RM no es recomendable
- Conmutador paro-marcha en modelos RM-1, RM-2, RM-3
- Ajuste de velocidad mínima
- Con filtros EMC, según norma EN-55014

Modelo	Tensión entrada	Protec-ción	Intensidad máxima (A)
RM-00	230 V-50/60 Hz	IP-44	0,5
RM-01	230 V-50/60 Hz	IP-44	1
RM-02	230 V-50/60 Hz	IP-44	2
RM-1	230 V-50/60 Hz	IP-54	3
RM-2	230 V-50/60 Hz	IP-54	5
RM-3	230 V-50/60 Hz	IP-54	10

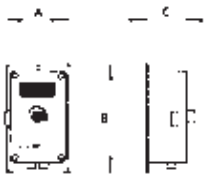

Modelo	A	B	C
RM-00	81	81	66
RM-01	81	81	66
RM-02	81	81	66
RM-1	80	145	80
RM-2	96	164	85
RM-3	96	164	85

AR

Arrancadores suaves para motores trifásicos.

Características:

- Especialmente diseñados para reducir el pico de intensidad producido durante el arranque de ventiladores con motores trifásicos
- Tensión de alimentación 400V + - 10% 50/60Hz
- Montado en caja para carril DIN-35
- Posibilidad de ajustar el par de arranque, tiempo de aceleración y tiempo de desaceleración

Modelo		AR-2	AR-4	AR-7,5	AR-10	AR-15	AR-20	AR-30
Tensión de alimentación		400 V ±10% 50/60 Hz						
Potencia motor en kW a 400 V		1,5	3	5,5	7,5	11	15	22
Mínima potencia motor		40% de la potencia nominal del motor			20% de la potencia nominal del motor			
Fusibles externos (rápidos) en (A)		16	25	35	25	35/40	50	63
Corriente nominal en (A)		3,5	6,5	12	17	25	32	45
Rango de ajuste del par de arranque		De 0 al 80%						
Rango de ajuste del tiempo de arranque		De 0,5 a 12 s			De 0,5 a 10 s			
Par de frenado		Nivel fijado al 70%						
Rango de ajuste del tiempo de desaceleración		De 0,5 a 12 s			De 0,5 a 10 s			
Tiempo de inicialización		200 ms						
Temperatura de trabajo		0ºC….45ºC						
Temperatura de almacenamiento		-25ºC….75ºC						
Grado de protección		IP20						
Condiciones de ambiente		Sobretensión categoría III, Grado de polución 2						
Reducción de potencia con la temperatura máx.		1% por cada 1ºC de aumento de la temperatura máxima						
Altura máxima de montaje		Hasta 1000 m						
Reducción de potencia con la altura máxima.		0,5% por cada 100 m a partir de 1000 m.						
Humedad		93% máximo sin condensación						
Ciclos máximos por horas (3 x I nom, 10 seg)		90/h	60/h	30/h	60/h	40/h	30/h	20/h
Peso en kg.		0,4			1,0			
Dimensiones	Ancho (W) mm	45			45			52,5
	Alto (H) mm	73			173			178
	Profundo (D) mm	122			152			158
Montaje	Anclaje A x B	Sobre guía DIN						

RFT RFM

Convertidores de frecuencia para motores trifásicos 230V y 400V

Características:

- La serie de convertidores RFT , son apropiados para la variación de velocidad mediante tensión y frecuencia, de ventiladores helicoidales y centrífugos con motores trifásicos 400V Alimentación del convertidor: trifásico 400V 50/60 Hz
- De acuerdo a las Directivas de Compatibilidad Electromagnética 92/31/CEE y 93/68/CEE y de acuerdo a la Directiva de Baja tensión 73/23/CEE

Características:

- La serie de convertidores RFM , son apropiados para la variación de velocidad mediante tensión y frecuencia, de ventiladores helicoidales y centrífugos con motores trifásicos 230V Alimentación del convertidor: monofásico 230V 50/60 Hz
- De acuerdo a las Directivas de Compatibilidad Electromagnética 92/31/CEE y 93/68/CEE y de acuerdo a la Directiva de Baja tensión 73/23/CEE

Modelo		RFT-0,5	RFT-1	RFT-2	RFT-3	RFT-5,5	RFT-7,5	RFT-10	RFT-15	RFT-20	RFT-25	RFT-30
Motor	(CV)	0,5	1	2	3	5,5	7,5	10	15	20	25	30
	(kW)	0,37	0,75	1,5	2,2	4	5,5	7,5	11	15	18,5	22
Intensidad	(A)	1,25	2,5	4	6	9	12	16	24	30	39	45
kVA		0,95	1,9	3	4,5	6,9	9,1	12,2	19,1	23,9	31,1	35,9
Entrada		Trifásica										
Tensión	(V)	3 x 380…480 V (-15% +10%)										
Frecuencia	(Hz)	50 – 60 Hz (± 5%)										
Salida		Trifásica										
Tensión	(V)	3 x 380…480 V										
Frecuencia	(Hz)	0….400 Hz							0...120 Hz			
Par de frenado		20% (con resistencia externa: 100%, 150%)										
Unidad de frenado		Incorporada en el equipo							Opcional			
Tamaño Ancho	(W1) mm	70	70	100	140	140	180	180	200	250	250	304
Alto	(H1) mm	128	128	128	128	128	220	220	284	385	385	460
Profundo	(D1) mm	130	130	130	155	155	170	170	182	201	201	234
Peso	(Kg)	0,76	0,77	1,12	1,84	1,89	3,66	3,66	6	12,5	13	20
Método de refrigeración		Aire forzado										

Modelo		RFM-0,5	RFM-1	RFM-2	RFM-3
Motor	(CV)	0,5	1	2	3
	(kW)	0,37	0,75	1,5	2,2
Intensidad	(A)	2,5	5	8	12
kVA		0,95	1,9	3	4,5
	Entrada	Monofásica			
Tensión	(V)	2 x 200 ÷ 230 V (±10%)			
Frecuencia	(Hz)	50 – 60 Hz (± 5%)			
	Salida	Trifásica			

Modelo		RFM-0,5	RFM-1	RFM-2	RFM-3
Tensión	(V)	3 x 200 ÷ 230 V			
Frecuencia	(Hz)	0-200Hz	0-400Hz	0-400Hz	0-400Hz
Filtro RFI		Incorporado			
Tamaño Ancho	(W1) mm	68	79	156	156
Alto	(H1) mm	128	143	143	143
Profundo	(D1) mm	115	143	143	143
Peso	(Kg)	0,95	0,97	1,94	2,00
Método de refrigeración		Radiador	Aire forzado	Aire forzado	Aire forzado

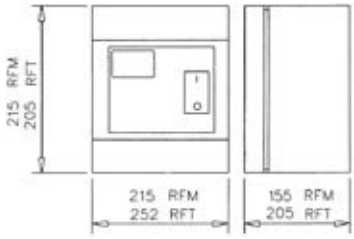

1. En general, todos los ventiladores SODECA con motor trifásico en ejecución normal, son adecuados para trabajar alimentados con convertidor de frecuencia estático (según IEC 60034-17). No obstante algunos motores requieren medidas especiales.
La máxima frecuencia o velocidad de funcionamiento, nunca deberá exceder la de diseño del ventilador. Las aplicaciones con par cuadrático tales como ventiladores y bombas, cuando varía la velocidad, la potencia absorbida es directamente proporcional al cubo de la velocidad de rotación: $\mathbf{Pa_2 = Pa_1\ (n_2 / n_1)^3}$

2. El aislamiento de los motores acoplados a los ventiladores es suficiente para trabajar sin restricciones con convertidor de frecuencia hasta tensiones de < 500 V
La utilización de filtros senoidales a la salida del convertidor, contribuirán en el buen funcionamiento del motor, minimizando averías y aumentando la vida útil del mismo.
Se recomienda que para motores de tamaño > 225, éstos sean solicitados con devanados especiales para funcionar con convertidor de frecuencia.

3. La longuitud de los cables de salida del convertidor al ventilador, influyen especialmente en las características de la tensión en bornes del motor.
La definición de “cables largos” dependerá del valor nominal y tipo de convertidor, siendo necesario consultar la documentación técnica del fabricante.

4. Para los motores Antideflagrantes EEx-d, estos deben solicitarse para ser accionados mediante convertidor de frecuencia. El fabricante del motor pedirá información de la aplicación mediante un cuestionario, para definir los parámetros de trabajo. Además dichos motores deberán llevar incorporadas sondas PTC.

5. Los motores de seguridad aumentada EEx-e, no pueden accionarse con convertidor de frecuencia (para ello sería necesario la certificación conjunta motor y convertidor).

KME - 10K

Kit mando externo de paro, marcha y control de velocidad para los convertidores de frecuencia RFM y RFT

Características:
- Paro y marcha mediante pulsación del mando
- Visualización mediante LED de la posición de paro o marcha
- Memoria de la última posición de regulación de velocidad
- Posibilidad de montaje en superficie o empotrado

GMP

Cuadro eléctrico de arranque y protección de ventiladores con motor trifásico, con pulsadores de paro y marcha

Características:
- Paro y marcha mediante pulsador
- Incorpora contactor y relé térmico regulable totalmente cableados, para protección del motor
- El pulsador de paro, se utiliza como rearme del relé térmico, en caso de disparo por sobrecarga
- Para montaje en superficie, protección IP-55

Para ventilador con motor trifásico 230V

Modelo	Intensidad de regulación (A)	Potencia motor 3x230V (kW)
GMP-0,2-0,33/230	1,2-1,8	0,25
GMP-02-0,75/230	1,8-2,8	0,37 / 0,55
GMP-02-1/230	2,8-4	0,75
GMP-02-1,5/230	4-6,3	1,10
GMP-02-2/230	5,6-8	1,50
GMP-04-3/230	7-10	2,20
GMP-04-4/230	8-12,5	3,00
GMP-04-5,5/230	11-17	4,00
GMP-04-7,5/230	15-23	5,50
GMP-04-10/230	22-32	7,50
GMP-06-12,5/230	25-40	9,20
GMP-06-15/230	25-40	11,00

Para ventilador con motor trifásico 400V

Modelo	Intensidad de regulación (A)	Potencia motor 3x400V (kW)
GMP-0,2-0,33/400	0,56-0,8	0,25
GMP-02-0,5/400	0,8-1,2	0,37
GMP-02-0,75/400	1,2-1,8	0,55
GMP-02-1,5/400	1,8-2,8	1,10
GMP-02-2/400	2,8-4	1,50
GMP-02-3/400	4-3	2,20
GMP-02-4/400	5,6-8	3,00
GMP-04-5,5/400	7-10	4,00
GMP-04-7,5/400	8-12,5	5,50
GMP-04-10/400	11-17	7,50
GMP-06-12,5/400	15-23	9,20
GMP-06-15/400	15-23	11,00
GMP-06-20/400	22-32	15,00
GMP-06-25/400	25-40	18,50

GMM

Cuadro eléctrico de arranque y protección de sobrecarga y cortocircuito de ventiladores trifásicos, con mando rotativo

Características:
- Paro y marcha mediante mando rotativo con posibilidad de bloqueo con tres candados
- Incorpora relé térmico regulable para protección de sobrecarga y cortocircuito
- Para montaje en superficie, protección IP-55

Para ventilador con motor trifásico 400

Modelo	Intensidad de regulación (A)	Potencia motor 3x400V (kW)
GMM-01-1/400	1,6-2,5	0,75
GMM-01-2/400	2,5-4	1,10 1,50
GMM-01-3/400	4-6,3	2,20
GMM-01-5,5/400	6,3-10	3,00 4,00
GMM-01-7,5/400	10-16	5,50
GMM-01-10/400	16-20	7,50
GMM-01-15/400	20-25	11,00
GMM-01-20/400	25-32	15,00

AET

Cuadro eléctrico de arranque estrella / triángulo y protección de ventiladores trifásicos, con pulsadores de paro y marcha

Características:
- Paro y marcha mediante pulsador
- Visualización de estado mediante pilotos luminosos
- Incorpora relé térmico regulable para protección del motor
- Totalmente cableado
- Caja metálica para montaje en superficie, protección IP-65

Para ventilador con motor trifásico 230V/400V Alimentación 3x230V

Modelo	Intensidad regulación relé térmico (A)	Potencia motor 3x230/400V (kW)
AET-01-3/230	4-6,3	2,2
AET-01-4/230	5-8	3,0
AET-01-5,5/230	7-10	4,0
AET-01-7,5/230	12-18	5,5
AET-01-10/230	12-18	7,5
AET-01-15/230	18-26	11,0
AET-01-20/230	24-36	15,0
AET-01-25/230	28-40	18,5
AET-02-30/230	34-50	22,0
AET-02-40/230	45-65	30,0
AET-02-50/230	63-85	37,0

Para ventilador con motor trifásico 400V/690V Alimentación 3x400V+N

Modelo	Intensidad regulación relé térmico (A)	Potencia motor 3x400/690V (kW)
AET-01-5,5/400	4-6,3	4
AET-01-7,5/400	5-8	5,5
AET-01-10/400	7-10	7,5
AET-01-15/400	12-18	11
AET-01-20/400	12-18	15
AET-02-30/400	18-26	18,5/22,0
AET-02-40/400	28-40	30
AET-02-50/400	34-50	37
AET-02-60/400	45-65	45
AET-02-75/400	45-65	55

AD

Cuadro eléctrico de arranque y protección de ventiladores con motor trifásico de 2 velocidades DAHLANDER

Características:
- Conmutador para la selección de la velocidad (1-0-2), velocidad lenta-paro-velocidad rápida
- Visualización de estado mediante pilotos luminosos
- Incorpora relé térmico regulable para protección del motor
- Totalmente cableado
- Caja metálica para montaje en superficie, protección IP-65

Para ventilador con motor trifásico 400V Dahlander. Alimentación 3x400V+N

Modelo	Intensidad regulación relé térmico	
	Velocidad rápida (A)	Velocidad lenta (A)
AD-01-2,5-1/400	1,6-2,5	0,63-1
AD-01-4-1,6/400	2,5-4	1-1,6
AD-01-4-2,5/400	2,5-4	1,6-2,5
AD-01-6-2,5/400	4-6	1,6-2,5
AD-01-9-2,5/400	6-9	1,6-2,5
AD-01-9-4/400	6-9	2,5-4
AD-02-13-4/400	9-13	2,5-4
AD-02-18-6/400	12-18	4-6
AD-02-18-9/400	12-18	6-9
AD-02-26-9/400	18-26	6-9
AD-02-36-9/400	24-36	6-9
AD-02-36-13/400	24-36	9-13
AD-02-40-18/400	28-40	12-18

ACO

Conmutador automático para cambio de ventilador en caso de fallo

Características:
- Programa automático para diagnostico de fallo al arrancar el ventilador
- Detección de fallo por intensidad o por flujo de aire
- Conmutación automática al ventilador de reserva, al detectar el fallo del ventilador averiado
- Posibilidad de ajustar diferentes tiempos de funcionamiento, para ambos ventiladores

Modelo	Intensidad máxima (A)	Tensión entrada (V)
ACO-08-M	8	1x220/240V 50/60Hz
ACO-09-T	9	3x400/415V 50/60Hz

MTP010

Control de velocidad motor brushless 0-10V

- Potenciómetro para el control de velocidad de ventiladores equipados con motor brushless 0-10VDC
- Entrega una tensión entre 0 y 10V DC de una forma progresiva.
- Puede usarse como un interruptor.
- Cuerpo resistente a humedad.
- Posibilidad de montaje en superficie o empotrado.

PL

Persianas de sobrepresión en material plástico

Características:

- La persiana de sobrepresión se adapta directamente sobre la pared en que se instala el ventilador
- Apertura mediante sobrepresión por el flujo de aire
- Se cierran cuando el ventilador está en reposo
- Construcción en material plástico
- Velocidad máxima recomendable de 12m/seg. para los modelos 80,90 y 100

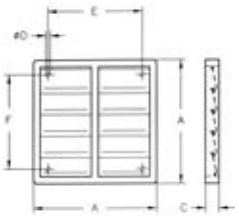

Modelo	Dimensiones				
	A	C	ØD	E	F
PL-20	240	28	5,2	193	167
PL-25	294	26	5	232	232
PL-31	347	26	5	276	276
PL-35	397	26	5	310	310
PL-40	459	26	5	364	364
PL-45	501	26	5	395	395
PL-50	549	31	5	445	445
PL-56	605	28	5	522	522
PL-63	696	31	5	626	626
PL-71	760	40	5	692	692
PL-80	840	40	5	772	772
PL-90	940	40	5	872	87
PL-100	1040	40	5	972	972

P

Persianas de sobrepresión en aluminio

Características:

- La persiana de sobrepresión se adapta directamente sobre la pared en que se instala el ventilador
- Apertura mediante sobrepresión por el flujo de aire
- Se cierran cuando el ventilador está en reposo
- Construcción en chapa de aluminio
- Velocidad máxima recomendable de 18m/seg. para los modelos 90 y 100

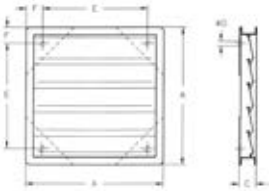

Modelo	Dimensiones				
	A	C	ØD	E	F
P-25	290	51	6	187	51,5
P-35	400	81	6	266	67
P-45	500	51	6	347	76,5
P-56	600	51	6	447	76,5
P-63	715	72	6	535	90
P-71	780	72	6	605	87,5
P-80	875	72	6	675	100
P-90	970	72	6	755	107,5
P-100	1070	72	6	850	110

RPA

Rejilla de protección para la aspiración de ventiladores centrífugos

Características:

- Previene contra contactos con la turbina y posibles entradas de objetos, según norma UNE-100250
- Construida en chapa de acero

Modelo	Aplicable a los modelos									
	CMA CMAT	CMC	CB	CBP	CAS	CA	CAM	CMP	CMT	CMR-X CMR
RPA-10	-	-	-	-	-	-	-	38	-	-
RPA-11	218	-	-	-	-	-	-	-	-	-
RPA-13	324	-	-	-	-	234	-	-	-	-
RPA-15	325/426	-	-	-	242	142	-	512	-	-
RPA-17	527	-	-	-	248	148	-	514	-	-
RPA-18	528	-	-	-	254	154	-	-	-	-
RPA-20	531	-	-	-	260	-		616	-	-
RPA-23	-	628/630	-	-	680	160/166/172	540/545	718	922	-
RPA-25	540/545	835/840	820	-	790	-	-	620/820	1025	-
RPA-28	-	-	-	-	463/467	-	550/752	922	1128	-
RPA-31	-	-	1428	-571/640/645/650/980/1080-			760	1025	1231	-
RPA-35	-	-	-	-852/990/1090		-	-	1128	1435/1640	-
RPA-38	-	-	1733	-	-	-	880	1231	-	1031
RPA-42	-	-	-	-	856	-	-	1435	1845	1135
RPA-44	-	-	-	-	1250/A	-	-	-	-	-
RPA-47	-	-	2240	-	863/971	-	-	1640	2050	1240
RPA-48	-	-	-	-	1456/A	-	-	-	-	-
RPA-52	-	-	-	1445	-	-	-	1845	-	1445
RPA-55	-	-	-	-	-	-	-	-	-	-
RPA-60	-	-	-	1650	-	-	-	2050	-	1650
RPA-65	-	-	-	-	1663/A	-	-	-	-	-
RPA-66	-	-	-	1856	-	-	-	-	-	1856
RPA-73	-	-	-	-1671/A-2071/A		-	-	2563	-	2063
RPA-81	-	-	-	-	2080/A	-	-	-	-	2271
RPA-88	-	-	-	-	-	-	-	-	-	2380
RPA-90	-	-	-	-	-	-	-	-	-	2590
RPA-100	-	-	-	-	-	-	-	-	-	28100

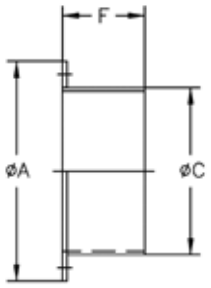

B

Brida de acoplamiento para ventiladores centrífugos

Características:
- Se adapta a la boca de aspiración y de impulsión
- Facilita la instalación al conducto

	A	C	F		A	C	F		A	C	F		A	C	F
B-52-E	100	52	67	B-224	280	224	60	B-355/2	430	355	80	B-500/5	590	500	80
B-63	110	63	60	B-250/1	310	250	80	B-355/3	430	355	80	B-560/1	650	560	80
B-80	150	80	60	B-250/2	310	250	80	B-355/4	430	355	80	B-560/2	650	560	80
B-80-E	150	80	60	B-250/3	310	250	80	B-400/1	480	400	80	B-560/3	650	560	80
B-100	150	100	60	B-250/4	310	250	80	B-400/2	480	400	80	B-630/1	720	630	80
B-100-E	170	100	60	B-250/5	310	250	80	B-400/3	480	400	80	B-630/2	720	630	80
B-112	160	112	60	B-280/1	350	280	80	B-400/4	480	400	80	B-630/3	720	630	80
B-125	180	125	60	B-280/2	350	280	80	B-450/1	530	450	80	B-630/4	720	630	80
B-140	190	140	60	B-280/3	350	280	80	B-450/2	530	450	80	B-710/1	800	710	80
B-150	210	150	60	B-315/1	350	315	80	B-450/3	530	450	80	B-710/2	800	710	80
B-160	220	160	60	B-315/2	380	315	80	B-500/1	590	500	80	B-710/3	800	710	80
B-160/1	220	160	60	B-315/3	380	315	80	B-500/2	590	500	80	B-800	890	800	100
B-180	240	180	60	B-315/4	380	315	80	B-500/3	590	500	80	B-900/1	1000	900	100
B-200	260	200	60	B-355/1	430	355	80	B-500/4	590	500	80	B-1000/1	1100	1000	100

	Aplicable a los modelos (ASPIRACIÓN)										Aplicable a los modelos (IMPULSIÓN)	
Modelo	CMA CMAT	CB	CAS	CA	CAM	CMP	CMC	CMT	CBP	CMR-X CMR	CMAT CMA	CA
B-52-E	-	-	-	-	-	-	-	-	-	-	-	234
B-63	-	-	-	-	-	-	-	-	-	-	218/324	142
B-80	218/324	-	-	-	-	-	-	-	-	-	325	-
B-80-E	-	-	-	-	-	-	-	-	-	-	-148/154/160/166	
B-100	325	-	-	234	-	-	-	-	-	-	426/527	-
B-100-E	-	-	242	142	-	-	-	-	-	-	-	172
B-112	426	-	248	148	-	512	-	-	-	-	-	-
B-125	527/528	-	254	154	-	-	-	-	-	-	528	-
B-140	-	-	-	-	-	514	-	-	-	-	-	-
B-150	531	-	260	160	-	-	628/630	-	-	-	531/540	-
B-160	-	-	-	-	-	616	-	-	-	-	-	-
B-160/1	-	-	680	-	-	-	-	-	-	-	-	-
B-180	540/545	-	790	166/172	540/545	718	-	922	-	-	545	
B-200	-	820	463	-	-	620/820	835/840	1025	-	-	-	-
B-224	-	-	467	-	550/752	922	-	1128	-	622	-	-
B-250/1	-	-571/640/645/650		-	-	-	-	1231	-	-	-	-
B-250/2	-	-	-	-	760	-	-	-	-	-	-	-
B-250/3	-	-	-	-	-	1025	-	-	-	625	-	-
B-250/4	-	1428	-	-	-	-	-	-	-	-	-	-
B-250/5	-	-	980/1080	-	-	-	-	-	-	-	-	-
B-280/1	-	-	852	-	-	-	-	1435/1640	-	728	-	-
B-280/2	-	-	-	-	-	1128	-	-	-	-	-	-
B-280/3	-	-	9907/1090	-	-	-	-	-	-	-	-	-
B-315/1	-	1733	-	-	-	-	-	-	-	-	-	-
B-315/2	-	-	-	-	880	-	-	-	-	-	-	-
B-315/3	-	-	-	-	-	-	-	-	-	1031	-	-
B-315/4	-	-	-	-	-	1231	-	-	-	731	-	-
B-355/1	-	-	-	-	-	-	-	-	-	1135	-	-
B-355/2	-	2240	863	-	-	-	-	-	-	-	-	-
B-355/3	-	-	856	-	-	1435	-	1845	-	-	-	-
B-355/4	-	-	1250/A	-	-	-	-	-	-	-	-	-
B-400/1	-	-	-	-	-	1640	-	-	-	-	-	-
B-400/2	-	-	-	-	-	-	-	-	-	1240	-	-
B-400/3	-	-	971	-	-	-	-	2050	-	-	-	-
B-400/4	-	-	1456/A	-	-	-	-	-	-	-	-	-
B-450/1	-	-	-	-	-	1845	-	-	-	-	-	-
B-450/2	-	-	-	-	-	-	-	-	-	1445	-	-
B-450/3	-	-	-	-	-	-	-	-	1445	-	-	-
B-500/1	-	-	-	-	-	2050	-	-	-	-	-	-
B-500/2	-	-	-	-	-	-	-	-	-	1650	-	-
B-500/3	-	-	-	-	-	-	-	-	1650	-	-	-
B-560/1	-	-	-	-	-	-	-	-	1856	-	-	-
B-560/2	-	-	-	-	-	-	-	-	-	1856	-	-
B-560/3	-	-	1663/A	-	-	-	-	-	-	-	-	-
B-630/1	-	-	-	-	-	2563	-	-	-	-	-	-
B-630/2	-	-	-	-	-	-	-	-	-	2063	-	-
B-630/3	-	-	-	-	-	-	-	-	-	-	-	-
B-630/4	-	-1671/A-2071/A		-	-	-	-	-	-	-	-	-
B-710/1	-	-	-	-	-	-	-	-	-	2271	-	-
B-710/3	-	-	2080/A	-	-	-	-	-	-	-	-	-
B-800	-	-	-	-	-	-	-	-	-	2380	-	-
B-900/1	-	-	-	-	-	-	-	-	-	2590	-	-
B-1000/1	-	-	-	-	-	-	-	-	-	28100	-	-

BD

Brida de acoplamiento doble para ventiladores centrífugos

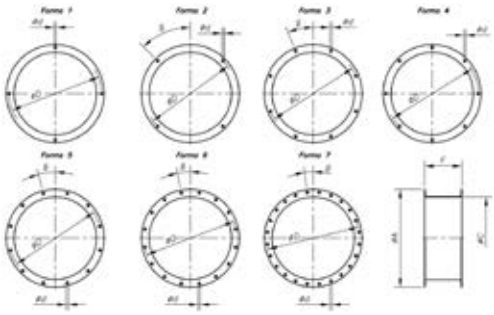

Características:
- Se adapta a la boca de aspiración
- Facilita la instalación al conducto con brida

	ØA	ØC	ØD	Ød	F	β	Forma
BD-200	260	200	225	7	80	15º	2
BD-224	280	224	254	7	80	-	1
BD-250/1	310	250	280	10	80	45º	2
BD-280	350	280	320	10	100	-	4
BD-315/3	390	315	355	10	100	22º30'	3
BD-355/3	430	355	395	10	100	22º30'	3
BD-400/1	480	400	450	12	100	22º30'	3
BD-400/2	480	400	450	12	100	22º30'	3
BD-450/1	530	450	500	12	100	22º30'	3
BD-450/2	530	450	500	12	100	22º30'	3
BD-500/2	590	500	560	12	100	15º	5
BD-560	650	560	620	12	120	15º	5
BD-630/2	720	630	690	12	120	15º	5
BD-710	800	710	770	12	120	11º15'	6
BD-800	890	800	860	12	140	11º 15'	6
BD-900/1	1000	900	958	12	140	11º 15'	6
BD-1000/1	1100	1000	1067	14	140	7º 30'	7

Modelo	Aplicable a los modelos CB	CMP	CMR-X CMR	CMC
BD-112	-	512	-	-
BD-140	-	514	-	-
BD-160	-	616	-	628/630
BD-180	-	718	-	-
BD-200	820	620/820	-	835/840
BD-224	-	922	-	-
BD-250/1	-	1025	-	-
BD-250/2	1428	-	-	-
BD-280	-	1128	-	-
BD-315/1	1733	-	-	-

Modelo	Aplicable a los modelos CB	CMP	CMR-X CMR	CMC
BD-315/2	-	-	1031	-
BD-315/3	-	1231	-	-
BD-355/1	-	-	1135	-
BD-355/2	2240	-	-	-
BD-355/3	-	1435	-	-
BD-400/1	-	1640	-	-
BD-400/2	-	-	1240	-
BD-450/1	-	1845	-	-
BD-450/2	-	-	1445	-
BD-500/1	-	2050	-	-

Modelo	Aplicable a los modelos CB	CMP	CMR-X CMR	CMC
BD-500/2	-	-	1650	-
BD-560	-	-	1856	-
BD-630/1	-	2563	-	-
BD-630/2	-	-	2063	-
BD-710	-	-	2271	-
BD-800	-	-	2380	-
BD-900/1	-	-	2590	-
BD-1000/1	-	-	28100	-

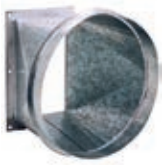

BIC

Brida conversión de rectangular a circular para ventiladores centrífugos

Características:
- Se adapta a la boca de impulsión
- Facilita la instalación al conducto circular

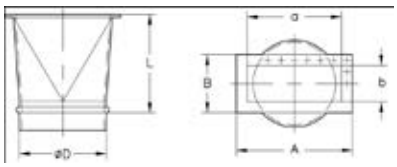

Modelo	L	D	a	b	A	B	Aplicable a modelos
BIC-820-CB	300	200	160	130	213	184	CB-820
BIC-1428	300	250	286	202	350	260	CB-1428
BIC-1733	300	280	339	240	415	315	CB-1733
BIC-2240	450	355	400	300	478	372	CB-2240
BIC-628	200	150	86	86	130	130	CMC-628
BIC-630	200	150	86	86	130	130	CMC-630
BIC-835	200	200	91	91	141	141	CMC-835
BIC-840	200	200	91	91	141	141	CMC-840
BIC-242	200	100	95	60	155	120	CAS/CAST-242
BIC-248	200	112	105	66	165	126	CAS/CAST-248
BIC-254	200	125	115	75	175	135	CAS/CAST-254
BIC-260	200	150	125	85	185	145	CAS/CAST-260
BIC-463	200	200	125	85	185	145	CAS/CAST-463
BIC-467	250	224	130	90	190	150	CAS/CAST-467
BIC-571	250	250	145	95	205	155	CAS/CAST-571
BIC-640	250	250	200	125	260	185	CAS/CAST-640
BIC-645	250	250	224	140	284	200	CAS/CAST-645
BIC-650	250	250	250	160	310	220	CAS/CAST-650
BIC-680	250	180	100	71	160	131	CAS-680
BIC-790	250	180	112	80	172	140	CAS-790
BIC-852	250	280	280	180	340	240	CAS/CAST-852
BIC-856	280	355	280	180	340	240	CAS/CAST-856
BIC-863	280	355	315	200	375	260	CAS/CAST-863
BIC-971	280	400	355	224	425	294	CAS/CAST-971
BIC-980	300	250	200	140	270	210	CAS/CAST-980
BIC-990	300	280	224	160	294	230	CAS-990
BIC-1080	300	250	200	140	270	210	CAS-1080
BIC-1090	300	280	224	160	294	230	CAS-1090
BIC-1250	450	400	400	280	480	360	CAS/CAST-1250/A
BIC-1456	450	450	450	315	530	395	CAS/CAST-1456/A
BIC-1663	450	500	500	355	580	435	CAS/CAST-1663/A
BIC-1671	450	630	560	400	660	500	CAS-1671/A-2071/A
BIC-2080	450	710	630	450	730	550	CAS-2080/A
BIC-540	300	180	140	120	224	206	CAM-540
BIC-545	300	180	170	135	255	222	CAM-545
BIC-550	300	224	200	150	296	246	CAM-550
BIC-752	300	224	200	160	296	256	CAM-752
BIC-760	300	250	220	180	316	276	CAM-760
BIC-880	300	315	290	190	360	249	CAM-880
BIC-1445/E	450	450	450	355	538	445	CBP-1445
BIC-1650/E	450	500	500	400	590	490	CBP-1650
BIC-1856/E	450	560	560	450	660	550	CBP-1856

Modelo	L	D	a	b	A	B	Aplicable a modelos
BIC-512	300	112	86	75	118	104	CMP-512
BIC-514	300	140	107	83	147	122	CMP-514
BIC-616	300	160	125	103	172	153	CMP-616
BIC-620	300	200	100	105	153	159	CMP-620
BIC-718	300	180	146	115	192	169	CMP-718
BIC-820	300	200	156	160	213	184	CMP-820
BIC-922	300	224	216	140	282	204	CMP-922
BIC-1025	300	250	250	165	314	229	CMP-1025
BIC-1128	300	280	300	180	364	244	CMP-1128
BIC-1231	300	315	320	200	384	266	CMP-1231
BIC-1435	300	355	280	228	344	294	CMP-1435
BIC-1640	300	400	320	250	404	336	CMP-1640
BIC-1845	450	450	360	284	444	370	CMP-1845
BIC-2050	450	500	450	315	545	412	CMP-2050
BIC-2563	450	630	600	410	706	512	CMP-2563
BIC-922-T	300	180	216	140	282	204	CMT-922
BIC-1025-T	300	200	250	165	314	229	CMT-1025
BIC-1128-T	300	224	300	180	364	244	CMT-1128
BIC-1231-T	300	250	320	200	384	266	CMT-1231
BIC-1435-T	300	280	280	228	344	294	CMT-1435
BIC-1640-T	300	280	320	250	404	336	CMT-1640
BIC-1845-T	450	355	360	284	444	370	CMT-1845
BIC-2050-T	450	400	450	315	545	412	CMT-2050
BIC-622	250	152	150	120	191,5	180	CMR-622
BIC-625	250	165	167,5	125	207,5	185	CMR-625
BIC-728	250	185	187,5	136,5	234,5	196,5	CMR-728
BIC-731	250	200	211	130,5	250,5	190,5	CMR-731
BIC-1031	300	315	315	250	385	320	CMR-1031
BIC-1135	450	355	355	280	425	350	CMR-1135
BIC-1240	450	400	400	315	480	395	CMR-1240
BIC-1445	450	450	450	355	540	445	CMR-1445
BIC-1650	450	500	500	400	590	490	CMR-1650
BIC-1856	450	560	560	450	660	550	CMR-1856
BIC-2063	450	630	630	500	750	620	CMR-2063
BIC-2271	450	710	710	560	840	690	CMR-2271
BIC-2380	600	800	800	560	920	680	CMR-2380
BIC-2380/E	600	800	1120	560	1246	690	CMR-2380-X
BIC-2590	600	900	900	630	1020	750	CMR-2590
BIC-28100	600	1000	1000	710	1120	830	CMR-28100
BIC-1840	150	370	273	210	353	303	CPV-1840
BIC-2045	190	400	330	270	420	360	CPV-2045

PSB

Conjunto de pies soporte, para ventiladores centrífugos de baja presión

Características:
- Conjunto de 2 piezas, que facilita la fijación sobre superficies planas

Modelo	Aplicable a los modelos
PSB-1428	CB-1428
PSB-1733	CB-1733
PSB-19	CBD-1919, CBX-1919

Modelo	Aplicable a los modelos
PSB-25	CBD-2520, CBD-2525, CBX-2525
PSB-28	CBD-2821, CBD-2828, CBX-2828
PSB-33	CBD-3325, CBD-3333, CBX-3333

Modelo	Aplicable a los modelos
PSB-39	CBD-3939, CBX-3939
PSB-47	CBX-4747

SM

Soporte motor con tensor correa, para ventiladores centrífugos de baja presión

Características:
- Conjunto de 2 piezas, para el montaje del motor sobre la carcasa del ventilador

Modelo	Aplicable a los modelos
SM-19	CBX-1919
SM-25	CBX-2525

Modelo	Aplicable a los modelos
SM-28	CBX-2828
SM-33	CBX-3333

Modelo	Aplicable a los modelos
SM-39	CBX-3939
SM-47	CBX-4747

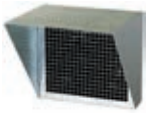

VIS

Viseras de impulsión con rejilla de protección.

Características:
- Evita la entrada de objetos y agua al interior del ventilador

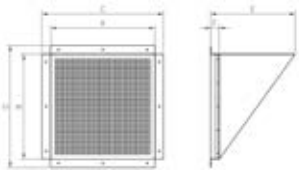

	A	B	C	D	E	F
VIS-7/7	269	246	309	286	200	50
VIS-9/9	335	300	375	340	200	50
VIS-10/10	364	326	404	366	250	50
VIS-12/12	425	380	465	420	250	50
VIS-15/15	513	441	573	501	300	50
VIS-18/18	582	510	642	570	350	50
VIS-20/20	641	641	741	741	400	50

	A	B	C	D	E	F
VIS-22/22	695	735	795	835	450	50
VIS-25/25	805	836	905	936	500	50
VIS-30/28	930	972	1030	1072	600	50
VIS-100	600	600	698	698	485	-
VIS-200	725	725	823	823	576	-
VIS-300	800	800	898	898	630	-
VIS-400	860	860	958	958	674	-

Modelo	Aplicable a los modelos		
	CJBD CJBD/AL	CJBX CJBX/AL	CJBR
VIS-7/7	1919	7/7	-
VIS-9/9	2525	9/9	-
VIS-10/10	2828	10/10	-
VIS-12/12	3333	12/12	-
VIS-15/15	3939	15/15	-

Modelo	Aplicable a los modelos		
	CJBD CJBD/AL	CJBX CJBX/AL	CJBR
VIS-18/18	-	18/18	-
VIS-20/20	-	20/20	-
VIS-22/22	-	22/22	-
VIS-25/25	-	25/25	-
VIS-30/28	-	30/28	-

Modelo	Aplicable a los modelos		
	CJBD CJBD/AL	CJBX CJBX/AL	CJBR
VIS-100	-	-	1240/1850
VIS-200	-	-	2056/2263-6T
VIS-300	-	-	2263-4T/2071-6T-3
VIS-400	-	-	2071-4T/6T-5,5/2880

ACE

Acoplamiento elástico para amortiguar vibraciones

Características:
- Se utiliza entre la boca del ventilador y el conducto para evitar la transmisión de vibraciones

	Aplicable a los modelos (ASPIRACIÓN)										Aplicable a los modelos (IMPULSIÓN)								
	CMAT CMA	CB	CAS	CA	CAM	CMP	CMT	CBP	CMR CMR-X	CMC	CMAT CMA	CAS	CA	CAM	CB	CMP	CMT	CMR CMR-X	CMC
ACE-52	-	-	-	-	-	-	-	-	-	-	-	-	234	-	-	-	-	-	-
ACE-63	-	-	-	-	-	-	-	-	-	-	218/324	-	142	-	-	-	-	-	-
ACE-80	218/324	-	-	-	-	-	-	-	-	-	325	-	148/154/160/166	-	-	-	-	-	-
ACE-100	325	-	242	234/142	-	-	-	-	-	-	426/527	242	172	-	-	-	-	-	-
ACE-112	426	-	248	148	-	512	-	-	-	-	-	248	-	-	-	512	-	-	-
ACE-125	527/528	-	254	154	-	-	-	-	-	-	528	254	-	-	-	-	-	-	-
ACE-140	-	-	-	-	-	514	-	-	-	-	-	-	-	-	-	514	-	-	-
ACE-150	531	-	260	160	-	-	-	-	-	628/630	531/540	260	-	-	-	-	-	-	628/630
ACE-160	-	-	680	-	-	616	-	-	-	-	-	-	-	-	-	616	-	-	-
ACE-180	540/545	-	790	166/172	540/545	718	922	-	-	-	545	680/790	-	540/545	-	718	922	-	-
ACE-200	-	820	463	-	-	620/820	1025	-	-	835/840	-	463	-	-	820	620/820	1025	-	835/840
ACE-224	-	-	467	-	550/752	922	1128	-	-	-	-	467	-	550/752	-	922	1128	-	-
ACE-250	-	1428	571/640/645 650/980/1080	-	760	1025	1231	-	-	-	-	570/640/645 650/980/1080	-	760	1428	1025	1231	-	-
ACE-280	-	-	852/990/1090	-	-	1128	1435/1640	-	-	-	-	852/990/1090	-	-	1733	1128	1435/1640	-	-
ACE-315	-	1733	-	-	880	1231	-	-	1031	-	-	-	-	880	-	1231	-	1031	-
ACE-355	-	2240	856/863/1250/A	-	-	1435	1845	-	1135	-	-	856/863	-	-	2240	1435	1845	1135	-
ACE-400	-	-	971/1456/A	-	-	1640	2050	-	1240	-	-	971/1250/A	-	-	-	1640	2050	1240	-
ACE-450	-	-	-	-	-	1845	-	1445	1445	-	-	1456/A	-	-	-	1845	-	1445	-
ACE-500	-	-	-	-	-	2050	-	1650	1650	-	-	1663/A	-	-	-	2050	-	1650	-
ACE-560	-	-	1663/A	-	-	-	-	1856	1856	-	-	-	-	-	-	-	-	1856	-
ACE-630	-	-	1671/A-2071/A	-	-	2563	-	-	2063	-	-	1671/A-2071/A	-	-	-	2563	-	2063	-
ACE-710	-	-	2080/A	-	-	-	-	-	2271	-	-	2080/A	-	-	-	-	-	2271	-
ACE-800	-	-	-	-	-	-	-	-	2380	-	-	-	-	-	-	-	-	2380	-
ACE-900	-	-	-	-	-	-	-	-	2590	-	-	-	-	-	-	-	-	2590	-
ACE-1000	-	-	-	-	-	-	-	-	28100	-	-	-	-	-	-	-	-	28100	-

REG

Registro de regulación manual

Características:
- Su construcción permite incorporarlos en los sistemas de conductos, para la regulación del caudal

Modelo	L	ØD*
REG-80	100	80
REG-100	100	100
REG-112	100	112
REG-125	100	125
REG-140	100	140
REG-150	100	150
REG-160	100	160
REG-180	100	180
REG-200	100	200
REG-224	100	224

Modelo	L	ØD*
REG-250	100	250
REG-280	100	280
REG-315	100	315
REG-355	100	355
REG-400	100	400
REG-450	150	450
REG-500	150	500
REG-560	150	560
REG-630	250	630
REG-800	250	800

TEJ

Tejadillos para intemperie

Características:
- Evita la entrada de agua, en unidades de ventilación instaladas en el exterior

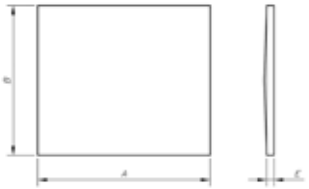

	Aplicable a los modelos						
	CJBD		CJBD/AL		CJBX-CJBX-AL		
Modelo	A	B	A	B	A	B	E
TEJ-1919	480	530	-	-	-	-	30
TEJ-2525	530	580	-	-	-	-	30
TEJ-2828	580	630	-	-	-	-	30
TEJ-3333	680	730	-	-	-	-	30
TEJ-3939	830	830	-	-	-	-	30
TEJ-1919-AL	-	-	470	470	-	-	30
TEJ-2525-AL	-	-	530	530	-	-	30
TEJ-2828-AL	-	-	585	585	-	-	30
TEJ-3333-AL	-	-	660	660	-	-	30
TEJ-3939-AL	-	-	765	765	-	-	30
TEJ-7/7	-	-	-	-	680	590	30
TEJ-9/9	-	-	-	-	730	550	30
TEJ-10/10	-	-	-	-	780	610	30
TEJ-12/12	-	-	-	-	880	680	30
TEJ-15/15	-	-	-	-	1030	785	30
TEJ-18/18	-	-	-	-	1230	1030	30
TEJ-20/20	-	-	-	-	1475	1270	30
TEJ-22/22	-	-	-	-	1610	1330	30
TEJ-25/25	-	-	-	-	1710	1530	30
TEJ-30/28	-	-	-	-	1990	1740	30

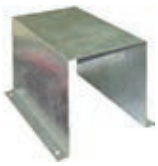

CM

Cubre motores para trabajos en intemperie

Características:
- Evita la entrada de agua, en motores instalados en el exterior

Modelo	A	B	C	D	Aplicable a motores de CV
CM-1	15	260	200	300	0,25 a 1
CM-2	15	260	240	300	1,5 a 2
CM-5,5	15	300	270	330	3 a 5,5
CM-10	15	380	320	450	7,5 a 10
CM-20	15	440	350	530	15 a 20
CM-30	15	440	360	550	más de 20

TAC

Tapa de acoplamiento circular

Características:
- Para convertir la impulsión o aspiración rectangular de la unidad CJBC/CJBC-Eco, CJBD/CJBX y CJBR a circular.

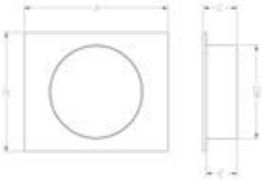

	A	B	C	ØD	E	Aplicable a los modelos CJBC	CJBC/ECO
TAC-1919	227	212	180	160	150	1919-Asp/Imp.	-
TAC-2525	293	267	180	200	150	2525-Asp/Imp.	-
TAC-2828	322	292	180	250	150	2828-Asp/Imp.	-
TAC-3333	381	347	180	315	150	3333-Asp/Imp.	3333-Asp/Imp.
TAC-3939	469	407	180	350	150	3939-Asp/Imp.	3939-Asp/Imp.
	A	**B**	**C**	**ØD**	**E**	**CJBD**	**CJBX**
TAC-7/7-Asp.	366	406	180	200	150	1919-Asp.	7/7-Asp.
TAC-9/9-Asp.	428	456	180	250	150	2525-Asp.	9/9-Asp.
TAC-10/10-Asp.	481	506	180	280	150	2828-Asp.	10/10-Asp.
TAC-12/12-Asp.	556	606	180	355	150	3333-Asp.	12/12-Asp.
TAC-15/15-Asp.	661	706	180	400	150	3939-Asp.	15/15-Asp.
TAC-18/18-Asp.	781	906	180	500	150	-	18/18-Asp.
TAC-20/20-Asp.	1081	1006	180	560	150	-	20/20-Asp.
TAC-22/22-Asp.	1156	1156	180	630	150	-	22/22-Asp.
TAC-25/25-Asp.	1281	1356	180	710	150	-	25/25-Asp.
TAC-30/28-Asp.	1506	1556	180	800	150	-	30/28-Asp.
TAC-7/7-Imp.	232	210	180	200	150	1919-Imp.	7/7-Imp.
TAC-9/9-Imp.	302	265	180	250	150	2525-Imp.	9/9-Imp.
TAC-10/10-Imp.	328	294	180	280	150	2828-Imp.	10/10-Imp.
TAC-12/12-Imp.	389	347	180	315	150	3333-Imp.	12/12-Imp.
TAC-15/15-Imp.	475	406	180	400	150	3939-Imp.	15/15-Imp.
TAC-18/18-Imp.	542	484	180	450	150	-	18/18-Imp.
TAC-20/20-Imp.	605	605	180	560	150	-	20/20-Imp.
TAC-22/22-Imp.	658	695	180	630	150	-	22/22-Imp.
TAC-25/25-Imp.	767	795	180	710	150	-	25/25-Imp.
TAC-30/28-Imp.	890	995	180	800	150	-	30/28-Imp.
	A	**B**	**C**	**ØD**	**E**	**CJBR**	**-**
TAC-100	698	698	80	400	50	1240/1850-Imp.	-
TAC-200	823	823	80	560	50	2056/2263-6T-Imp.	-
TAC-300	898	898	80	630	50	2263-4T/2071-6T-3-Imp.	-
TAC-400	958	958	80	710	50	2071-4T/6T-5,5/2880-Imp.	-

VOL

Carcasa envolvente para ventilación de recirculación en hornos

Características:
- Envolvente para ventilador CMRH, diseñada para ser instalada en el interior del horno

Modelo	Aplicable a los modelos
VOL-1445	CMRH-1445
VOL-1650	CMRH-1650
VOL-1856	CMRH-1856
VOL-2063	CMRH-2063
VOL-2271	CMRH-2271
VOL-2380	CMRH-2380

ARO

Boca de aspiración para ventiladores de recirculación en hornos

Características:
- Boca de aspiración para ventilador CMRH, diseñada para ser instalada en la carcasa VOL

Modelo	Aplicable a los modelos
ARO-1445	CMRH-1445
ARO-1650	CMRH-1650
ARO-1856	CMRH-1856
ARO-2063	CMRH-2063
ARO-2271	CMRH-2271
ARO-2380	CMRH-2380

CJACUS

Cajas acústicas para ventiladores centrífugos

Características:
- Caja de ventilación construida en chapa galvanizada con aislamiento acústico
- Pies soporte y silent-blocks incluidos
- CJACUS/C: Con conexión de aspiración e impulsión al exterior, por medio de conductos. Rejilla para la refrigeración del motor incluida
- CJACUS/L: Con aspiración libre por medio de rejilla, incorporada en la caja y conexión de impulsión al exterior

Modelo	Aplicable a los modelos CAS	CA	CAM
CJACUS-0	640	154	540
CJACUS-1	254/645	160	545
CJACUS-2	260/463/650	166	550/752
CJACUS-3	467/852/856	172	-
CJACUS-4	571/863	-	760
CJACUS-5	971	-	880

S

Silenciadores para acoplar a la aspiración o impulsión.

Características:

- Silenciadores circulares o rectangulares para acoplar a la aspiración o impulsión, de ventiladores centrífugos

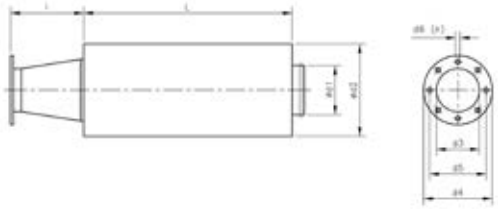

ASPIRACIÓN

	L	d1	d2	l	d3	d4	d5	d6	n	Kg	*Amortiguación de substitución (dB) en banda de octavos (Hz)* 125	250	500	1000	2000	4000	Aplicable
S-80/600/218-A	600	80	280	103	80	113	95	6	4x90°	6	17	26	29	53	53	45	CMA-218
S-100/600/324-A	600	100	300	108	80	130	112	6	4x90°	8	13	23	34	46	52	40	CMA-324
S-125/600/325-A	600	125	315	114	94	140	122	7	4x90°	8	11	20	30	40	45	30	CMA-325
S-150/600/426-A	600	150	355	132	117	155	132	7	4x90°	9	10	19	29	37	42	25	CMA-426
S-150/600/527-A	600	150	355	114	125	170	147	7	4x90°	9	10	19	29	37	42	25	CMA-527
S-160/600/528-A	600	160	355	107	135	190	162	7	4x90°	9	9	16	28	33	37	21	CMA-528
S-200/600/531-A	600	200	400	135	160	215	180	7	4x90°	12	6	12	22	28	28	18	CMA-531
S-250/600/540-A	600	250	450	204	170	240	205	11	4x90°	14	5	12	20	24	23	14	CMA-540
S-315/900/545-A	900	315	500	266	180	255	220	11	4x90°	22	4	12	21	26	19	15	CMA-545
S-150/600/628-A	600	150	355	100	150	200	192	7	8x45°	9	10	19	29	37	42	25	CMC-628
S-150/600/630-A	600	150	355	100	150	200	192	7	8x45°	9	10	19	29	37	42	25	CMC-630
S-200/600/835-A	600	200	400	100	200	250	230	9	8x45°	12	6	12	22	28	28	18	CMC-835
S-200/600/840-A	600	200	400	100	200	250	230	9	8x45°	12	6	12	22	28	28	18	CMC-840
S-100/600/242-A	600	100	300	115	100	150	130	10	8x45°	8	13	23	34	46	52	40	CAS/CAST-242
S-150/900/248-A	900	150	355	200	112	160	140	10	8x45°	11	10	27	37	51	53	37	CAS/CAST-248
S-160/900/254-A	900	160	355	200	125	180	155	10	8x45°	12	11	24	35	49	51	27	CAS/CAST-254
S-200/900/260-A	900	200	400	200	150	210	175	10	8x45°	17	8	18	28	40	37	23	CAS/CAST-260
S-200/900/463-A	900	200	400	200	200	260	240	10	8x45°	17	8	18	28	40	37	23	CAS/CAST-463
S-250/900/467-A	900	250	450	200	224	280	258	10	8x45°	22	6	17	30	34	28	17	CAS/CAST-467
S-250/900/571-A	900	250	450	200	250	310	275	10	8x45°	22	6	17	30	34	28	17	CAS/CAST-571
S-250/600/640-A	600	250	450	200	250	310	275	10	8x45°	14	5	12	20	24	23	14	CAS/CAST-640
S-315/900/645-A	900	315	500	200	250	310	275	10	8x45°	22	4	12	21	26	19	15	CAS/CAST-645
S-355/900/650-A	900	355	560	200	250	310	275	10	8x45°	25	4	12	20	24	18	14	CAS/CAST-650
S-180/900/680-A	900	180	380	100	165	235	200	11	8x45°	14	9	21	31	44	44	25	CAS-680
S-180/900/790-A	900	180	380	100	185	235	219	11	8x45°	14	9	21	31	44	44	25	CAS-790
S-355/900/852-A	900	355	560	200	280	350	310	10	8x45°	25	4	12	20	24	18	14	CAS/CAST-852
S-400/1200/856-A	1200	400	600	200	355	430	395	10	8x45°	38	7	16	22	29	22	15	CAS/CAST-856
S-400/1200/863-A	1200	400	600	200	355	430	410	10	8x45°	38	7	16	22	29	22	15	CAS/CAST-863
S-450/1200/971-A	1200	450	630	200	400	480	450	12	8x45°	42	6	15	21	25	20	14	CAS/CAST-971
S-250-1200/980-A	1200	250	450	100	255	325	292	11	8x45°	28	9	22	35	39	33	20	CAS-980
S-280/1200/990-A	1200	280	450	100	286	366	332	11	8x45°	32	8	18	31	38	28	19	CAS-990
S-250/1200/1080-A	1200	250	450	100	255	325	292	11	8x45°	28	9	22	35	39	33	20	CAS-1080
S-280/1200/1090-A	1200	280	450	100	286	366	332	11	8x45°	32	8	18	31	38	28	19	CAS-1090
S-500/900/1250-A	900	500	710	300	361	441	405	11,5	8x45°	56	6	13	18	15	15	12	CAS/CAST-1250/A
S-560/900/1456-A	900	560	750	450	406	486	448	11,5	12x30°	65	5	8	13	11	12	8	CAS/CAST-1456/A
S-630/1200/1663-A	1200	630	800	450	568	668	629	11,5	16x22°30'	70	4	8	11	9	9	8	CAS/CAST-1663/A
S-80/600/234-A	600	80	280	108	98	130	115	5	6x60°	6	17	26	29	53	53	45	CA-234
S-100/600/142-A	600	100	300	108	90	160	130	9	4x90°	8	13	23	34	46	52	40	CA-142
S-150/900/148-A	900	150	355	149	100	170	140	9	4x90°	11	10	27	37	51	53	37	CA-148
S-160/900/154-A	900	160	355	146	115	183	155	11	4x90°	12	11	24	35	49	51	27	CA-154
S-200/900/160-A	900	200	400	183	130	230	192	11	4x90°	17	8	18	28	40	37	23	CA-160
S-200/900/166-A	900	200	400	162	140	230	200	11	4x90°	17	8	18	28	40	37	23	CA-166
S-200/900/172-A	900	200	400	149	148	230	200	11	4x90°	17	8	18	28	40	37	23	CA-172
S-250/600/540-A	600	250	450	204	170	240	205	11	4x90°	14	5	12	20	24	23	14	CAM-540
S-315/900/545-C-A	900	315	500	266	165	235	205	11	4x90°	22	4	12	21	26	19	15	CAM-545
S-355/900/550-A	900	355	560	293	210	278	258	9	6x60°	25	4	12	20	24	18	14	CAM-550
S-355/900/752-A	900	355	560	260	220	278	258	9	6x60°	25	4	12	20	24	18	14	CAM-752
S-355/1200/760-A	1200	355	560	224	246	322	280	10	6x60°	32	7	15	25	32	23	17	CAM-760
S-500/1200/880-A	1200	500	710	360	290	360	330	10	12x30°	32	7	15	25	32	23	17	CAM-880
S-315/600/922-A	600	315	500	238	220	278	256	9	8x45°	16	4	8	14	17	14	12	CMP-922
S-355/900/1025-A	900	355	560	224	245	305	282	9	8x45°	25	4	12	20	24	23	14	CMP-1025
S-400/900/1128-A	900	400	600	250	270	348	320	9	8x45°	29	5	12	19	22	18	13	CMP-1128
S-450/900/1231-A	900	450	630	291	295	382	354	9	8x45°	32	5	12	18	20	16	12	CMP-1231
S-500/900/1435-A	900	500	710	284	345	422	394	9	8x45°	35	4	11	18	16	14	11	CMP-1435
S-500/900/1640-A	900	500	710	227	395	464	438	9	8x45°	35	4	11	18	16	14	11	CMP-1640
S-560/900/1845-A	900	560	750	241	445	515	485	9	8x45°	41	4	10	16	14	13	10	CMP-1845
S-630/1200/2050-A	1200	630	800	269	495	565	535	11	8x45°	56	6	13	18	15	15	12	CMP-2050
S-800/1200/2563-A	1200	800	1000	370	595	710	675	14	8x45°	80	5	9	13	11	11	9	CMP-2563
S-400/900/1031-A	900	400	600	202	320	383	356	9	8x45°	29	5	12	19	22	18	13	CMR-1031
S-450/900/1135-A	900	450	630	216	345	425	398	9	8x45°	32	5	12	18	20	16	12	CMR-1135
S-500/900/1240-A	900	500	710	227	395	472	444	11	8x45°	35	4	11	18	16	14	11	CMR-1240
S-560/900/1445-A	900	560	750	241	445	522	494	11	8x45°	41	4	10	16	14	13	10	CMR-1445
S-630/1200/1650-A	1200	630	800	269	495	582	555	11	8x45°	56	6	13	18	15	15	12	CMR-1650
S-710/900/1856-A	900	710	900	301	555	645	615	11	8x45°	65	5	8	13	11	12	8	CMR-1856
S-800/900/2063-A	900	800	1000	329	625	720	688	11	8x45°	70	4	8	11	9	9	8	CMR-2063
S-800/1200/2271-A	1200	800	1000	224	705	800	768	13	8x45°	80	5	9	13	11	11	9	CMR-2271
S-800/1200/2380-A	1200	800	1000	224	800	906	861	13	16x22°	90	5	9	13	11	11	9	CMR-2380/CMR-X

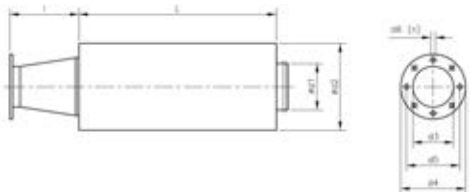

IMPULSIÓN (Brida circular)

	L	d1	d2	l	d3	d4	d5	d6	n	Kg	125	250	500	1000	2000	4000	Aplicable
											Amortiguación de substitución (dB) en banda de octavos (Hz)						
S-80/600/218-I	600	80	280	103	54	90	76	6	4x90°	6	17	26	29	53	53	45	CMA-218
S-100/600/324-I	600	100	300	131	62	110	90	7	4x90°	8	13	23	34	46	52	40	CMA-324
S-125/600/325-I	600	125	315	142	80	120	102	7	4x90°	8	11	20	30	40	45	30	CMA-325
S-150/600/426-I	600	150	355	176	90	140	119	7	4x90°	9	10	19	29	37	42	25	CMA-426
S-150/600/527-I	600	150	355	149	100	155	129	7	4x90°	9	10	19	29	37	42	25	CMA-527
S-160/600/528-I	600	160	355	138	130	190	160	11	4x90°	9	9	16	28	33	37	21	CMA-528
S-200/600/531-I	600	200	400	162	140	200	175	11	4x90°	12	6	12	22	28	28	18	CMA-531
S-250/600/540-I	600	250	450	217	150	220	190	13	4x90°	14	5	12	20	24	23	14	CMA-540
S-315/900/545-I	900	315	500	266	175	250	220	13	4x90°	22	4	12	21	26	19	15	CMA-545
S-80/600/234-I	600	80	280	103	40	100	72	9	2x180°	6	17	26	29	53	53	45	CA-234
S-100/600/142-I	600	100	300	131	60	120	90	11	4x90°	8	13	23	34	46	52	40	CA-142
S-150/900/148-I	900	150	355	176	73	150	110	11	4x90°	11	10	27	37	51	53	37	CA-148
S-160/900/154-I	900	160	355	190	80	160	120	13	4x90°	12	11	24	35	49	51	27	CA-154
S-200/900/160-I	900	200	400	245	85	160	120	13	4x90°	17	8	18	28	40	37	23	CA-160
S-200/900/166-I	900	200	400	245	85	160	120	13	4x90°	17	8	18	28	40	37	23	CA-166
S-200/900/172-I	900	200	400	245	90	175	140	13	4x90°	17	8	18	28	40	37	23	CA-172

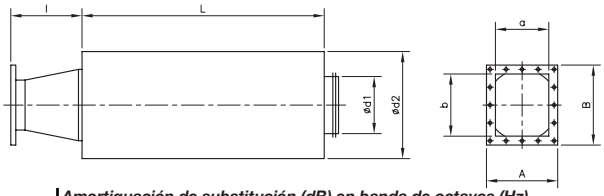

IMPULSIÓN (Brida rectangular)

	L	d1	d2	l	a	b	A	B	Kg	125	250	500	1000	2000	4000	Aplicable
										Amortiguación de substitución (dB) en banda de octavos (Hz)						
S-150/600/628-I	600	150	355	100	86	86	130	130	9	10	19	29	37	42	25	CMC-628
S-150/600/630-I	600	150	355	100	86	86	130	130	9	10	19	29	37	42	25	CMC-630
S-200/600/835-I	600	200	400	100	91	91	141	141	12	6	12	22	28	28	18	CMC-835
S-200/600/840-I	600	200	400	100	91	91	141	141	12	6	12	22	28	28	18	CMC-840
S-100/600/242-I	600	100	300	200	95	60	155	120	8	13	23	34	46	52	40	CAS/CAST-242
S-150/900/248-I	900	150	355	200	105	66	165	126	11	10	27	37	51	53	37	CAS/CAST-248
S-160/900/254-I	900	160	355	200	115	75	175	135	12	11	24	35	49	51	27	CAS/CAST-254
S-200/900/260-I	900	200	400	200	125	85	185	145	17	8	18	28	40	37	23	CAS/CAST-260
S-200/900/463-I	900	200	400	200	125	85	185	145	17	8	18	28	40	37	23	CAS/CAST-463
S-250/900/467-I	900	250	450	250	130	90	190	150	22	6	17	30	34	28	17	CAS/CAST-467
S-250/900/571-I	900	250	450	250	145	95	205	155	22	6	17	30	34	28	17	CAS/CAST-571
S-250/600/640-I	600	250	450	250	200	125	260	185	14	5	12	20	24	23	14	CAS/CAST-640
S-315/900/645-I	900	315	500	250	224	140	284	200	22	4	12	21	26	19	15	CAS/CAST-645
S-355/900/650-I	900	355	560	250	250	160	310	220	25	4	12	20	24	18	14	CAS/CAST-650
S-180/900/680-I	600	180	380	100	71	100	131	160	15	9	21	31	44	44	25	CAS-680
S-180/900/790-I	600	180	380	100	80	112	140	172	15	9	21	31	44	44	25	CAS-790
S-355/900/852-I	900	355	560	250	280	180	340	240	25	4	12	20	24	18	14	CAS/CAST-852
S-400/1200/856-I	1200	400	600	280	280	180	340	240	38	7	16	22	29	22	15	CAS/CAST-856
S-400/1200/863-I	1200	400	600	280	315	200	375	260	38	7	16	22	29	22	15	CAS/CAST-863
S-450/1200/971-I	1200	450	630	280	355	224	425	294	42	6	15	21	25	20	14	CAS/CAST-971
S-250/1200/980-I	1200	250	450	100	140	200	210	270	29	9	22	35	39	33	20	CAS-980
S-280/1200/990-I	1200	280	450	100	160	224	230	294	33	8	18	31	38	28	19	CAS-990
S-250/1200/1080-I	1200	250	450	100	140	200	210	270	29	9	22	35	39	33	20	CAS-1080
S-280/1200/1090-I	1200	280	450	100	160	224	230	294	33	8	18	31	38	28	19	CAS-1090
S-500/900/1250-I	900	500	600	300	280	400	360	480	9	6	13	18	15	15	12	CAS/CAST-1250/A
S-560/900/1456-I	900	560	630	450	315	450	395	530	9	5	8	13	11	12	8	CAS/CAST-1456/A
S-630/1200/1663-I	1200	630	750	450	355	500	435	580	12	4	8	13	11	11	9	CAS/CAST-1663/A
S-250/600/540-C-I	600	250	450	300	140	120	224	206	14	5	12	20	24	23	14	CAM-540
S-315/900/545-C-I	900	315	500	300	170	135	255	222	22	4	12	21	26	19	15	CAM-545
S-355/900/550-I	900	355	560	300	200	150	296	246	25	4	12	20	24	18	14	CAM-550
S-355/900/752-I	900	355	560	300	200	160	296	256	25	4	12	20	24	18	14	CAM-752
S-355/1200/760-I	1200	355	560	300	220	180	316	276	32	7	15	25	32	23	17	CAM-760
S-500/1200/880-I	1200	500	710	300	290	190	360	249	32	7	15	25	32	23	17	CAM-880
S-315/600/922-I	600	315	500	300	216	140	282	204	16	4	8	14	17	14	12	CMP-922
S-355/900/1025-I	900	355	560	300	250	165	314	229	25	4	12	20	24	23	14	CMP-1025
S-400/900/1128-I	900	400	600	300	300	180	364	244	29	5	12	19	22	18	13	CMP-1128
S-450/900/1231-I	900	450	630	300	320	200	384	266	32	5	12	18	20	16	12	CMP-1231
S-500/900/1435-I	900	500	710	300	280	228	344	294	35	4	11	18	16	14	11	CMP-1435
S-500/900/1640-I	900	500	710	300	320	250	404	336	35	4	11	18	16	14	11	CMP-1640
S-560/900/1845-I	900	560	750	450	360	284	444	370	41	4	10	16	14	13	10	CMP-1845
S-630/1200/2050-I	1200	630	800	450	450	315	545	412	56	6	13	18	15	15	12	CMP-2050
S-800/1200/2563-I	1200	800	1000	450	600	410	706	512	80	5	9	13	11	11	9	CMP-2563
S-400/900/1031-I	900	400	600	300	315	250	385	320	29	5	12	19	22	18	13	CMR-1031
S-450/900/1135-I	900	450	630	450	355	280	425	350	32	5	12	18	20	16	12	CMR-1135
S-500/900/1240-I	900	500	710	450	400	315	480	395	35	4	11	18	16	14	11	CMR-1240
S-560/900/1445-I	900	560	750	450	450	355	540	445	41	4	10	16	14	13	10	CMR-1445
S-630/1200/1650-I	1200	630	800	450	500	400	590	490	56	6	13	18	15	15	12	CMR-1650
S-710/900/1856-I	900	710	900	450	560	450	660	550	65	5	8	13	11	12	8	CMR-1856
S-800/900/2063-I	900	800	1000	450	630	500	750	620	70	4	8	11	9	9	8	CMR-2063
S-800/1200/2271-I	1200	800	1000	450	710	560	840	690	80	5	9	13	11	11	9	CMR-2271
S-800/1201/2380-I	1200	800	1000	450	560	800	680	920	90	5	9	13	11	11	9	CMR-2380
S-800/1200/2380-I	1200	800	1000	450	560	1120	680	1260	90	5	9	13	11	11	9	CMR-2380-X

MOTORES

Motores asíncronos trifásicos

Características:
- Velocidades: 2, 4, 6 y 8 polos
- Alimentación trifásica 230/400V 50Hz hasta 5,5CV, y 400/690V 50Hz para potencias superiores
- Forma constructiva IM B3 (IM 1001)
- Motores cerrados con ventilación exterior (IC 411)
- Grado de protección IP 55
- Aislamiento Clase F
- Servicio S1

Bajo demanda:
- Otras formas constructivas
- Motores monofásicos
- Motores de 2 velocidades

Normas:
- Cumplen con las normas internaciones siguientes:

Normas eléctricas	
Prescripciones generales sobre máquinas eléctricas	IEC/EN 60034-1
Marcado de bornes y sentido de giro	IEC 60034-8
Características de arranque de los motores trifásicos de inducción	IEC 60034-12
Materiales aislantes	IEC 60085
Tensiones normalizadas	IEC 60038

Normas mecánicas	
Dimensiones y potencias asignadas	IEC 60072
Grados de protección (código IP)	IEC/EN 60034-5
Métodos de refrigeración	IEC/EN 60034-6
Formas constructivas	IEC/EN 60034-7
Valores límite de ruido	IEC/EN 60034-9
Vibraciones mecánicas	IEC 60034-14

3000 r/min = 2 polos 50Hz

Tipo motor	Potencia (kW)	Potencia (CV)	Velocidad (r/min)
MOTOR-56 1-2T	0,09	0,12	2670
MOTOR-56 2-2T	0,12	0,16	2730
MOTOR-63 1-2T	0,18	0,25	2710
MOTOR-63 2-2T	0,25	0,33	2710
MOTOR-71 1-2T	0,37	0,5	2730
MOTOR-71 2-2T	0,55	0,75	2760
MOTOR-80 1-2T	0,75	1	2770
MOTOR-80 2-2T	1,1	1,5	2770
MOTOR-90S-2T	1,5	2	2840
MOTOR-90L-2T	2,2	3	2840
MOTOR-100L-2T	3	4	2840
MOTOR-112M-2T	4	5,5	2880
MOTOR-132S 1-2T	5,5	7,5	2900
MOTOR-132S 2-2T	7,5	10	2920
MOTOR-160M 1-2T	11	15	2940
MOTOR-160M 2-2T	15	20	2940
MOTOR-160L-2T	18,5	25	2940

1500 r/min = 4 polos 50Hz

Tipo motor	Potencia (kW)	Potencia (CV)	Velocidad (r/min)
MOTOR-56 1-4T	0,06	0,08	1320
MOTOR-56 2-4T	0,09	0,12	1320
MOTOR-63 1-4T	0,12	0,17	1350
MOTOR-63 2-4T	0,18	0,25	1350
MOTOR-71 1-4T	0,25	0,33	1350
MOTOR-71 2-4T	0,37	0,50	1370
MOTOR-80 1-4T	0,55	0,75	1370
MOTOR-80 2-4T	0,75	1,00	1380
MOTOR-90S-4T	1,10	1,50	1400
MOTOR-90L-4T	1,50	2,00	1400
MOTOR-100L 1-4T	2,20	3,00	1420
MOTOR-100L 2-4T	3,00	4,00	1420
MOTOR-112M-4T	4,00	5,50	1430
MOTOR-132S-4T	5,50	7,50	1450
MOTOR-132M-4T	7,50	10,00	1450
MOTOR-160M-4T	11,00	15,00	1460
MOTOR-160L-4T	15,00	20,00	1460

1000 r/min = 6 polos 50Hz

Tipo motor	Potencia (kW)	Potencia (CV)	Velocidad (r/min)
MOTOR-71 1-6T	0,18	0,25	880
MOTOR-71 2-6T	0,25	0,35	900
MOTOR-80 1-6T	0,37	0,50	900
MOTOR-80 2-6T	0,55	0,75	900
MOTOR-90S-6T	0,75	1,00	920
MOTOR-90L-6T	1,10	1,50	925
MOTOR-100L-6T	1,50	2,00	945
MOTOR-112M-6T	2,20	3,00	955
MOTOR-132S-6T	3,00	4,00	960
MOTOR-132M 1-6T	4,00	5,50	960
MOTOR-132M 2-6T	5,50	7,50	960
MOTOR-160M-6T	7,50	10,00	970
MOTOR-160L-6T	11,00	15,00	970

750 r/min = 8 polos 50Hz

Tipo motor	Potencia (kW)	Potencia (CV)	Velocidad (r/min)
MOTOR-80 1-8T	0,18	0,25	680
MOTOR-80 2-8T	0,25	0,33	680
MOTOR-90S-8T	0,37	0,50	680
MOTOR-90L-8T	0,55	0,75	680
MOTOR-100L 1-8T	0,75	1,00	710
MOTOR-100L 2-8T	1,10	1,50	710
MOTOR-112M-8T	1,50	2,00	710
MOTOR-132S-8T	2,20	3,00	720
MOTOR-132M-8T	3,00	4,00	720
MOTOR-160M 1-8T	4,00	5,50	720
MOTOR-160M 2-8T	5,50	7,50	720
MOTOR-160L-8T	7,50	10,00	720

Diagrama de conexiones

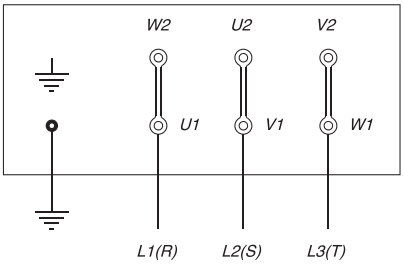

Tensión baja

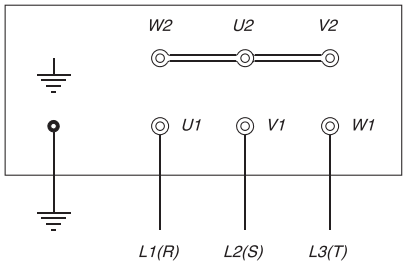

Tensión alta

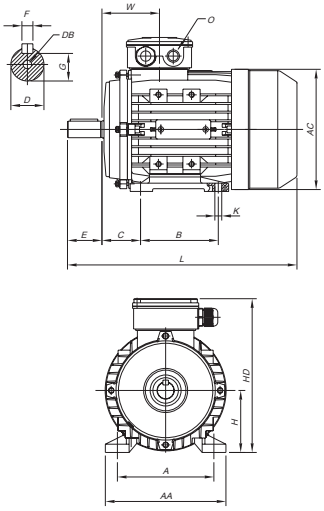

Dimensiones

Modelo	H	A	B	C	D	E	F	G	DB	K	AA	HD	AC	L	O
56	56	90	71	36	9	20	3	7.2	M3	6x8,8	110	160	120	195	1-M16X1,5
63	63	100	80	40	11	23	4	8.5	M4	6x10	120	165	130	215	1-M16X1,5
71	71	112	90	45	14	30	5	11	M5	7x10	132	180	145	245	1-M20X1,5
80	80	125	100	50	19	40	6	15.5	M6	10x13	160	217	165	290	1-M20X1,5
90S	90	140	100	56	24	50	8	20	M8	10x13	175	230	185	310	1-M20X1,5
90L1/L2	90	140	125	56	24	50	8	20	M8	10x13	175	235	185	335/365	1-M20X1,5
100	100	160	140	63	28	60	8	24	M10	12x16	196	252	205	386	1-M20X1,5
112	112	190	140	70	28	60	8	24	M10	12x16	220	292	230	395	2-M25X1,5
132/S	132	216	140	89	38	80	10	33	M12	12x16	252	330	270	436	2-M25X1,5
132M/L	132	216	178	89	38	80	10	33	M12	12x16	252	325	270	475/500	2-M25X1,5
160M	160	254	210	108	42	110	12	37	M16	15x19	335	390	320	640	2-M32X1,5
160L	160	254	254	108	42	110	12	37	M16	15x19	335	390	320	640	2-M32X1,5

Rejillas y bocas, para extracción e impulsión de aire en viviendas unifamiliares o comunitarias.

Diseño circular.

Bocas de ventilación circulares, para extracción o aportación de aire, fabricadas en material plástico o chapa de acero pintada según modelo, diseñadas para la instalación en las cajas CJT-3C y CJP-3C

BE-RP

Bocas de extracción regulables manualmente, mediante tornillo central, en material plástico

- Para montar en cajas empotrables es necesario manguito con juntas

Modelo	Caudal máximo (m^3/h)
BE-RP-80	15/90
BE-RP-100	20/120
BE-RP-125	30/180
BE-RP-160	40/220
BE-RP-200	50/250
Manguito Ø100 con junta	-
Manguito Ø125 con junta	-

BE-ALIZE

Bocas de extracción autorregulables que garantizan una extracción constante de aire

- Versión S: Caudal de extracción fijo, para baños.
- Versión C: Caudal de extracción permanente, completado por un caudal de extracción complementario, accionado mediante un cordón, para cocinas o locales donde se necesite modulación del caudal extraído
- Para montar en cajas empotrables es necesario manguito con juntas

Modelo	Caudal máximo (m^3/h)
BE-ALIZE-S-15	15
BE-ALIZE-S-30	30
BE-ALIZE-S-45	45
BE-ALIZE-S-60	60
BE-ALIZE-S-75	75
BE-ALIZE-S-90	90
BE-ALIZE-S-120	120
BE-ALIZE-S-150	150
BE-ALIZE-C-20/75	20/75
BE-ALIZE-C-30/90	30/90
BE-ALIZE-C-45/105	45/105
BE-ALIZE-C-45/120	45/120
BE-ALIZE-C-45/135	45/135
Manguito Ø125 con junta	-
Manguito p/pladur Ø125	-
Manguito p/pladur Ø125/80	-
Módulo acústico	-

BE-ALIZE-HVT

Bocas de extracción autorregulables que garantizan una extracción constante de aire, en función de la humedad o por detector de presencia

- Versión H: Caudal de extracción higrorregulable entre 6 y 90m3/h o 10 y 135 m3/h, en función de la humedad relativa. Caudal de extracción permanente de 6 o 10 m3/h, según versión.
- Versión V: Posibilidad de ajuste hasta un caudal máximo de 30m3/h y tiempo de funcionamiento ajustable hasta 30 minutos, funciona al detectar presencia en el local. Caudal de extracción permanente de 5m3/h.
- Versión T: Posibilidad de ajuste hasta un caudal máximo de 30m3/h y tiempo de funcionamiento ajustable hasta 30 minutos. Se pone en funcionamiento al conectar el interruptor de la luz. Caudal de extracción permanente de 5m3/h.
- Manguito para montaje incluido

Modelo	Caudal máximo (m^3/h)
BE-ALIZE-H-6/40/90	5/90
BE-ALIZE-H-10/45/105	10/105
BE-ALIZE-H-10/45/135	10/135
BE-ALIZE-V-5/30	5/30
BE-ALIZE-T-5/30	5/30
Manguito p/pladur Ø125/HTV	-
Manguito p/pladur Ø125/80/HTV	-

BE-AC

Bocas de extracción regulables manualmente, mediante tornillo central, en chapa de acero pintada

- Manguito para montaje incluido

Modelo	Caudal máximo (m^3/h)
BE-AC-100	10/120
BE-AC-125	20/180
BE-AC-160	20/280
BE-AC-200	30/350

BI-RP

Bocas de impulsión regulables manualmente, mediante tornillo central, en material plástico

- Para montar en cajas empotrables es necesario manguito con juntas

Modelo	Caudal máximo (m^3/h)
BI-RP-100	15/180
BI-RP-125	15/220
BI-RP-160	50/400
BI-RP-200	50/500
Manguito Ø100 con junta	-
Manguito Ø125 con junta	-

BI-AC

Bocas de impulsión regulables manualmente, mediante tornillo central, en chapa de acero pintada

- Manguito para montaje incluido

Modelo	Caudal máximo (m^3/h)
BI-AC-100	15/180
BI-AC-125	15/220
BI-AC-160	50/400
BI-AC-200	50/500

RC

Rejillas circulares en material plástico, para la colocación en el exterior de las viviendas

Modelo	Medidas Ext.	Para agujero de
RC-100/B	106 mm	40 a 80 mm
RC-125/B	155 mm	80 a 125 mm
RC-150/B	175 mm	125 a 160 mm
RC-200/B	235 mm	165 a 220 mm
RC-250/B	270 mm	220 a 260 mm

RCC

Regulador de caudal constante circular con manguito y sistema autorregulable, compuesto de una compuerta y de un muelle regulador, que permite mantener un caudal constante con variaciones de presión entre 50 y 200 Pa

Modelo	Caudal (m^3/h)	Conducto (mm)
RCC-80/15	15	80
RCC-80/30	30	80
RCC-80/45	45	80
RCC-100/15	15	100
RCC-100/30	30	100
RCC-100/45	45	100
RCC-100/60	60	100
RCC-100/75	75	100
RCC-100/90	90	100
RCC-125/15	15	125
RCC-125/30	30	125
RCC-125/45	45	125
RCC-125/60	60	125

Modelo	Caudal (m^3/h)	Conducto (mm)
RCC-125/75	75	125
RCC-125/90	90	125
RCC-125/120	120	125
RCC-125/150	150	125
RCC-125/180	180	125
RCC-160/120	120	160
RCC-160/150	150	160
RCC-160/180	180	160
RCC-160/210	210	160
RCC-160/240	240	160
RCC-160/270	270	160
RCC-160/300	300	160
RCC-200/210	210	200

Modelo	Caudal (m^3/h)	Conducto (mm)
RCC-200/240	240	200
RCC-200/270	270	200
RCC-200/300	300	200
RCC-200/350	350	200
RCC-200/400	400	200
RCC-200/450	450	200
RCC-200/500	500	200
RCC-250/350	350	250
RCC-250/500	500	250
RCC-250/550	550	250
RCC-250/600	600	250
RCC-250/650	650	250
RCC-250/700	700	250

Entradas de aire para viviendas unifamiliares o comunitarias

Aireadores que garantizan la entrada de aire en las habitaciones principales, a través de las fachadas de las viviendas. Incorporan cubierta anti insectos. Fabricados en material plástico de color blanco.

EA

Entradas de aire autorregulables, incluyen difusor y tapa exterior fachada

- Los modelos EA-15, EA-22 y EA-30 son válidos para los agujeros A y B. El modelo EA-45 es válido para el agujero B.

Dimensiones agujero A (mm)

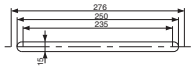

Dimensiones agujero B (mm)

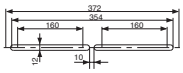

Modelo	Caudal máximo (m^3/h)
EA-15	15
EA-22	22
EA-30	30
EA-45	45

EA-A

Entradas de aire acústicas y autorregulables, incluyen difusor y tapa exterior fachada atenuador acústico

- Los modelos EA-A-2.22 y EA-A-2.30 son válidos para los agujeros A y B. El modelo EA-A-2.45 es válido para el agujero B.

Dimensiones agujero A (mm)

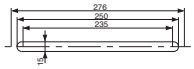

Dimensiones agujero B (mm)

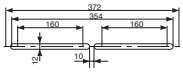

Modelo	Caudal máximo (m^3/h)
EA-A-2.22-RA	22
EA-A-2.30-RA	30
EA-A-2.45-RA	45

EA-A-HY

Entradas de aire acústicas e higrorregulables entre 7 y 40 m3/h en función del grado de humedad del local, con atenuador acústico, incluye difusor y tapa exterior fachada

Dimensiones agujero (mm)

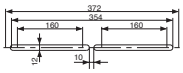

Modelo	Caudal máximo (m^3/h)
EA-A-HY-7.40-RA	7/40

EA-STM

Silenciador pasamuros para las entradas de aire autorregulables e higroregulables. Se coloca tras haber perforado el muro y empotrado un manguito de PVC con un diámetro de 125mm

Modelo	Caudal máximo (m^3/h)
EA-STM	30/45
MAC-30	30
MAC-45	45

Sensores inteligentes para el control de la ventilación

Sensores que permiten captar ciertas condiciones ambientales y accionar automáticamente los ventiladores. Ello permite utilizar la ventilación sólo cuando es necesaria. Utilizando los sensores con los variadores de frecuencia podremos controlar el régimen de funcionamiento de los ventiladores, evitando así, que el ventilador siempre funcione al máximo de su consumo. Estos sistemas tienen como resultado un importante ahorro energético.

SI-PIR-TF-Cenital

SI-PIR-TF-Mural

SI-PIR

Detector de presencia

Activa automáticamente el sistema de ventilación cuando detecta la presencia de personas en su radio de acción y se mantiene en funcionamiento por un tiempo prefijado, regulable mediante reloj interno

Modelo	Alimentación	Salida	Ángulo detección	Reglajes	Altura instalación	Temperatura de utilización
SI-PIR	230V	230V	360ºC	Temporización 5s-30 min	2,4-4,2 m	-20º +50º C
SI-PIR-TFT-550-B	24V ac/24V dc	24V ac/24V dc	110ºC	Temporización 5s-30 min	1,8-3,6 m	-20º +50º C
SI-PIR-TF-25-360	24V ac/24V dc	24V ac/24V dc	360ºC	Temporización 10s-30 min	2,4-4,2 m	-20º +50º C

SI-SMOKE

Detector de humo de tabaco

Activa automáticamente el sistema de ventilación cuando el humo de tabaco y otros contaminantes, exceden del valor prefijado en el sensor, y se mantiene en funcionamiento por un tiempo prefijado, regulable mediante reloj interno

Modelo	Alimentación	Salida	Intensidad máx (A)	Reglajes	Altura instalación	Temperatura de utilización
SI-SMOKE	220-240V ac	220-240V ac	3,0	Temporización 3min-20 min	1,5-2,0 m	-20º +50º C

SI-CO2

Detector de calidad de aire

Activa automáticamente el sistema de ventilación cuando el incremento de la contaminación, en función de la ocupación del local, excede del valor prefijado

Modelo	Alimentación	Salida	Consumo (W)	Reglajes	Altura instalación	Temperatura de utilización
SI-CO2-GAQ24	24V ac	0-10V ac	5	Temporización 10s-30 min	1,5-2,5 m	-20º +50º C

SI-TEMP

Sensor de temperatura

Activa automáticamente el sistema de ventilación cuando detecta una temperatura superior al punto de consigna. Una vez la temperatura ambiente ha descendido por debajo del punto de consigna, el ventilador permanece en funcionamiento por un tiempo prefijado, regulable mediante reloj interno. El rango de temperatura oscila entre +10ºC a 40ºC

Modelo	Alimentación	Salida	Intensidad máx (A)	Reglajes	Altura instalación	Temperatura de utilización
SI-TEMP	220-240V ac	220-240V ac	3,0	Temporización 3min-20 min	1,5-2,0 m	+10º +40º C

SI-TEMP+HUMEDAD

Sensor de temperatura y humedad relativa con display
Controla independientemente la temperatura y la humedad relativa del aire ambiente del local. Activa automáticamente el sistema de ventilación cuando detecta una temperatura o humedad superior al punto de consigna. Una vez la temperatura o humedad ambiente ha descendido por debajo del punto de consigna, el ventilador permanece en funcionamiento por un tiempo prefijado, regulable mediante reloj interno

Modelo	Alimentación	Salida	Reglajes	Altura instalación	Temperatura de utilización
SI-TEMP+HUMEDAD	24V ac	0-10V dc	△T = 0,5ºC y △HR = 2%	1,5-2,5 m	+10º +40º C

SI-PRESIÓN

Transmisor de presión
Controla la presión en instalaciones de ventilación en presión constante, y la transforma en una señal eléctrica, para regular el sistema de ventilación y mantener siempre la misma presión

Modelo	Alimentación	Salida	Consumo máximo (VA)	∅ Conectores	Rango de presión
SI-PRESIÓN TPDA	24V ac/24V dc	0-10V/4-20mA	4	6,2 mm	0-2500 Pa
SI-PRESIÓN TPDA c/DISPLAY	24V ac/24V dc	0-10V/4-20mA	4	6,2 mm	0-2500 Pa

SI-TIMER

Temporizador
Ajusta el tiempo de funcionamiento del sistema de ventilación al cual está conectado. El sistema de ventilación se activa automáticamente con el encendido del interruptor de la luz y continua funcionando por un tiempo prefijado regulable mediante reloj interno

Modelo	Alimentación	Salida	Intensidad máx (A)	Reglajes	Temperatura de utilización
SI-TIMER	220-240V ac	220-240V dc	3,0	Temporización 3min-20 min	-20º +50º C

SI-FUENTE DE ALIMENTACIÓN ac

SI-FUENTE DE ALIMENTACIÓN dc

SI-FUENTE DE ALIMENTACIÓN

Fuente de alimentación 24V dc/ac
Alimenta los sensores inteligentes de 24V dc/ac, a partir de una entrada de tensión de 230V monofásica

Modelo	Alimentación	Salida	Potencia (VA)
SI-FUENTE DE ALIMENTACIÓN dc	230 V	24V dc	30
SI-FUENTE DE ALIMENTACIÓN ac	230/400 V	24/48V ac	25

Índice Alfabético de Referencias. VENTILADORES

BR	128
CA	178
CA/LINE	26
CAM	181
CAS	171
CAS-S	171
CAS-X	184
CAST	230
CB	135
CBD	37
CBD 3V	37
CBP	168
CBPC	168
CBX	45
CBXC	45
CBXR	45
CBXT	45
CDXR	78
CDXRT	78
CJBC	18
CJBC/ECO	18
CJBD	43
CJBD/AL	43
CJBR	130
CJBX	57
CJBX/AL	57
CJDXR	78
CJEC	132
CJMP/AL	157
CJSRX	121
CJSXR	89
CJTSA	102
CJTX-C	66
CL	28
CL/PLUS	28
CMA	142
CMAT	224
CMC	146
CMP	150
CMP-X	192
CMP/AL	157
CMPE	148
CMPH	221
CMR	161
CMR-X	201
CMRE	159
CMRH	216
CMSH	218
CMT	227
CPV	138
CSX	111
CSXR	89
CSXRT	89
KITS DE SOBREPRESIÓN	125
NEOLINEO	22
SV	12
SV/ECO	12
SV/PLUS	12
TSA	102
TSAT	102
TUB	36

Índice Alfabético de Referencias. ACCESORIOS

AD	182
AET	181
AR	179
B	184
BAC	184
BS - BSS	185
BTUB	183
C2V	179
GMM	181
GMP	181
INT	179
KME-10K	181
MOTORES	187
MS	185
OP	186
P	182
P-400	182
PA	185
PL	182
PS	184
PT	185
PT/H	185
PT/H-400	185
PV	183
R	183
REG	186
RFM	180
RFT	180
RI	180
RM	179
RT	183
S	186
SI-CO2	186
SI-FUENTE DE ALIMENTACIÓN	189
SI-PIR	188
SI-PRESIÓN	189
SI-SMOKE	188
SI-TEMP	188
SI-TEMP+HUMEDAD	189
SI-TIMER	189

LA **DIRECTIVA ErP**

VENTILADORES MÁS ECOEFICIENTES

¿A qué se refiere la nueva directiva "ERP"?
La Directiva Ecodesing ErP 2009/125/CE va a fomentar el uso económico y sostenible de los recursos energéticos disponibles. Y siendo sus principales objetivos fomentar el diseño ecológico y la lucha contra el cambio climático mediante la reducción de las emisiones de CO2 a la atmosfera.

Durante los próximos años, la aplicación de esta directiva afectará a todos los productos receptores y consumidores de energía de forma que sean respetuosos con el medio ambiente.

- Con plazo hasta el año 2020, la UE pretende cumplir con el compromiso de KIOTO consiguiendo incrementar en un 20% el consumo de energías renovables frente a las de origen mineral.
- Debe conseguirse controlar y mejorar la calidad de los aparatos eléctricos, mejorando su rendimiento a partir de nuevos diseños más eficientes.

Por esta razón se están desarrollando normas específicas para cada producto comercializado en la UE: Motores eléctricos, Bombas de agua, Ventiladores para ámbitos Industrial y Residencial, transformadores, etc… Y para tal fin, se están efectuando una serie de estudios de las distintas categorías de aparatos ordenados por LOTES, a partir de los cuales ya están apareciendo las primeras reglamentaciones, y entre ellas la de ventiladores.

¿De qué forma va a afectar esta Directiva ErP a los ventiladores?
Ya se ha publicado el primer reglamento de la Comisión (EU) 327/2011 fruto del estudio para la categoría "LOT 11", que va a regular los ventiladores de ámbito no residencial con potencias eléctricas absorbidas entre 125W y 500KW.

Este reglamento, establece dos fases para su implantación completa:

- 1ª fase: Inicio en enero 2013 donde se aplica un primer nivel de exigencia en eficiencia de los ventiladores.
- 2ª fase: Inicio en enero 2015 donde se van a incrementar más estos niveles de exigencia.

Estas dos fases, se relacionan con las ya aplicadas por la directiva 2009/640/EC sobre la eficiencia de los motores eléctricos estándar que empezó el pasado año en junio de 2011. Y a partir de la cual, Sodeca está aplicando ya motores de eficiencia IE2 en todos sus ventiladores.

En la segunda fase a partir de enero del 2015, todos los motores eléctricos utilizados deberán cumplir con una eficiencia IE3. Dejando margen como alternativa sólo el uso de motores IE2 + Inverter, o bien motores EC.

La eficiencia de los ventiladores, se mejorará en gran medida a partir del uso de motores más eficientes. Pero también se introducirán mejoras mediante el uso de configuraciones de hélices y turbinas más adecuadas a cada caso o de nuevos diseños más optimizados.

A partir de cada fase, no podrán comercializarse en el mercado europeo productos no conformes con la citada exigencia.

¿Existen excepciones sobre los ventiladores afectados?
Si, al menos por lo que corresponde a la categoría de ventiladores incluidos en LOT11, y aparte de los productos que queden regulados en un futuro por otras categorías todavía no finalizadas. La actual reglamentación vigente (EU) 327/2011 correspondiente al LOT11 ya contempla excepciones tales como:

- Ventiladores para atmosferas explosivas ATEX.
- Ventiladores exclusivamente para usos de emergencia (400ºC/2h, 300ºC/1h, etc...)
- Ventiladores específicos para trabajar en ambientes superiores a 65ºC, o para transportar gases a más de 100ºC.
- Ventiladores específicos para trabajar en ambientes o temperaturas de gases transportados inferiores a -40ºC
- Ventiladores con motores de tensiones especiales Vac>1000V o Vcc>1500V.
- Ventiladores para ambientes tóxicos, altamente corrosivos, o inflamables.
- Ventiladores usados para transporte de substancias no gaseosas (sólidos), en procesos industriales.

También se contempla la posibilidad de poder comercializar ventiladores que no cumplan la 327/2011 hasta el 1 de enero del 2015, si están destinados a recambio de ventiladores integrados en productos comercializados antes del 1 de enero del 2013.

¿Y con los productos exportados a otros paises fuera de la UE?
El cumplimiento de esta directiva solo se exigirá dentro de la UE.

¿Deberán marcarse los ventiladores eficientes?
Sí, pues en caso contrario el incumplimiento de esta directiva impediría el marcado CE. Deberá además dejarse bien especificado y de forma clara cuales son los productos que la cumplen tanto en los catálogos como en los programas de selección utilizados.

¿Resultarán más caros estos ventiladores?
Muchos de los ventiladores de Sodeca ya cumplen actualmente con los requisitos de la directiva. Pero en los casos donde la adquisición resulte significativamente más alta, el propio ahorro energético nos permitirá recuperar la inversión. Y resultándonos evidentemente mucho más rentables a largo plazo. Sodeca está incorporando nuevas tecnologías de última generación a partir de motores de alta eficiencia IE2, IE3 y sistemas EC con los cuales se van a aportar también muchas otras ventajas de regulación, comunicación, e interacción con otros equipos.

¿Cómo se calcula el objetivo de eficiencia?
El Reglamento CE nº 327/2011 fija requisitos mínimos de eficiencia en dos fases, la primera aplicable en 2013 y la segunda, más exigente, en 2015. Los objetivos de eficiencia se determinan según el tipo de ventilador, la potencia eléctrica consumida en el punto de máxima eficiencia del ventilador y el tipo ensayo aerodinámico utilizado. El grado de eficiencia (N) es el valor que prende la eficiencia requerida para una potencia eléctrica de entrada de 10 kW. N es diferente según el tipo de ensayo utilizado y aumenta al pasar de la primera a la segunda fase de aplicación. Por ejemplo, en un ventilador axial testeado con ensayo tipo C, el valor de N exigido para 2013 es del 36% y para 2015 del 40%, como se ve en el gráfico siguiente.

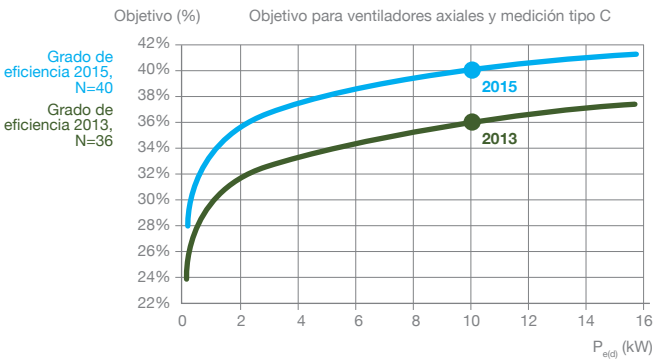

¿Cómo se calcula la eficiencia del ventilador?

El rendimiento del ventilador se calcula en el punto de eficiencia óptima. Este deberá ser igual o superior al objetivo exigido. El método de cálculo es distinto según los elementos que incorpore el ventilador y si está o no en su ensamblaje final.

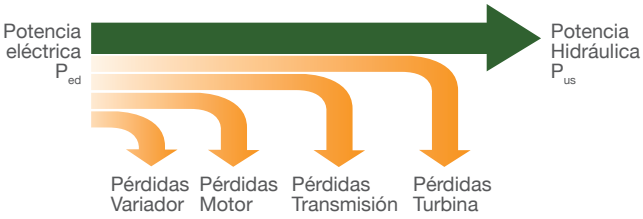

SI EL VENTILADOR SE SUMINISTRA COMPLETO

a. Si no dispone de variador de velocidad:

$$\eta_e = \frac{P_{u(s)}}{P_e}$$

b. Si dispone de variador de velocidad:

$$\eta_e = \frac{P_{u(s)}}{P_{ed}} \cdot C_c$$

Donde, para el punto de eficiencia óptima:

- η_e es la eficiencia global.
- $P_{u(s)}$ es la potencia de gas del ventilador.
- P_e es la potencia eléctrica de entrada para la alimentación del motor.
- P_{ed} es la potencia eléctrica de entrada para la alimentación del variador de velocidad.
- C_C es el factor de compensación de la carga parcial. Para P_{ed} superior a 5 kW vale 1,04. Para potencias inferiores a 5 kW el factor es mayor. Véase gráfico adjunto.

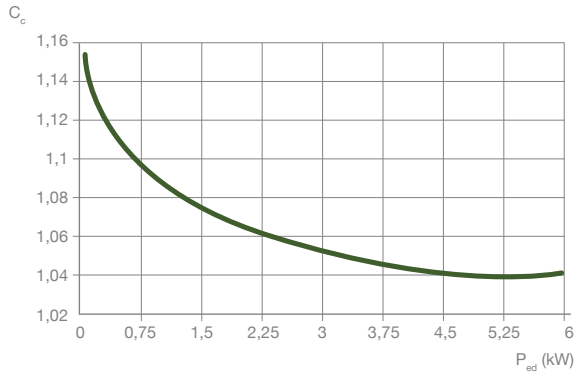

SI EL VENTILADOR SE SUMINISTRA POR PIEZAS

$$\eta_e = \eta_r \cdot \eta_m \cdot \eta_T \cdot C_m \cdot C_c$$

Donde, para el punto de eficiencia óptima:

$$\eta_r = \frac{P_{u(s)}}{P_a}$$

- η_e es la eficiencia global.
- η_r es la eficiencia de la turbina, según Donde $P_{u(s)}$ es la potencia del gas y P_a la potencia mecánica al eje de la turbina.
- η_m es la eficiencia del motor. Se deben usar motores que cumplan el Reglamento (CE) nº 640/2009 sobre eficiencia de motores. Si el ventilador se suministra sin motor o este no está cubierto por el reglamento de motores, se puede estimar su rendimiento por cálculo, según la potencia eléctrica de entrada recomendada (P_e(kW)) para el punto de eficiencia energética óptimo del ventilador. En los gráficos siguientes se puede observar estos valores por defecto.
- η_T es la eficiencia del sistema de transmisión. Para ventiladores con transmisión directa es igual a 1. La transmisión se considera de alta eficiencia cuando la anchura de la correa es igual o mayor que el triple de su altura. También son de alta eficiencia las correas dentadas y los engranajes dentados. Su rendimiento se puede estimar mediante la potencia al eje de la turbina (Pa (kW)). Para valores de Pa menores de 1 kW y mayores de 5 kW, se considera constante. Ver gráfico adjunto.
- C_m es el factor de compensación para tener en cuenta la adaptación de los componentes. Vale 0,9.
- C_c es el factor de compensación de la carga parcial. En el caso de que no haya regulador de velocidad, vale 1. Si hay variador, prende los mismos valores que el ventilador en ensamblaje final.

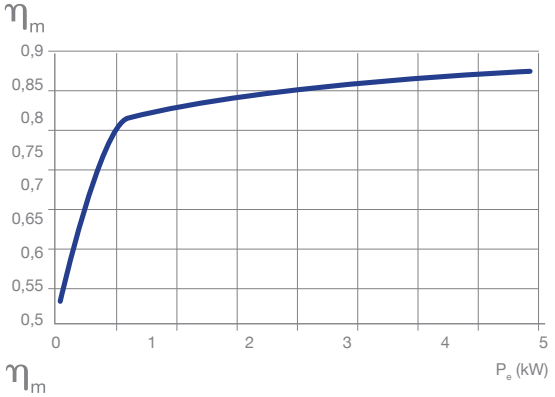

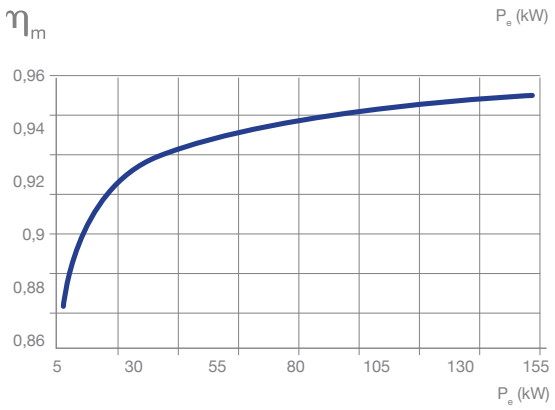

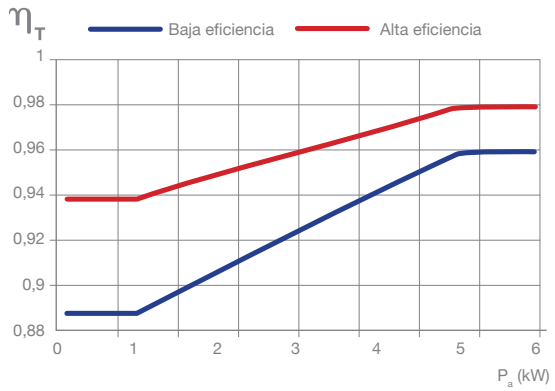

NUESTROS PRODUCTOS

Extractores en línea para conductos

Ventiladores helicoidales

Ventiladores centrífugos

Extractores para evacuación de humos 400ºC/2h - 300ºC/1h

Extractores para atmósferas explosivas ATEX **NUEVO**

Extractores de tejado

Sistemas de ventilación para viviendas

Recuperadores de calor

Unidades de filtración

Cortinas de aire

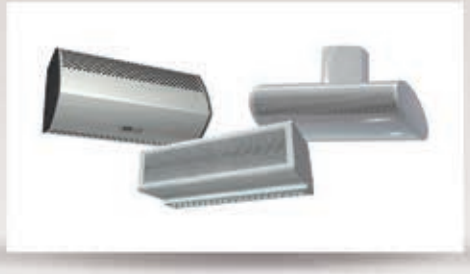

Efficient Energy Applications **NUEVO**

Solicítenos información

Software de ventilación. Catálogo general.

Crta. de Berga, km 0.7
E-08580 St. Quirze de Besora
BARCELONA (Spain)
Tel. +34 93 852 91 11
Fax.+34 93 852 90 42

comercial@sodeca.com
Export sales: ventilation@sodeca.com
www.sodeca.com

SODECA®

Ctra. de Berga, km 0,7
E-08580 SANT QUIRZE DE BESORA
(Barcelona - Spain)
Tel. +34 93 852 91 11
Fax +34 93 852 90 42
comercial@sodeca.com
Export sales: ventilation@sodeca.com
www.sodeca.com

Red Comercial España

Barcelona
Ctra. De Berga, km. 0'700
08580 Sant Quirze de Besora (Barcelona)
Tel. 938529111 - Fax 938529042
comercial@sodeca.com
Provincias: Barcelona, Tarragona, Lleida, Girona y Balears

Bilbao
Pitalven S.L.
Sr. Jon Garin
Pza. Jaro de Arana, 3 4º
48012 Bilbao
Tel./Fax 944214223
Móvil 615749646
jgarin@sodeca.com
Provincias: Vizcaya, Guipúzcoa, Álava, Santander, Navarra y Rioja

Canarias
Stra. Mª del Mar Castilla
Carretera General del Rosario,24 km 6,5 Oficina A
Taco. La Laguna. CP-38108
Tel. 669351935 - Tel./Fax 922619591
mcastilla@sodeca.com
Provincias: Islas Canarias

Córdoba
Sr. Juan Manuel Ceballos
Imprenta de la Alborada, parc.224, nº 1
14014 Córdoba
Tel. 957325512 - Fax 957325274
Móvil 689637163
jceballos@sodeca.com
Provincias: Sevilla, Huelva, Cádiz, Córdoba, Jaén, Cáceres y Badajoz

A Coruña
Sr. Ricard Fernández
Rua a Granxa, 6 (Lorbe)
15177 Oleiros
Tel./Fax 981628196
Móvil 615145104
rfernandez@sodeca.com
Provincias: A Coruña, Lugo, Ourense y Pontevedra

Gijon
Sr. Roberto González
Cean Bermúdez, 12 bajo
33208/ Gijón (Asturias)
Tel. 985149581 - Fax 985165313
Móvil 629073929
rgonzalez@sodeca.com
Provincias: Asturias y León

Madrid
Stra. Almudena Hernández
C. Tabernillas, 6
28005 Madrid
Tel. 913667045
Fax 913666045
Móvil 670744420
sodecacentro@sodeca.com
Provincias: Madrid, Toledo, Ciudad Real, Guadalajara, Segovia, Ávila, Cuenca y Zamora
Móvil 682823139
sodecacastilla@sodeca.com
Provincias: Salamanca, Valladolid, Palencia y Burgos

Murcia
Sr. Francisco José Hurtado
Apartado de Correos 6103
30080 Murcia
Tel. 675767025 - Fax 968970250
hurtado@sodeca.com
Provincias: Murcia, Almería, Granada y Málaga

Valencia
Tacifer s.l.
Sr. Javier Talens
Timoneda, 8, 1º
46008 Valencia
Tel. 963841480 - Fax 963820207
Móvil 670696289
javiertalens@sodeca.com
csebastian@sodeca.com
Provincias: Valencia, Castellón, Alicante y Albacete

Zaragoza
Hernández Silbe s.l.
Stra. Silvia Hernández
Alfonso I, casa 15
50410 Cuarte de Huerva - Zaragoza
Tel. 630263224 - Fax 976937430
sodecaragon@sodeca.com
Provincias: Huesca, Zaragoza, Teruel y Soria

Export Sales

SODECA EXPORT
Ctra. de Berga, km 0,7
E-08580 SANT QUIRZE DE BESORA
Barcelona - SPAIN
Tel. +34 93 852 91 11
Fax +34 93 852 90 42
ventilation@sodeca.com

PORTUGAL
Sr. Albert Bartés
E-08580 SANT QUIRZE DE BESORA
Barcelona - SPAIN
Tel. +34 93 852 91 11
Fax +34 93 852 90 42
comercial@sodeca.com

SODECA AMÉRICA
USA - CANADÁ - MÉXICO
AMÉRICA DEL SUR
Sr. Francesc Bertran
Sodeca Ventiladores Ltda
Avda. Puerta Sur 03380
San Bernardo, SANTIAGO, CHILE
ventas.chile@sodeca.com
Tel. +56 (02) 2840 5582

SODECA ÁREA CARIBE
Sr. Carlos A. Hernández Gil
Residencial Miramar Nº 120B-7ma
Ave. Nº 1805 entre 18 y 20.
Miramar Playa, CIUDAD DE LA HABANA, CUBA
Tel. 00537 20 43721
sodeca@enet.cu

Ctra. de Berga, km 0,7
E-08580 SANT QUIRZE DE BESORA
(Barcelona - Spain)
Tel. +34 93 852 91 11
Fax +34 93 852 90 42
comercial@sodeca.com
Export sales: ventilation@sodeca.com

www.sodeca.com

ISO 9001
BUREAU VERITAS
Certification

Ref. 12/2013